Barudan

HIGH SPEED AUTOMATIC EMBROIDERY MACHINE

MODEL **BEKS-S15C**

PARTS LIST

BARUDAN CO., LTD.

20 Tsukagoshi Josuiji,
Ichinomiya-city, Aichi-pref., Japan
TEL〈81〉586-76-1137 FAX〈81〉586-77-1499
http://www.barudan.co.jp/

株式会社 バルダン

〒491-0004 愛知県一宮市定水寺塚越20番地
TEL (0586) 76ー1137(代) FAX (0586) 77ー1499
http://www.barudan.co.jp/

ＢＥＫＳ－Ｓ１５Ｃ
HIGH SPEED AUTOMATIC EMBROIDERY MACHINE
高速自動刺繍ミシン

C O N T E N T S
目　　次

Machine layout (BEKS-S15C)
配置図 (BEKS-S15C)

00A　Table・Frame A
テーブル・フレームＡ

00B　Table・Frame B
テーブル・フレームＢ

00C　Table・Frame C
テーブル・フレームＣ

00D　Table・Frame D
テーブル・フレームＤ

00E　Table・Frame E
テーブル・フレームＥ

01A　Head・Bed A
ヘッド・ベッドＡ

01B　Head・Bed B
ヘッド・ベッドＢ

02A　Thread cut A
糸切りＡ

02B　Thread cut B
糸切りＢ

02C　Thread cut C
糸切りＣ

02D　Thread cut D
糸切りＤ

03　Take up lever
天秤

04A　Needle bar A
針棒Ａ

04B　Needle bar B
針棒Ｂ

04C　Needle bar C
針棒Ｃ

04D　Needle bar D
針棒Ｄ

04E　Needle bar E
針棒Ｅ

04F　Needle bar F
針棒Ｆ

05　Jump
ジャンプ

06　Thread guide
糸道

07A Color change A
色換えＡ

07B Color change B
色換えＢ

08A Drive A
駆動Ａ

08B Drive B
駆動Ｂ

08C Drive C
駆動Ｃ

10A Pantograph drive A
枠駆動Ａ

10B Pantograph drive B
枠駆動Ｂ

10C Pantograph drive C
枠駆動Ｃ

10D Pantograph drive D
枠駆動Ｄ

10E Pantograph drive E
枠駆動Ｅ

10F Pantograph drive F
枠駆動Ｆ

10G Pantograph drive G
枠駆動Ｇ

10H Pantograph drive H
枠駆動Ｈ

10I Pantograph drive I
枠駆動Ｉ

10J Pantograph drive J
枠駆動Ｊ

10K Pantograph drive K
枠駆動Ｋ

11A Control A
制御Ａ

11B Control B
制御Ｂ

11C Control C
制御Ｃ

12A Accessories A
付属品Ａ

12B Accessories B
付属品Ｂ

INDEX
索　引

Machine layout (BEKS-S15C)
配置図 (BEKS-S15C)

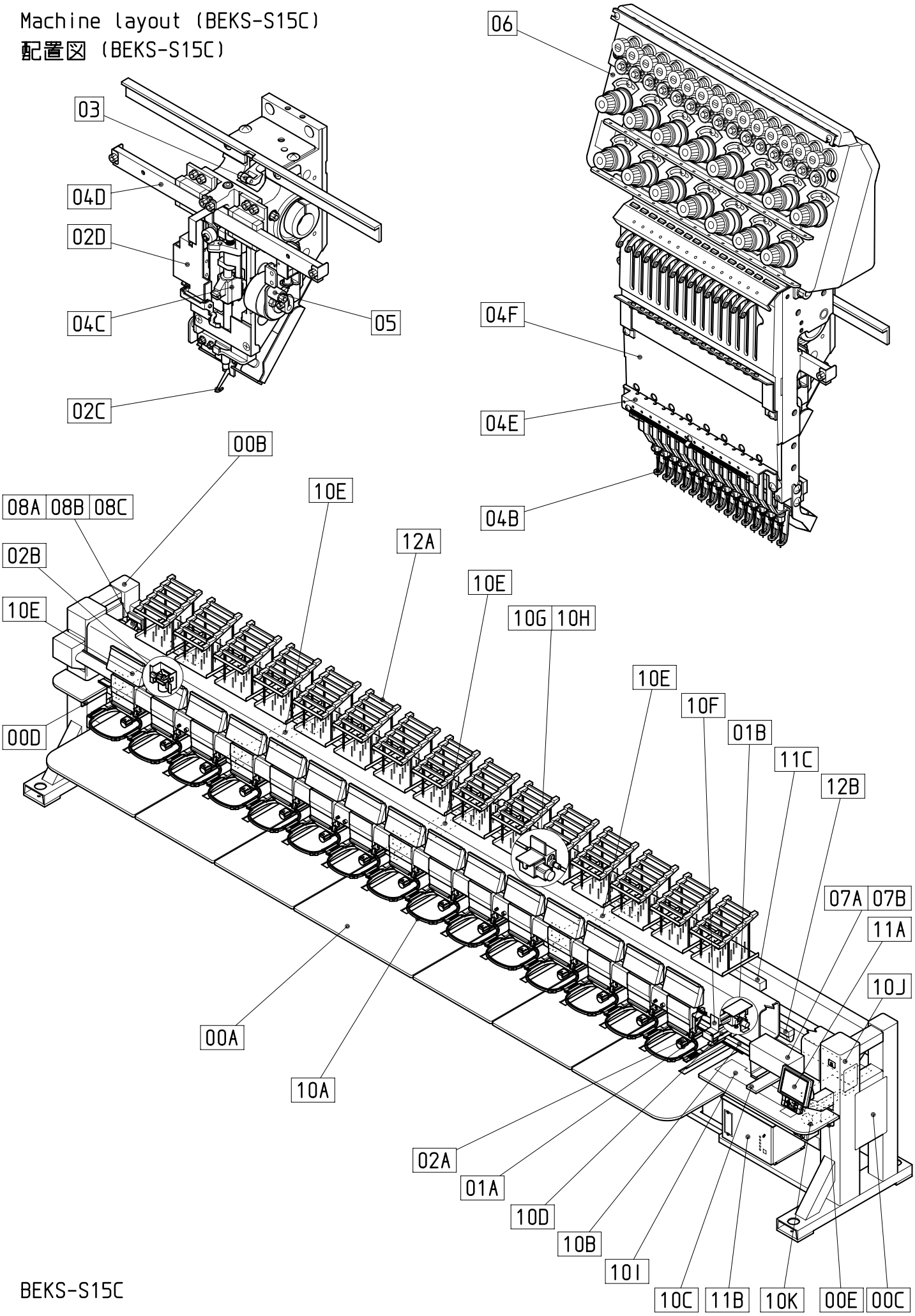

BEKS-S15C

161202

00A Table・Frame A
テーブル・フレームA

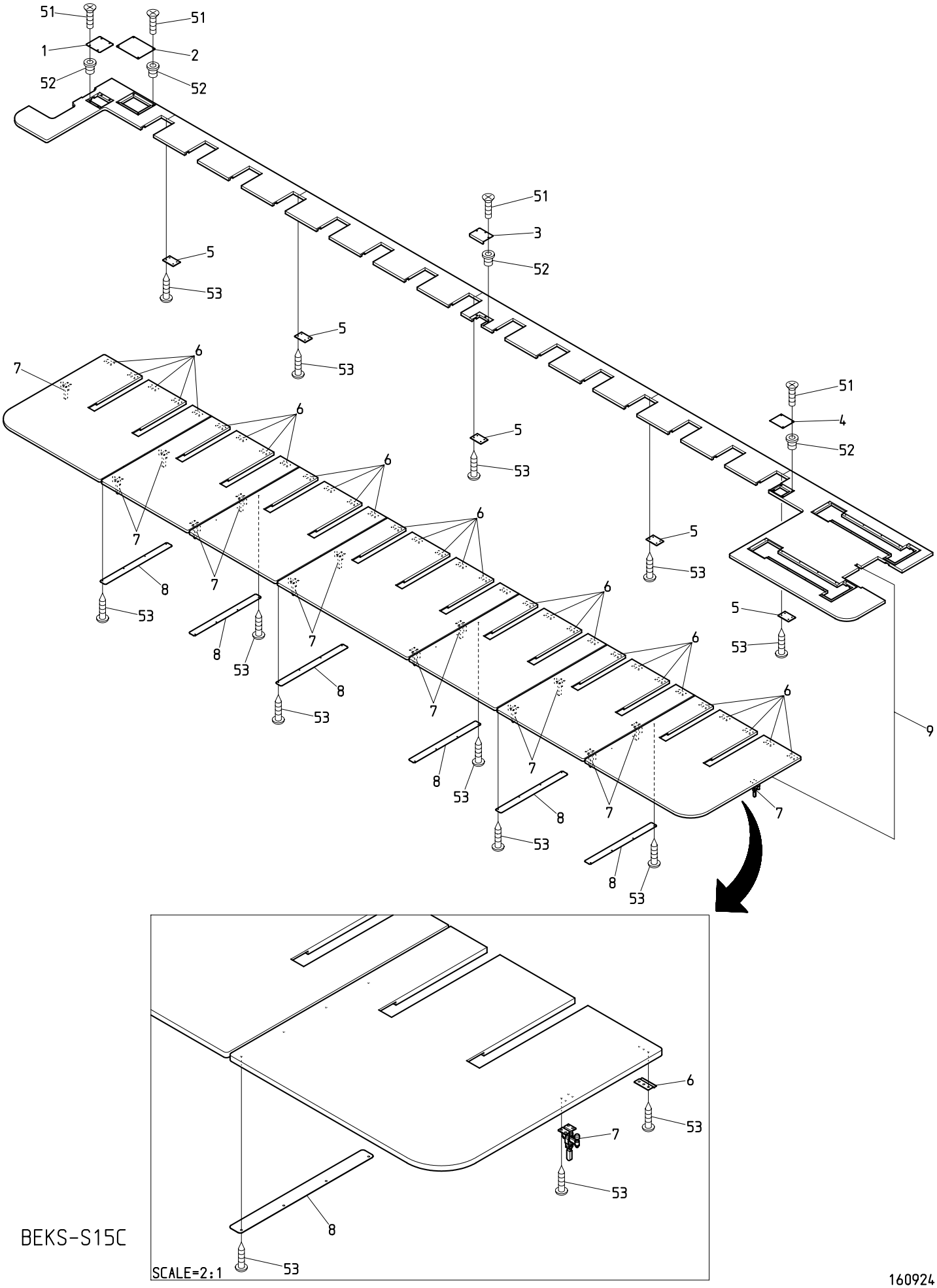

BEKS-S15C

160924

ＯＯＡ　　Table・Frame A　　(※ Depends on machine type)

テーブル・フレームＡ　　(※は機種によって異なる)

ITEM	ＬＩＳＴ No.	ＤＥＳＣＲＩＰＴＩＯＮ	部品名	Q'TY	ＮＯＴＥ
1	SM120010	Lower connecting service cover(Left)	下軸連結サービスカバー(左)	１	
2	SC120030	Thread cut service cover	糸切りサービスカバー	１	
3	SM120000	Lower connecting service cover(Center)	下軸連結サービスカバー(中央)	１	
4	SC120040	Encoder service cover	エンコーダーサービスカバー	１	
5	RQ120080	Jointed plate	ツギ板	５	※
6	HM140120	Table stopper(Front)	テーブル止メ(前)	３２	※
7	A9013070	Toggle clamp(KAKUTA No.40A)	トグルクランプ(カクタNo.40A)	１４	※
8	SC120010	Joint plate	ジョイントプレート	６	※
9	1BJG15380380AH1	Table(BEXS-S15C,450×380/380)	テーブル(BEXS-S15C,450×380/380)	１	※
51		Cross recessed countersunk head screw M4×8 (Under cut)	十字穴付皿小ネジ M4×8 (アンダーカット)		
52		Rag nut(C) M4	鬼目ナット(C) M4		
53		Self drilling tapping screw φ5×19	ドリリングタッピンネジ φ5×19		

00B Table・Frame B
テーブル・フレームB

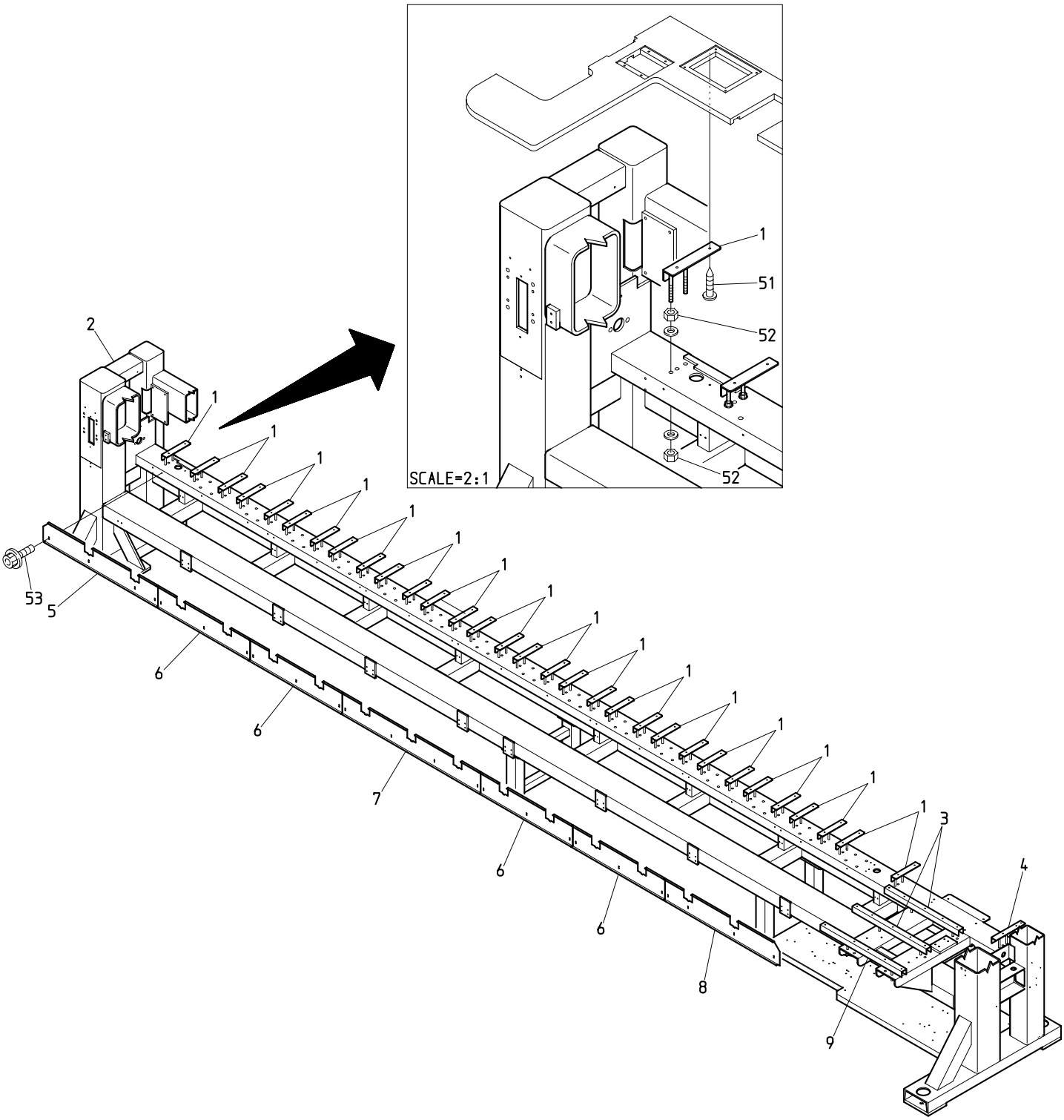

BEKS-S15C

161026

ＯＯＢ　Table・Frame B　(※ Depends on machine type)

テーブル・フレームＢ　(※は機種によって異なる)

ITEM	ＬＩＳＴ No.	ＤＥＳＣＲＩＰＴＩＯＮ	部品名	Q'TY	ＮＯＴＥ
1	SC140140	Table support(L=200)	テーブル受ケ(L=200)	３１	※
2	3AJGF380380AAH4	Frame a'ssy(BEXS-S1515C,450×380/380)	脚フレーム(BEXS-S1515C,450×380/380)	１	※
3	SM140010	Table support(610L)	テーブル受ケ(610L)	２	
4	SM140000	Table support(240L)	テーブル受ケ(240L)	１	
5	SM140103	Bed front cover(No.4)	ベッド前面カバー(No.4)	１	※
6	SM140082	Bed front cover(No.2)	ベッド前面カバー(No.2)	４	※
7	SM140092	Bed front cover(No.3)	ベッド前面カバー(No.3)	１	※
8	SM140073	Bed front cover(No.1)	ベッド前面カバー(No.1)	１	※
9	SM140020	Table support(670L)	テーブル受ケ(670L)	１	
51		Self drilling tapping screw φ5×19	ドリリングタッピンネジ φ5×19		
52		Hex. nut M10(With plain washer)	六角ナット M10(平座金付)		
53		Hex. socket head cap screw with flange M6×12 (Chromate)	フランジ付六角穴付ボルト M6×12 (クロメート)		

00C Table・Frame C
テーブル・フレームC

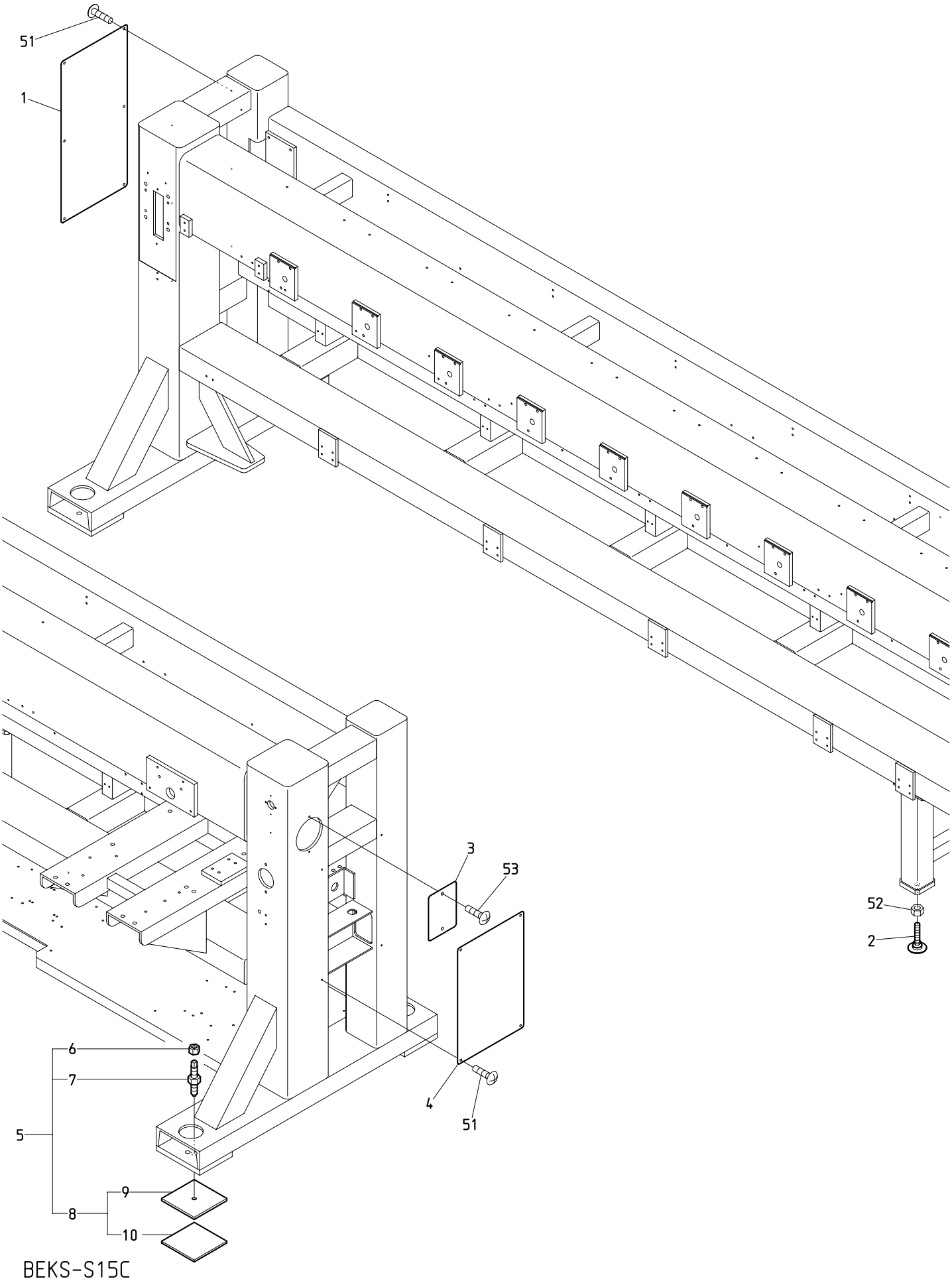

BEKS-S15C

161016

ＯＯＣ　　Table・Frame C

テーブル・フレームＣ

ITEM	ＬＩＳＴ　No.	ＤＥＳＣＲＩＰＴＩＯＮ	部品名	Q'TY	ＮＯＴＥ
1	NBOSM250011	Stand cover(L)	スタンドカバー(L)	1	
2	A9019075	Flexible lebeler(TM256-5)	フレキシブルレベラー(TM256-5)	2	
3	JA250001	R stand cover(XS-C)	Rスタンドカバー(XS-C)	1	
4	NBOSM250001	Stand cover(R)	スタンドカバー(R)	1	
5	SM720001	Mount set	マウントセット	1 set	
6	RJ720050	M20 jack nut	M20ジャッキナット	1	
7	RJ720011	Jack bolt	ジャッキボルト	4	
8	RJ720020	Mount base a'ssy	マウント台ASSY	4	
9	RJ720030	Mount base	マウント台	1	
10	RJ720040	Vibroisolating pad	防振パッド	1	
51		Truss head screw M5×10	十字穴付トラス小ネジ M5×10		
52		Hex. nut M16	六角ナット M16		
53		Truss head screw M5×8	十字穴付トラス小ネジ M5×8		

00D Table・Frame D
テーブル・フレームD

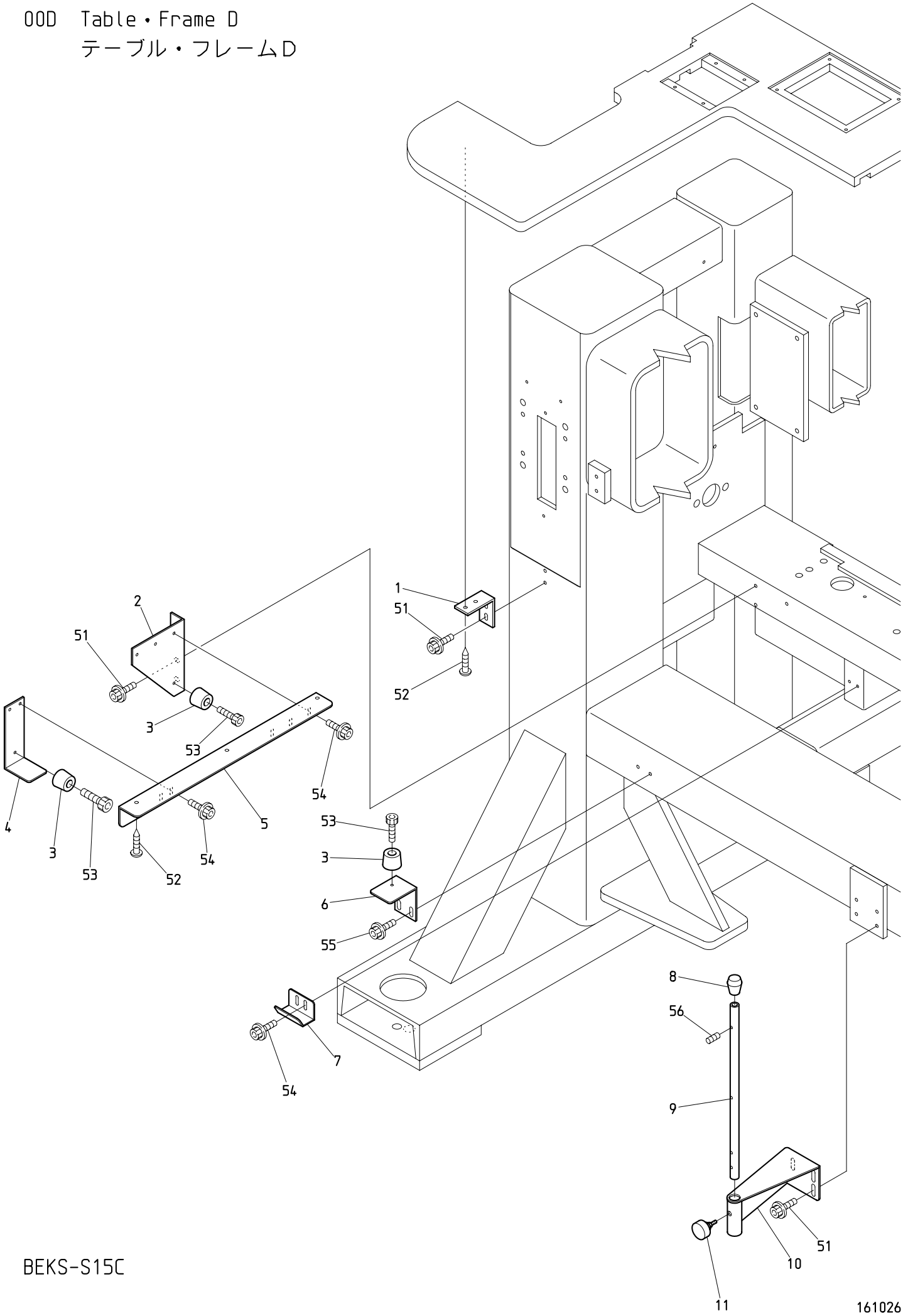

BEKS-S15C

ＯＯＤ　Table・Frame D　(※ Depends on machine type)

テーブル・フレームＤ　(※は機種によって異なる)

ITEM	ＬＩＳＴ No.	ＤＥＳＣＲＩＰＴＩＯＮ	部品名	Q'TY	ＮＯＴＥ
1	SC140090	Table support angle	テーブル受ケアングル	1	
2	SJ140010	LH-table support bracket(DYHE)	LHテーブル受ケブラケット(DYHE)	1	
3	A9014163	Color rubber foot(C-30-FRB-3225)	カラーゴム脚(C-30-FRB-3225)	3	
4	SC140041	Table support stay	テーブル受ケステー	1	
5	SC140030	LH-table support	LHテーブル受ケ	1	
6	SM140050	Support table catch stay(L)	補助テーブル受ケステー(L)	1	
7	SC140120	Table stopper	テーブル止メ	8	※
8	A9014161	Rubber foot for pipes(C-31-5)	パイプ用ゴム足(C-31-5)	8	※
9	SJ140121C	Table stand(DYHE)	テーブルスタンド(DYHE)	8	※
10	SJ140132	Table stand bracket	テーブルスタンドブラケット	8	※
11	SJ140220	Table stand fixed knob bolt	テーブルスタンド固定ノブボルト	8	※
51		Hex. socket head cap screw with flange M6×12 (Chromate)	フランジ付六角穴付ボルト M6×12 (クロメート)		
52		Self drilling tapping screw φ5×19	ドリリングタッピンネジ φ5×19		
53		Hex. socket head cap screw M5×15(With adhesive) Black(Screw lock red)	六角穴付ボルト M5×15(接着剤付) 黒(ネジロック赤)		
54		Hex. socket head cap screw with flange M5×10 (Chromate)	フランジ付六角穴付ボルト M5×10 (クロメート)		
55		Hex. socket head cap screw with flange M6×12	フランジ付六角穴付ボルト M6×12		
56		Hex. socket set screw M5×20	六角穴付止メネジ M5×20		

00E Table・Frame E
テーブル・フレームE

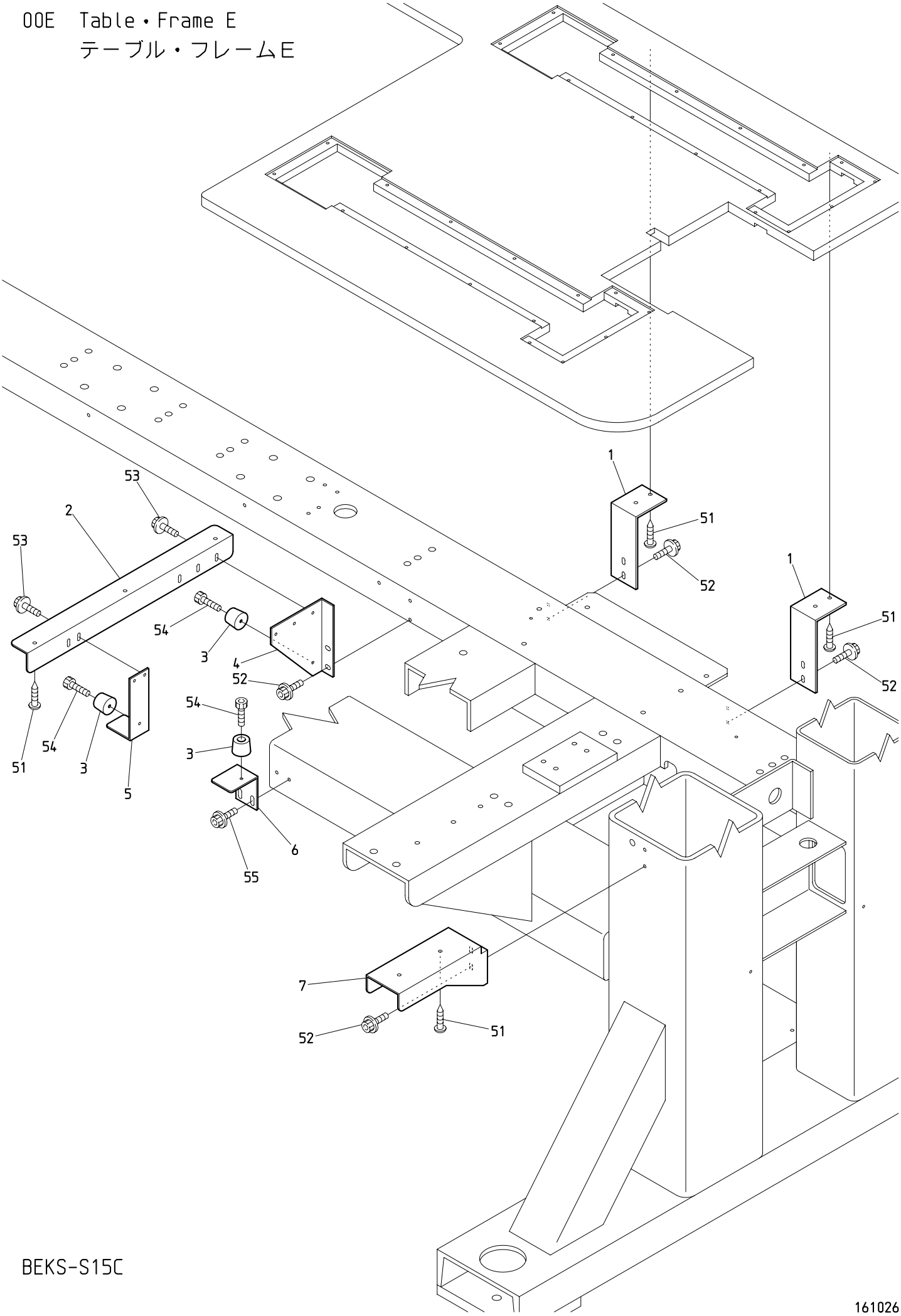

BEKS-S15C

161026

ＯＯＥ　Table・Frame E

テーブル・フレームＥ

ITEM	ＬＩＳＴ No.	ＤＥＳＣＲＩＰＴＩＯＮ	部品名	Q'TY	ＮＯＴＥ
1	SM140030	Table support angle	テーブル受ケアングル	2	
2	SC140020	RH-table support	RHテーブル受ケ	1	
3	A9014163	Color rubber foot(C-30-FRB-3225)	カラーゴム脚(C-30-FRB-3225)	3	
4	SJ140000	RH-table support bracket(DYHE)	RHテーブル受ケブラケット(DYHE)	1	
5	SC140041	Table support stay	テーブル受ケステー	1	
6	SM140040	Support table catch stay(R)	補助テーブル受ケステー(R)	1	
7	SM140060	Table support bracket	テーブル受ケブラケット	1	
51		Self drilling tapping screw φ5×19	ドリリングタッピンネジ φ5×19		
52		Hex. socket head cap screw with flange M6×12 (Chromate)	フランジ付六角穴付ボルト M6×12 (クロメート)		
53		Hex. socket head cap screw with flange M5×10 (Chromate)	フランジ付六角穴付ボルト M5×10 (クロメート)		
54		Hex. socket head cap screw M5×15(With adhesive) Black(Screw lock red)	六角穴付ボルト M5×15(接着剤付) 黒(ネジロック赤)		
55		Hex. socket head cap screw with flange M6×12	フランジ付六角穴付ボルト M6×12		

01A Head・Bed A
ヘッド・ベッドA

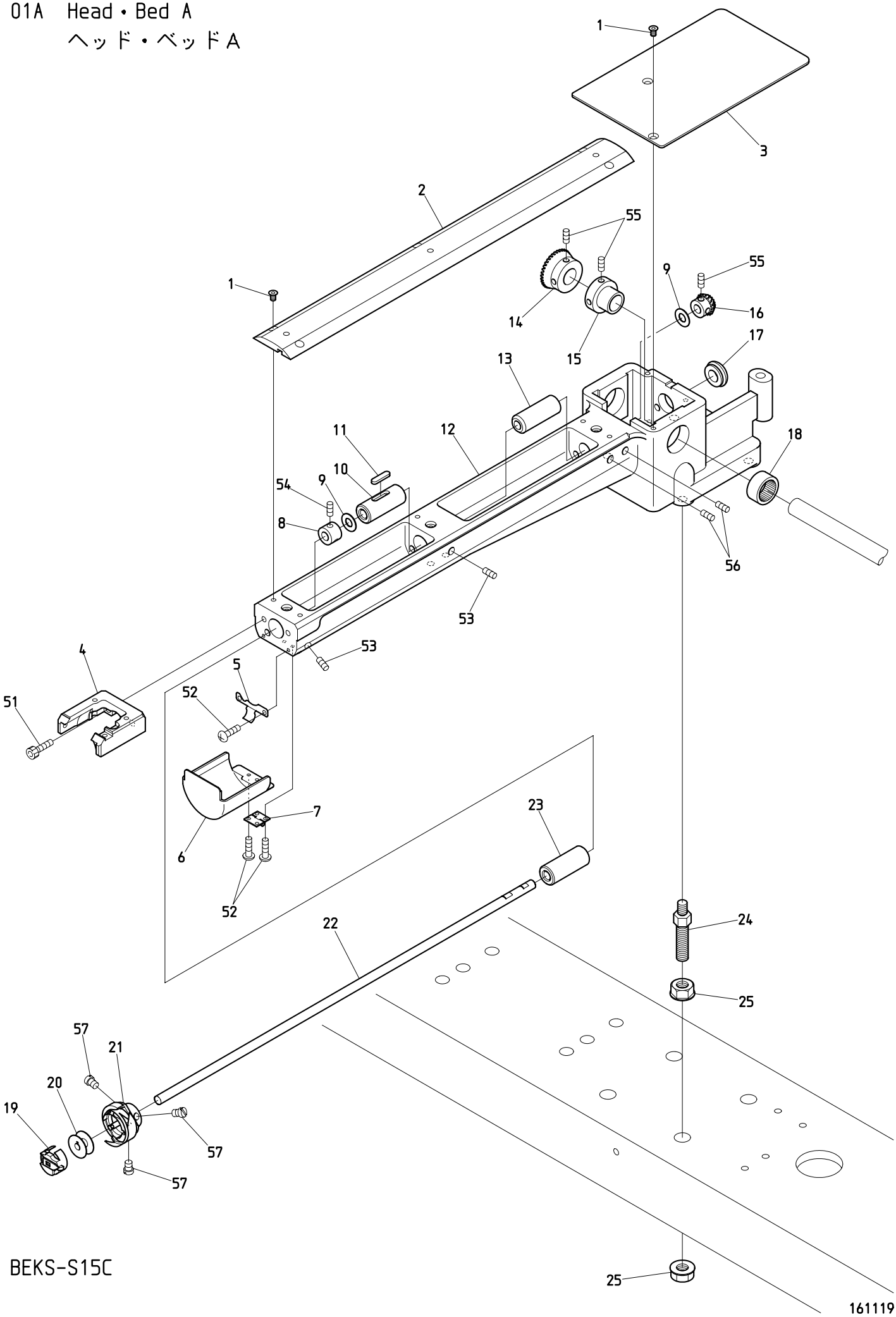

BEKS-S15C

０１Ａ　Head・Bed A　(H=Head Q'TY)

ヘッド・ベッドＡ　（Ｈ＝頭数）

ITEM	ＬＩＳＴ No.	ＤＥＳＣＲＩＰＴＩＯＮ	部品名	Q'TY	ＮＯＴＥ
1	SV210084	Throat plate set screw	針板止メネジ	Ｈ×７	
2	SJ210120	Cylinder bed cover,correspond barrel frame	シリンダーベッドカバー 筒枠対応	Ｈ×１	
3	QJ210081	Bed cover	ベッドカバー	Ｈ×１	
4	SJ210200	Throat plate base(505 blue)	針板ベース(505ブルー)	Ｈ×１	
5	KC250483	Barrel bed cover hold spring	筒型ベッドカバー押エバネ	Ｈ×１	
6	NB0QJ210060	Barrel bed cover MK7-T	筒型ベッドカバー MK7-T	Ｈ×１	
7	A9012490	Hinge(TH-TM-72)	蝶板(TH-TM-72)	Ｈ×１	
8	KF220290	Lower shaft collar	下軸カラー	Ｈ×１	
9	HT220061	Thrust washer (Lower shaft)	スラストワッシャー(下軸)	Ｈ×２	
10	KF220230	Lower shaft metal(Front)	下軸メタル(前)	Ｈ×１	
11	KL220140	Oil felt C	オイルフェルトC	Ｈ×１	
12	QJ210071	Barrel bed(Small bobbin)　Aluminium	筒型ベッド(小釜) アルミ	Ｈ×１	
13	HS220010	Lower shaft metal(Cylinder back side)	下軸メタル(シリンダー後側)	Ｈ×１	
14	SJ320010	Lower shaft gear(Large gear) K	下軸ギヤー(大ギヤ) K	Ｈ×１	
15	HP321090C	Lower shaft connecting shaft collar	下軸連結シャフトカラー	Ｈ×１	
16	SJ220010	Lower shaft gear(Small gear) K	下軸ギヤー(小ギヤ) K	Ｈ×１	
17	A9014059	Gromet MG(MG-1)	膜付グロメットMG(MG-1)	Ｈ×１	
18	A9011111	Needle bearing(TLA-2012Z)	ニードルベアリング(TLA-2012Z)	Ｈ×１	
19	KF221020	Bobbin case(4B19-S6-BA)	ボビンケース(4B19-S6-BA)	Ｈ×１	
20	KF220530	Bobbin(For extra-fine)	ボビン(極細用)	Ｈ×１	
21	KF210711	Rotating hook KHS12-RYPBNW	釜 KHS12-RYPBNW	Ｈ×１	
22	HS210021	Lower shaft(For small bobbin)	下軸(小釜用)	Ｈ×１	
23	KF220241	Vertical shaft metal(Upper)	縦軸メタル(上)	Ｈ×１	
24	SC210001	Adjust bolt	アジャストボルト	Ｈ×４	
25	SC210010	Adjust nut M10	アジャストナット M10	Ｈ×８	
51		Hex. socket head cap screw M5×15	六角穴付ボルト M5×15		
52		Cross recessed pan screw M3×6	十字穴付ナベ小ネジ M3×6		
53		Hex. socket set screw(Cup point) M6×12	六角穴付止メネジ(くぼみ先) M6×12		
54		Hex. socket set screw SM1/4 40×4	六角穴付止メネジ SM1/4 40×4		
55		Hex. socket set screw M5×6	六角穴付止メネジ M5×6		
56		Hex. socket set screw(Flat point) M6×12	六角穴付止メネジ(平先) M6×12		
57		Slotted flat fillister head screw(SM11/64 40×5)	すり割り付平小ネジ(SM11/64 山40×5)		

01B Head・Bed B
ヘッド・ベッドB

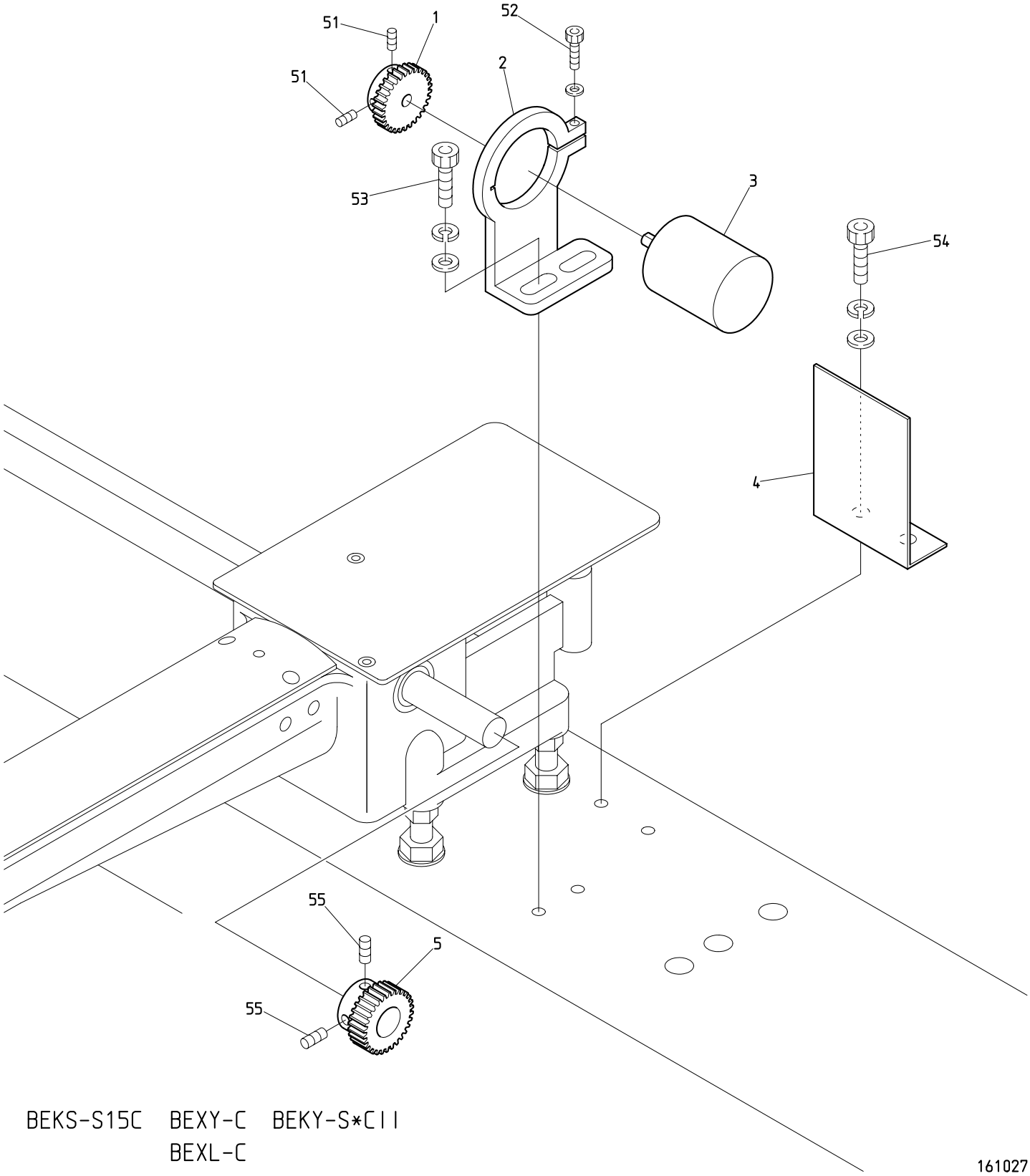

BEKS-S15C BEXY-C BEKY-S*CII
BEXL-C

161027

０１Ｂ　Head･Bed B

ヘッド・ベッドＢ

ITEM	ＬＩＳＴ No.	ＤＥＳＣＲＩＰＴＩＯＮ	部品名	Q'TY	ＮＯＴＥ
1	HP321720C	Encoder driving gear No.2	エンコーダ駆動ギヤー No.2	1	
2	SC330131	Encoder retainer	エンコーダ保持器	1	
3	EDY00720	Position coder(Nylon connector) TS5307N61	ポジションコーダー(ナイロンコネクタ) TS5307N61	1	
4	SC250080	Encoder safety cover	エンコーダー安全カバー	1	
5	HP321710C	Encoder driving gear No.1	エンコーダ駆動ギヤー No.1	1	
51		Hex. socket set screw M4×8	六角穴付止メネジ M4×8		
52		Hex. socket head cap screw M4×14	六角穴付ボルト M4×14		
53		Hex. socket head cap screw M6×25	六角穴付ボルト M6×25		
54		Hex. socket head cap screw M6×15	六角穴付ボルト M6×15		
55		Hex. socket set screw M5×5	六角穴付止メネジ M5×5		

02A Thread cut A
糸切りA

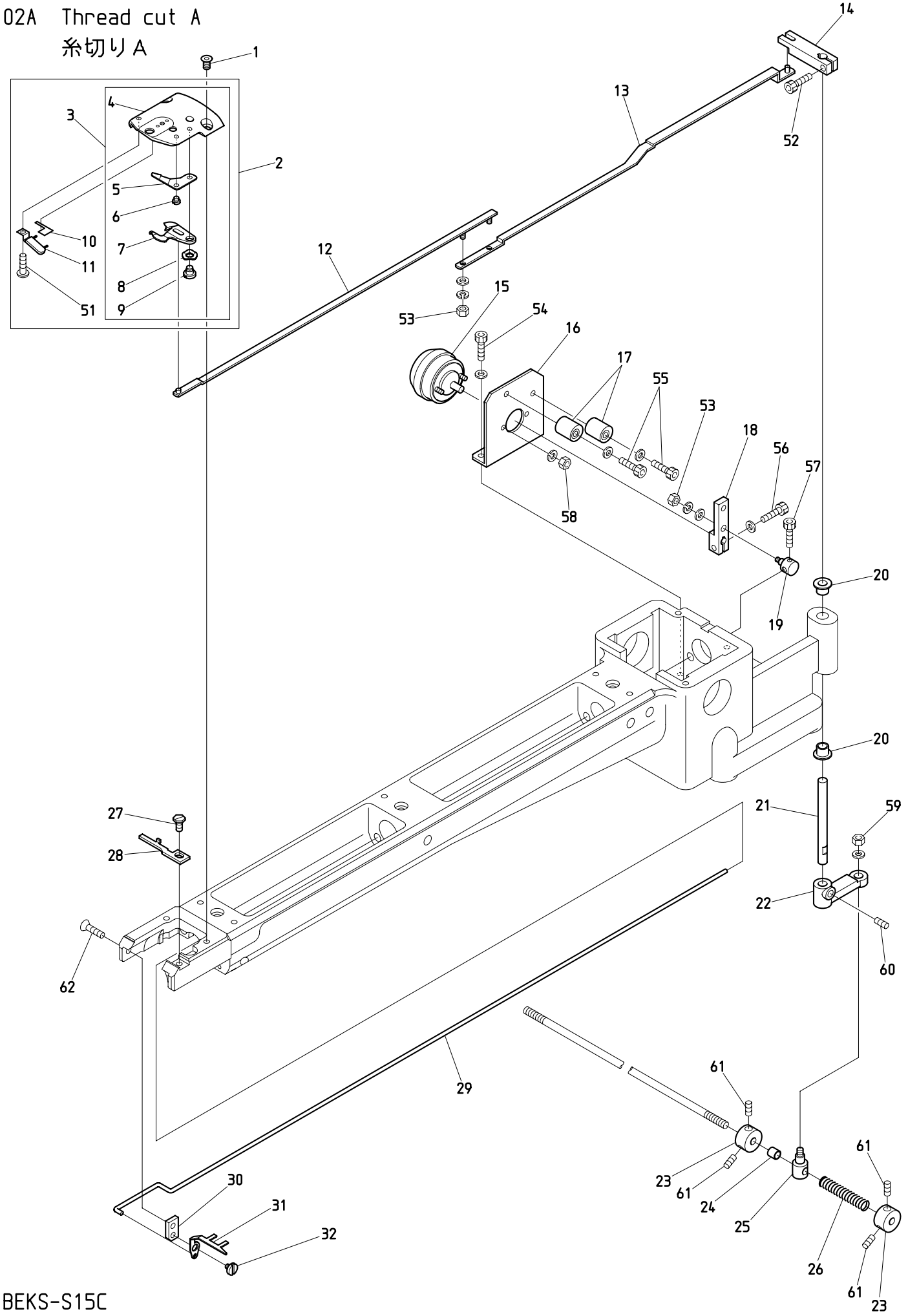

BEKS-S15C

161116

０２Ａ　Thread cut A　(H=Head Q'TY)

糸切りＡ　（Ｈ＝頭数）

ITEM	ＬＩＳＴ No.	ＤＥＳＣＲＩＰＴＩＯＮ	部品名	Q'TY	ＮＯＴＥ
1	KX250081	Needle plate set screw(Hex.socket/Depth 2.2)	針板止メネジ(六角穴 深サ2.2)	Ｈ×２	
2	SJ270123	Throat plate a'ssy(With lower thread support) BA	針板ASSY(下糸保持付) BA	Ｈ×１	
3	SJ270012	Throat plate a'ssy(BA)	針板ASSY(BA)	Ｈ×１	
4	SJ270022	Cylinder throat plate(BA)	シリンダー針板(BA)	Ｈ×１	
5	SJ270040	Fixed knife barrel frame correspondence	固定メス 筒枠対応	Ｈ×１	
6	KX270010	Fixed knife set screw	固定メス止メネジ	Ｈ×２	
7	SJ270030	Driving knife barrel frame correspondence	動メス 筒枠対応	Ｈ×１	
8	A9013066	Wave washer WW5(SK)	ウェーブワッシャー WW5(SK)	Ｈ×１	
9	KN272010	Lower thread knife rotary shaft	下糸メス回転軸	Ｈ×１	
10	SJ270300	Lower thread support hook and loop fastener(BA)	下糸保持マジックテープ(BA)	Ｈ×１	
11	HT270182	Lower thread support stay CMP(Cylinder)	下糸保持ステー CMP(シリンダー)	Ｈ×１	
12	HS210111	Lower thread knife drive rod A	下糸メス駆動ロッド A	Ｈ×１	
13	HS210121	Lower thread knife drive rod B	下糸メス駆動ロッド B	Ｈ×１	
14	MS270031	Lower thread knife drive lever upper(MK7)	下糸メス駆動レバー 上(MK7)	Ｈ×１	
15	A9056073	Rotary solenoid 3ER25-35×3×8×9(ETL)	ロータリーソレノイド 3ER25-35×3×8×9(ETL)	Ｈ×１	
16	QJ210041	Solenoid stay MK7-T	ソレノイドステー MK7-T	Ｈ×１	
17	KN272402	Stopper eccentric	ストッパーエキセン	Ｈ×２	
18	KC271940C	Soleroid lever A	ソレノイドレバーA	Ｈ×１	
19	HS210080	Connecting clamp	連結クランプ	Ｈ×１	
20	A9011284	DU bush with flange(K5F0606-12)	鍔付DUブッシュ(K5F0606-12)	Ｈ×２	
21	HS210090	Knife lever rotary shaft	メスレバー回転軸	Ｈ×１	
22	KN271560C	Knife lever	メスレバー	Ｈ×１	
23	SJ270220	Fixed collar	固定カラー	Ｈ×２	
24	A9012204	Spacer(Roll bush) 5×6	スペーサー(巻キブッシュ) 5×6	Ｈ×１	
25	KF230640C	Lock connecting bar clamp	ロック連結棒クランプ	Ｈ×１	
26	SJ270230	Cushion spring	クッションスプリング	Ｈ×１	
27	KX270430	Screw(Cylinder)	釜止メ用ネジ(シリンダー)	Ｈ×１	
28	SJ210171	Rotating hook bobbin case holder position bracket(Cylinder) BA	釜止メ(シリンダー) BA	Ｈ×１	
29	HS210070	Hook drive rod	フック駆動ロッド	Ｈ×１	
30	HS210051	Hook fixed stay(Short type)	突込ミフック取付ステー(ショートタイプ)	Ｈ×１	
31	HS210300	Hook(Cylinder MK5)	突込ミフック(シリンダーMK5)	Ｈ×１	
32	KC271001	Upper thread knife rotary shaft	上糸メス回転軸	Ｈ×１	
51		Cross recessed pan screw M3×3	十字穴付ナベ小ネジ M3×3		
52		Hex. socket head cap screw M4×6	六角穴付ボルト M4×6		
53		Hex. nut M3 Ⅰ(With washers)	六角ナット M3 1種(平座金 バネ座金付)		
54		Hex. socket head cap screw M4×8(With plain washer)	六角穴付ボルト M4×8(平座金付)		
55		Hex. socket head cap screw M4×18(With plain washer)	六角穴付ボルト M4×18(平座金付)		
56		Hex. socket head cap screw M4×10(With plain washer)	六角穴付ボルト M4×10(平座金付)		
57		Hex. socket head cap screw M3×5	六角穴付ボルト M3×5		
58		Hex. nut M3 Ⅰ(With spring washer)	六角ナット M3 1種(バネ座金付)		
59		Hex. nut M4 Ⅰ(With plain washer)	六角ナット M4 1種(平座金付)		
60		Hex. socket set screw M5×6	六角穴付止メネジ M5×6		
61		Hex. socket set screw(Cup point) M5×6	六角穴付止メネジ(くぼみ先) M5×6		
62		Hex. socket countersunk head screw M4×6	六角穴付皿ボルト M4×6		

02B Thread cut B
糸切りB

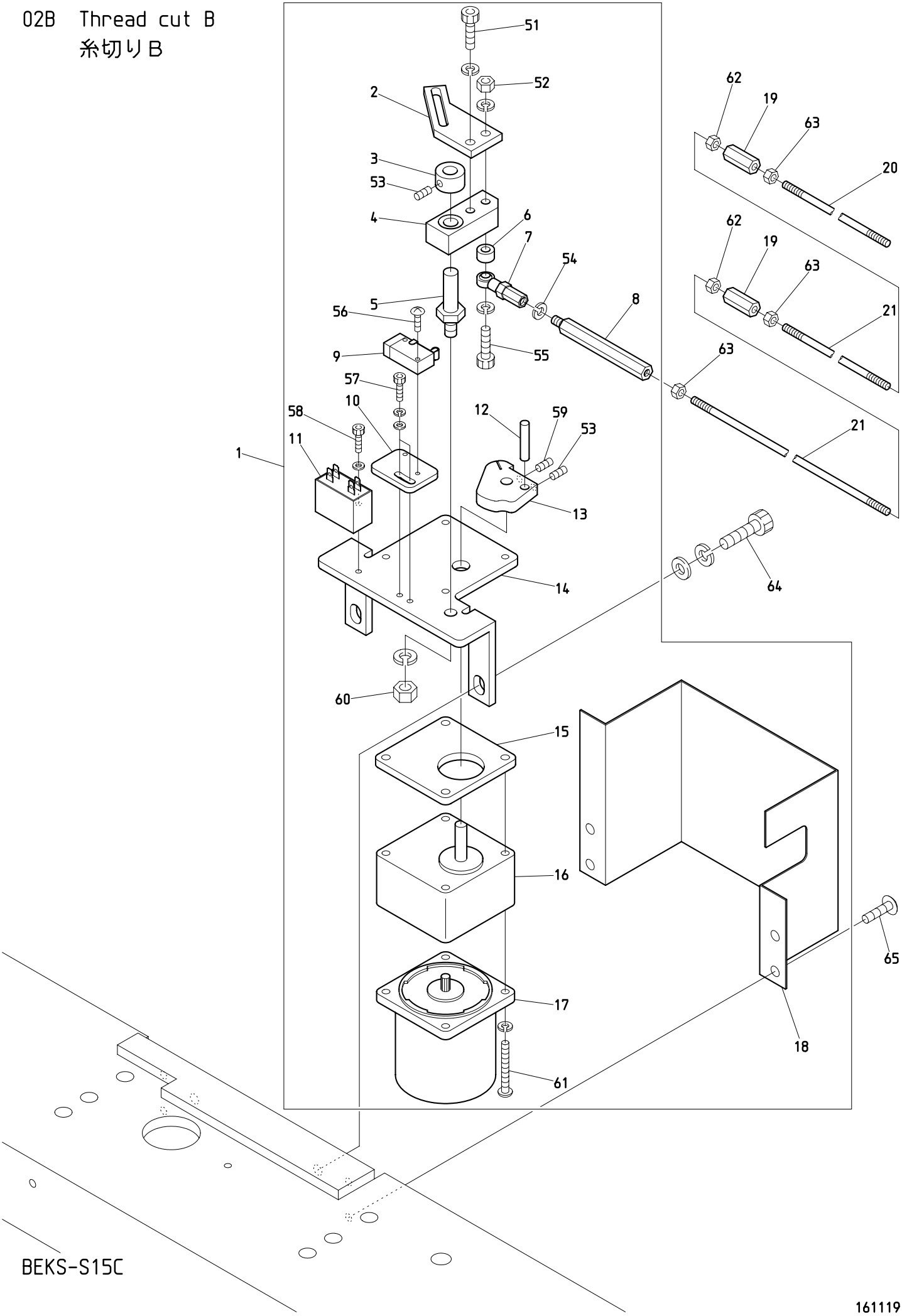

BEKS-S15C

161119

０２Ｂ　Thread cut B
糸切りＢ

ITEM	ＬＩＳＴ No.	ＤＥＳＣＲＩＰＴＩＯＮ	部品名	Q'TY	ＮＯＴＥ
1	SJ270050	Thread cutter central drive a'ssy MK5(Barrel frame)	糸切り集中駆動部ASSY MK5(筒枠)	1 set	
2	HS270031	Motor cam lever	モーターカムレバー	1	
3	KC330180	Collar φ10	カラー φ10	1	
4	KN271782	Drive lever	駆動レバー	1	
5	KN271750	Motor lever rotary shaft	モーターレバー回転軸	1	
6	HM270010	Motor lever collar	モーターレバーカラー	1	
7	A9012002	Uniball joint(PR-6)	ユニボールジョイント(PR-6)	1	
8	KC330510	Hex.connecting rod(Large)	六角連結棒(大)	1	
9	A9052078	Micro switch(D2VW-01L2A-1)	マイクロスイッチ(D2VW-01L2A-1)	1	
10	HS270070	Switch fixed bracket(Cylinder)	スイッチ取付ブラケット(シリンダ)		
11		Condenser(CH45UL)	コンデンサーモールド型(CH45UL)	1	Motor accessory モーター付属品
12	KN272350	Drive pin	駆動ピン	1	
13	SJ270090	Drive cam(Barrel frame correspondence)	駆動カム(筒枠対応)	1	
14	SJ270070	Thread cutter motor bracket (Barrel frame correspondence)	糸切りモータブラケット (筒枠対応)	1	
15	SJ270080	Motor spacer(Barrel frame correspondence)	モータースペーサー(筒枠対応)	1	
16	A9065107	Gear head 3GB36K	ギヤヘッド 3GB36K	1	
17	A9065092	Reversible motor 3RJ10GB-AUL-E4	リバーシブルモーター 3RJ10GB-AUL-E4	1	
	A9053054	Thread cutter motor cable 0.75×6×8M	糸切りモーターケーブル 0.75×6×8M	1	
18	SJ270060	Thread cutter central drive cover (Barrel frame correspondence)	糸切り集中駆動カバー (筒枠対応)	1	
19	KF330520	Hex.connecting stick(Small)	六角連結棒(小)	2	
20	KN330010	Lock connecting rod L=1780	ロック連結ロッド L=1780	1	
21	KN330020	Lock connecting rod L=1890	ロック連結ロッド L=1890	2	
51		Hex. socket head cap screw M6×15 (With spring washer)	六角穴付ボルト M6×15 (バネ座金付)		
52		Hex. nut M6 Ⅰ(With spring washer)	六角ナット M6 1種(バネ座金付)		
53		Hex. socket set screw(Cup point) M5×6	六角穴付止メネジ(くぼみ先) M5×6		
54		Spring washer nominal size 6	バネ座金 呼ビ6		
55		Hex. socket head cap screw M6×50 (With spring washer)	六角穴付ボルト M6×50 (バネ座金付)		
56		Truss head screw M3×15(SUS)	十字穴付トラス小ネジ M3×15(SUS)		
57		Hex. socket head cap screw M4×10(With washers)	六角穴付ボルト M4×10(平座金 バネ座金付)		
58		Hex. socket head cap screw M4×10 (With spring washer)	六角穴付ボルト M4×10 (バネ座金付)		
59		Hex. socket set screw(Dog point) M5×8	六角穴付止メネジ(棒先) M5×8		
60		Hex. nut M8 Ⅰ(With spring washer)	六角ナット M8 1種(バネ座金付)		
61		Cross recessed pan screw M5×65 (With spring washer)	十字穴付ナベ小ネジ M5×65 (バネ座金付)		
62		Hex. nut M5(Left-hand thread)	六角ナット M5(左ネジ)		
63		Hex. nut M5	六角ナット M5		
64		Hex. socket head cap screw M8×20(With washers)	六角穴付ボルト M8×20(平座金 バネ座金付)		
65		Truss head screw M6×10	十字穴付トラス小ネジ M6×10		

02C Thread cut C
糸切りC

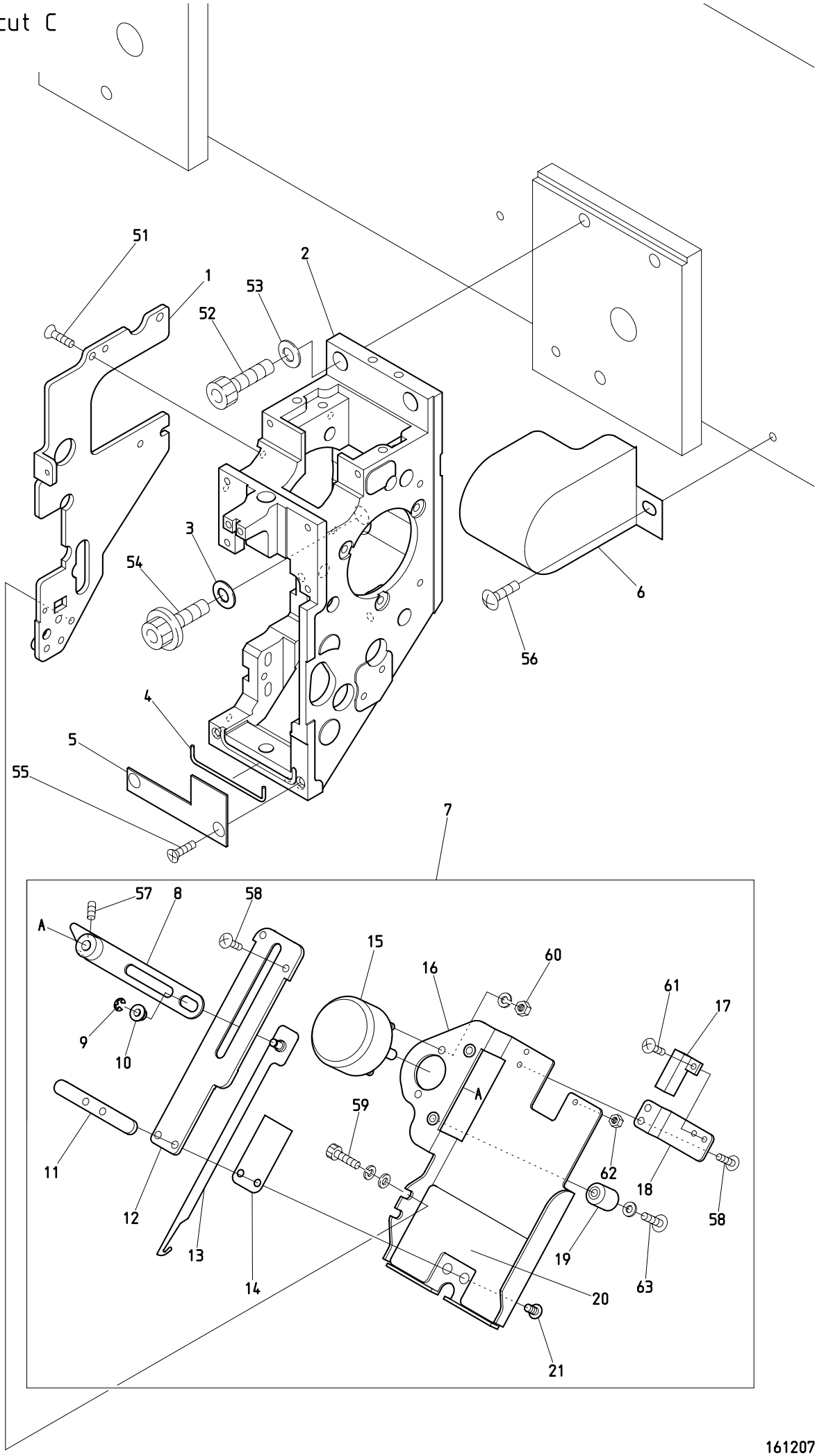

BEKS-S15C

161207

０２Ｃ　Thread cut C　(H=Head Q'TY)

糸切りＣ　（Ｈ＝頭数）

ITEM	ＬＩＳＴ No.	ＤＥＳＣＲＩＰＴＩＯＮ	部品名	Q'TY	ＮＯＴＥ
1	QK250012	Arm left cover	アーム左カバー	Ｈ×１	
2	QK210001	Arm(S-head)	アーム(S頭部)	Ｈ×１	
3	A9015011	Disc spring D16×D8.2×T0.6	皿バネ D16×D8.2×T0.6	Ｈ×１	
4	QK250030	O-ring string φ1.78×70	Oリングヒモ φ1.78×70	Ｈ×１	
5	QK250020C	Oil stop plate	油止メプレート	Ｈ×１	
6	QJ310050	Upper shaft side cover(XY-S15C) First head	上軸サイドカバー(XY-S15C) 1頭目	１	
7	QK270173	Thread away a'ssy	糸払イASSY	Ｈ×１	
8	NB0QK270041	Thread away solenoid lever	糸払イソレノイドレバー	Ｈ×１	
9	A9012127	E-ring(φ3)	E型止メ輪(呼ビ径3)	Ｈ×１	
10	A9011328	Flange bush(80F-0404,OILES)	フランジブッシュ(80F-0404,オイレス)	Ｈ×１	
11	NB0QK270050	Nut plate	ナットプレート	Ｈ×１	
12	NB0QK270000	Thread away hook guide	糸払イフックガイド	Ｈ×１	
13	QK270012C	Thread away hook	糸払イフック	Ｈ×１	
14	KL270450	Hook guide plate	フックガイドプレート	Ｈ×１	
15	A9056082	Rotary solenoid 4ER45-33×3×8×9(ETL)	ロータリーソレノイド 4ER45-33×3×8×9(ETL)	Ｈ×１	
16	NB0QK270031	Thread away base	糸払イベース	Ｈ×１	
17	A9052028	Proximity switch(RS-603)	近接スイッチ(RS-603)	Ｈ×１	
18	NB0QK270021	Switch stay	スイッチステー	Ｈ×１	
19	KN272401	Stopper eccentric	ストッパーエキセン	Ｈ×１	
20	NB0QK270070	Oil catch felt	油受ケフェルト	Ｈ×１	
21	QK231030	Truss screw M4×8(With adhesive)	超極低頭ボルト(M4-8)	Ｈ×２	
51		Cross recessed countersunk head screw M4×8	十字穴付皿小ネジ M4×8		
52		Hex. socket head cap screw M8×25	六角穴付ボルト M8×25		
53		Conical spring washer 1H M8	皿バネ座金 1種 重荷重用 M8		
54		Hex. socket head cap screw with flange M8×25	フランジ付六角穴付ボルト M8×25		
55		Cross recessed countersunk head screw M4×6	十字穴付皿小ネジ M4×6		
56		Truss head screw M5×8	十字穴付トラス小ネジ M5×8		
57		Hex. socket set screw M4×6	六角穴付止メネジ M4×6		
58		Truss head screw M3×6(With adhesive)	十字穴付トラス小ネジ M3×6(接着剤付)		
59		Hex. socket head cap screw M4×8(With washers)	六角穴付ボルト M4×8(平座金 バネ座金付)		
60		Hex. nut M4 Ⅲ(With spring washer)	六角ナット M4 3種(バネ座金付)		
61		Truss head screw M3×5	十字穴付トラス小ネジ M3×5		
62		Hex. nut M3 Ⅲ	六角ナット M3 3種		
63		Truss head screw M4×20(With plain washer)	十字穴付トラス小ネジ M4×20(平座金付)		

02D Thread cut D
糸切りD

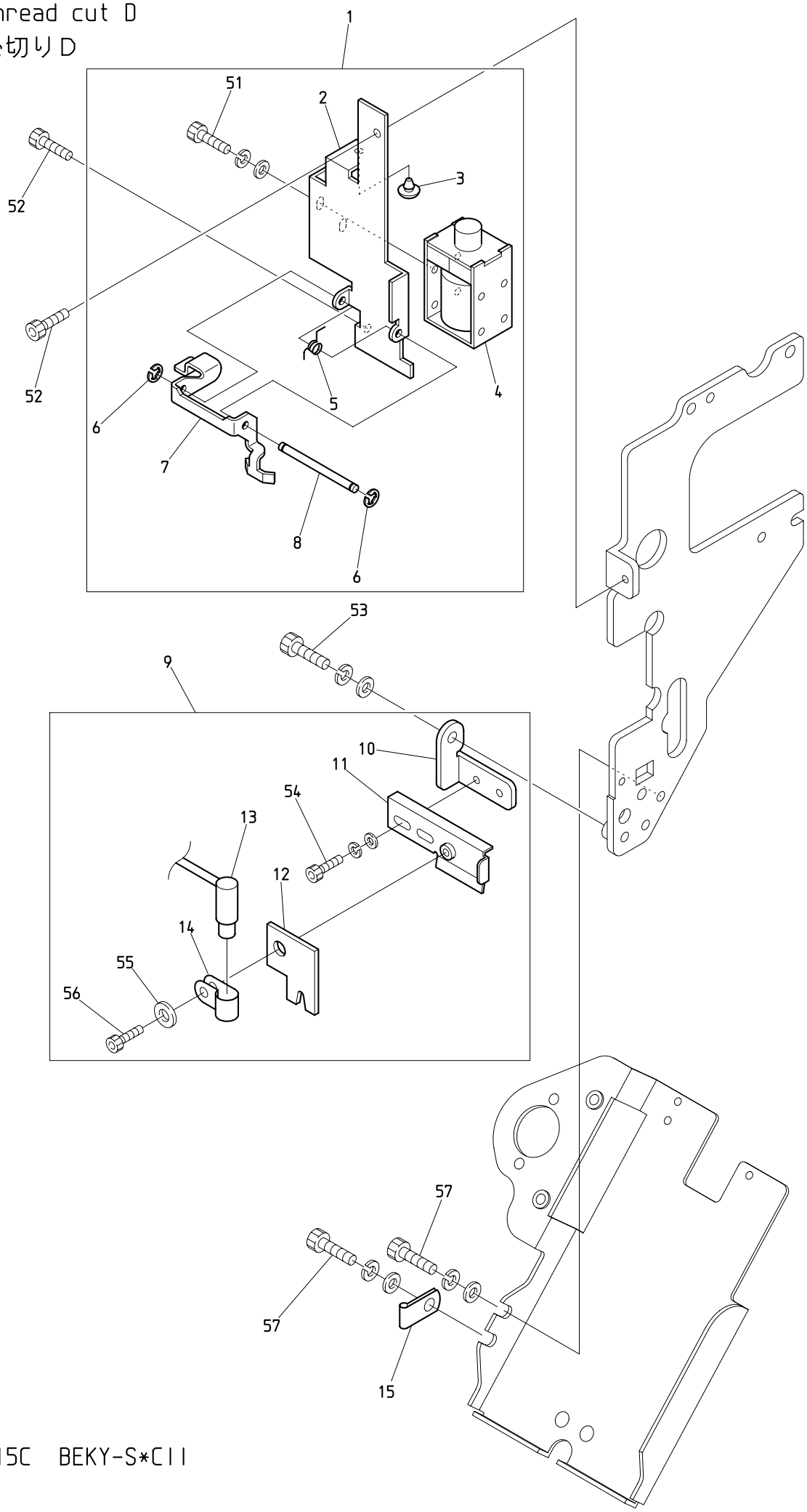

BEKS-S15C BEKY-S*CII

161027

０２Ｄ　Thread cut D　(H=Head Q'TY)

糸切りＤ　（Ｈ＝頭数）

ITEM	ＬＩＳＴ No.	ＤＥＳＣＲＩＰＴＩＯＮ	部品名	Q'TY	ＮＯＴＥ
1	QK270250	Thread support a'ssy(S-head)	糸保持ASSY(S頭部)	Ｈ×１	
2	QK270110	Thread support bracket	糸保持ブラケット	Ｈ×１	
3	A9014211	Rubber cushion TM-96-3	プラグクッションゴム TM-96-3	Ｈ×１	
4	A9056052	Keep solenoid TDS-K10SL-28P	キープソレノイド TDS-K10SL-28P	Ｈ×１	
5	QK270130C	Thread support lever spring	糸保持レバースプリング	Ｈ×１	
6	A9012465	E-ring(φ2)	E型止メ輪(呼ビ径2)	Ｈ×２	
7	QK270120	Thread support lever	糸保持レバー	Ｈ×１	
8	QK270100C	Thread support lever shaft	糸保持レバーシャフト	Ｈ×１	
9	EP536381	Laser pointer a'ssy(Dot,SH)	レーザーポインターAssy(ドット,SH)	1	Option 1st head only オプション 1頭目のみ
10	MS510140	Laser pointer base bracket	レーザーポインターベースブラケット	1	Option 1st head only オプション 1頭目のみ
11	MS510150	Felt support bracket	フェルト受ケブラケット	1	Option 1st head only オプション 1頭目のみ
12	MS510160	Guttulate prevention felt	油滴防止フェルト	1	Option 1st head only オプション 1頭目のみ
13	MK510051	Laser marker(LM-6501RC)	レーザーマーカー(LM-6501RC)	1	Option 1st head only オプション 1頭目のみ
14	MK510100	Laser marker support clip	レーザーマーカー保持クリップ	1	Option 1st head only オプション 1頭目のみ
15	A9068146	Steel alloy cable clip(COPS2,MISUMI)	スチール製ケーブルクリップ(COPS2,ミスミ)	1	Option 1st head only オプション 1頭目のみ
51		Hex. socket head cap screw M3×5(With washers)	六角穴付ボルト M3×5(平座金 バネ座金付)		
52		Hex. socket head cap screw M3×5	六角穴付ボルト M3×5		
53		Hex. socket head cap screw M4×10(With washers)	六角穴付ボルト M4×10(平座金 バネ座金付)		Option 1st head only オプション 1頭目のみ
54		Hex. socket head cap screw M3×6(With washers)	六角穴付ボルト M3×6(平座金 バネ座金付)		Option 1st head only オプション 1頭目のみ
55		Plain washer (Nominal size 3,Outer diameter φ12.7×t1)	平座金(呼ビ3,外径12.7×t1) (呼ビ3,外径12.7×t1)		Option 1st head only オプション 1頭目のみ
56		Hex. socket head cap screw M3×6	六角穴付ボルト M3×6		Option 1st head only オプション 1頭目のみ
57		Hex. socket head cap screw M4×8(With washers)	六角穴付ボルト M4×8(平座金 バネ座金付)		

03 Take up lever
天秤

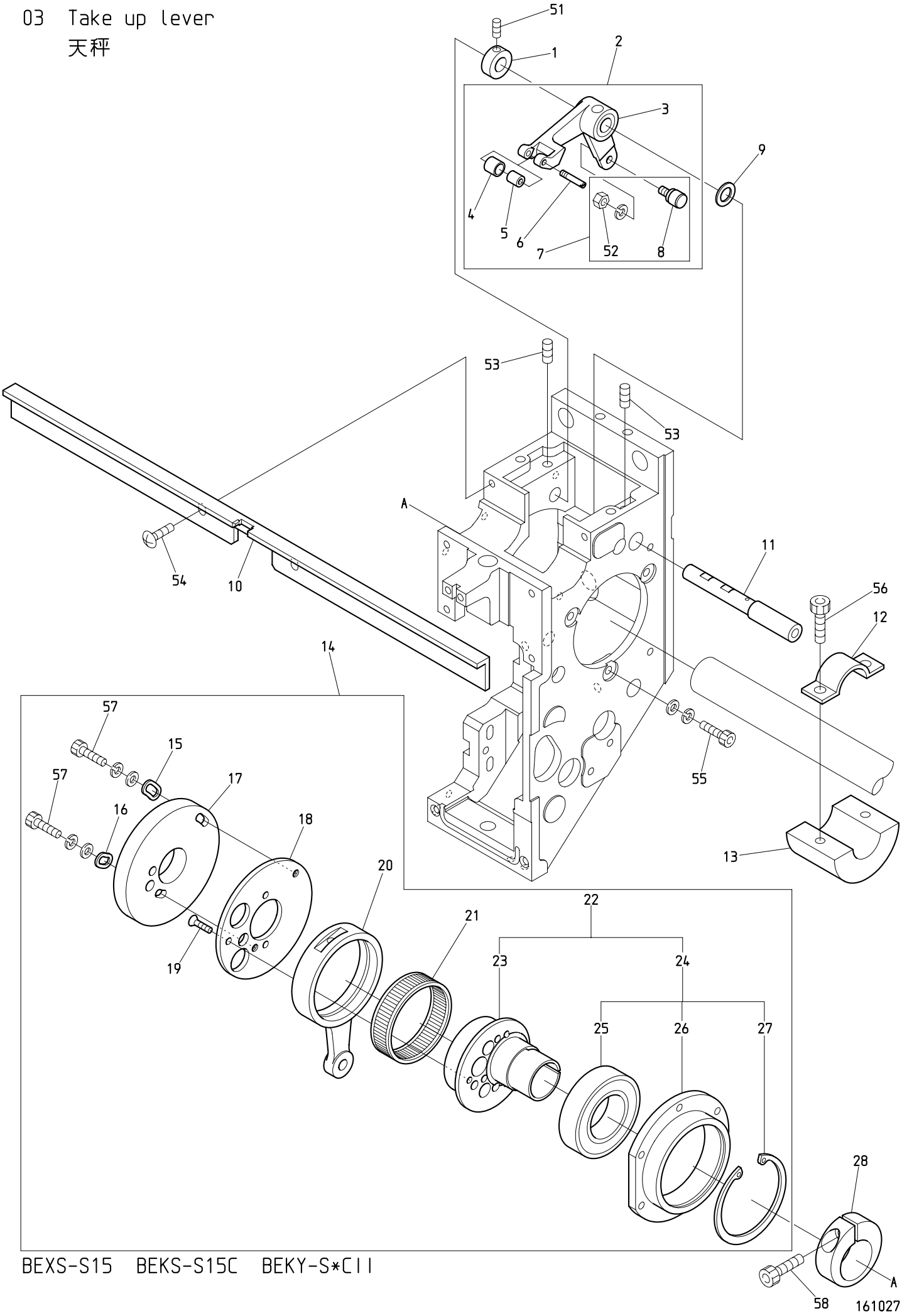

BEXS-S15 BEKS-S15C BEKY-S*CII

０３　Take up lever　　(H=Head Q'TY)

天秤　　（Ｈ＝頭数）

ITEM	ＬＩＳＴ No.	ＤＥＳＣＲＩＰＴＩＯＮ	部品名	Q'TY	ＮＯＴＥ
1	HB230800C	Take up lever drive lever fixed pin set collar	天秤駆動レバー固定ピンセットカラー	Ｈ×１	
2	QK230860	Take up lever driving lever a'ssy	天秤駆動レバーASSY	１set	
3	NB2QK230260	Take up lever driving lever	天秤駆動レバー	Ｈ×１	
4	QK230271	Take up lever driving roller	天秤駆動コロ	Ｈ×１	
5	A9010140	Needle bearing(K3×6×7TV)	ニードルベアリング(K3×6×7TV)	Ｈ×１	
6	QK230250C	Take up lever driving roller shaft	天秤駆動コロ軸	Ｈ×１	
7	KF230501	Take up lever roller a'ssy	天秤コロa'ssy	Ｈ×１	
8	KF230680	Cam followers(KR×4×7.9×15-1P×1)	カムフォロア(KR×4×7.9×15-1P×1)	Ｈ×１	
9	RH230610	Thrust washer	スラストワッシャー	Ｈ×１	
10	NB0QK230511	Take up lever stocker(S15)	天秤ストッカー(S15)	Ｈ×１	
11	NB0QK230210	Take up lever driving lever shaft	天秤駆動レバー軸	Ｈ×１	
12	RR320030C	Balancer set plate(For φ20 shaft)	バランサー止メ金具(φ20軸用)	Ｈ－１	
13	RR320021C	Balancer for φ20 shaft	バランサー φ20軸用	Ｈ－１	
14	QK230600	Take up lever･Needle bar drive a'ssy(S-head)	天秤・針棒駆動a'ssy(S頭部)	Ｈ×１	
15	HB230080C	Washer for cam(2)	カム用ワッシャー(2)	Ｈ×１	
16	HB230070C	Washer for cam(1)	カム用ワッシャー(1)	Ｈ×１	
17	QK230240	Take up lever cam S6S(S-head)	天秤カムS6S(S頭部)	Ｈ×１	
18	NB0QK230230	Take up lever cam base(S-head)	天秤カムベース(S頭部)	Ｈ×１	
19	HB230620	Cross recessed countersunk head screw	十字穴付皿小ネジ(浸炭焼入)	Ｈ×３	
20	NB0QK230220	Needle bar crank rod P54.5	針棒クランクロッド P54.5	Ｈ×１	
21	RH230271	Needle bearing	ニードルベアリング	Ｈ×１	
22	RN230010	Needle bar driving cam a'ssy	針棒駆動カムa'ssy	Ｈ×１	
23	RN230020C2	Needle bar driving cam(Eccentric 9.2 φ20)	針棒駆動カム(偏心9.2 φ20)	Ｈ×１	
24	RN230030	Bearing case a'ssy	ベアリングケースa'ssy	Ｈ×１	
25	A9010073	Ball bearing(6005ZZ)	ボールベアリング(6005ZZ)	Ｈ×１	
26	RN230040	Bearing case	ベアリングケース	Ｈ×１	
27	A9012421	C-ring for hole φ47	C型止メ輪穴用 φ47	Ｈ×１	
28	RH230330C	Needle bar driving cam set collar	針棒駆動カム締付カラー	Ｈ×１	
51		Hex. socket set screw M5×5	六角穴付止メネジ M5×5		
52		Hex. nut M4 Ⅰ(With spring washer)	六角ナット M4 1種(バネ座金付)		
53		Hex. socket set screw M5×10	六角穴付止メネジ M5×10		
54		Truss head screw M4×8	十字穴付トラス小ネジ M4×8		
55		Hex. socket head cap screw M4×12(With washers)	六角穴付ボルト M4×12(平座金 バネ座金付)		
56		Hex. socket head cap screw M5×15	六角穴付ボルト M5×15		
57		Hex. socket head cap screw M4×8(With washers)	六角穴付ボルト M4×8(平座金 バネ座金付)		
58		Hex. socket head cap screw M5×18	六角穴付ボルト M5×18		

04A Needle bar A
針棒A

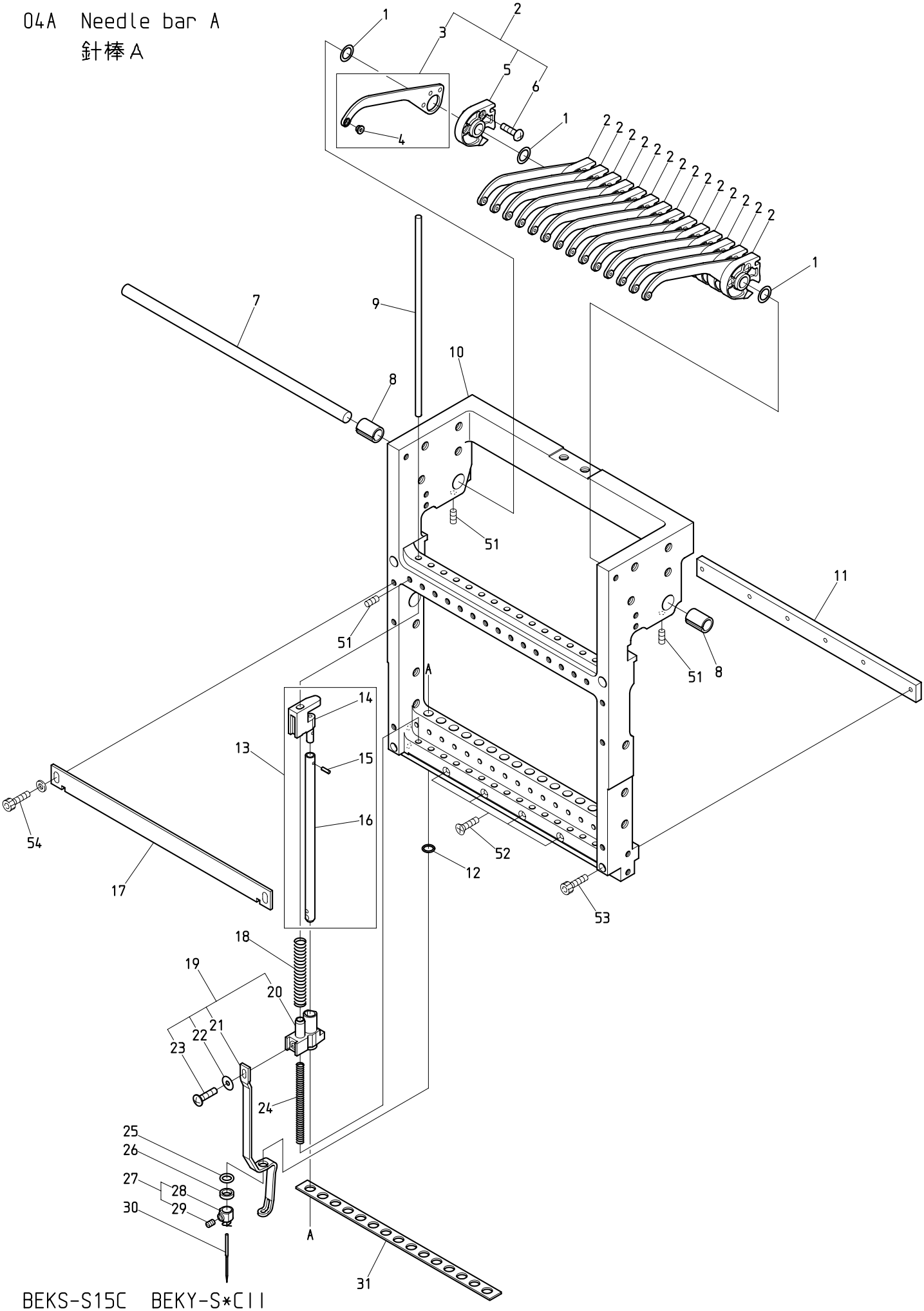

BEKS-S15C BEKY-S*CII

161027

０４Ａ　Needle bar A　　(H=Head Q'TY)

針棒Ａ　　（Ｈ＝頭数）

ITEM	ＬＩＳＴ No.	ＤＥＳＣＲＩＰＴＩＯＮ	部品名	Q'TY	ＮＯＴＥ
1	QK230520	Shim ring 8×12×0.5	シムリング 8×12×0.5	Ｈ×16	
2	QK230591	Take up lever a'ssy(S-head)	天秤ASSY(S頭部)	Ｈ×15	
3	QK230300C	Take up lever(S-head)	天秤(S頭部)	Ｈ×15	
4	HB230751C	Take up lever thread guide	天秤糸道ガイド	Ｈ×15	
5	QK230310C	Take up lever timing block	天秤従動ブロック	Ｈ×15	
6	A1SP10308S0Z	Cross recessed pan screw M3×8 SUS	十字穴付ナベ小ネジ M3×8 SUS	Ｈ×30	
7	NB0QK230470	Take up lever shaft(S15)	天秤シャフト(S15)	Ｈ×１	
8	NB0QK230390	Take up lever collar	天秤割カラー	Ｈ×２	
9	QK230360C	Needle bar guide shaft	針棒ガイド軸	Ｈ×15	
10	QK230491	Slide block(S15)	スライドブロック(S15)	Ｈ×１	
11	NB0QK230500	Bearing plate(S15)	ベアリングプレート(S15)	Ｈ×１	
12	A9014167	O-ring SS065	Oリング SS065	Ｈ×15	
13	QK230451	Needle bar a'ssy(S-head)	針棒ASSY(S頭部)	Ｈ×15	
14	QK230380C	Needle bar guide	針棒ガイド	Ｈ×15	
15	A9012539	Fluted pin PS03NC2×6.4(Without guide)	溝付ピン PS03NC2×6.4(案内部無シ)	Ｈ×15	
16	QK230370C	Needle bar	針棒	Ｈ×15	
17	QK230480	Needle bar stocker(S15)	針棒ストッカー(S15)	Ｈ×１	
18	KV230040	Needle bar spring(Upper,for thick type)	針棒バネ(上,厚物用)	Ｈ×15	
19	QK230561	Cloth hold a'ssy	布押エASSY	Ｈ×15	
20	QK230291	Cloth hold clamp	布押エクランプ	Ｈ×15	
21	QK230350C	Cloth hold(S-head)	布押エ(S頭部)	Ｈ×15	
22	QK230530	Shim ring 3×10×0.3	シムリング 3×10×0.3	Ｈ×15	
23	A9012589	Plus-minus binding head screw M3×6 (Trivalent chromate treatment)	プラスマイナスバインド小ネジ M3×6 (三価ホワイト)	Ｈ×15	
24	SG230220	Needle bar spring(Lower)	針棒バネ(下)	Ｈ×15	
25	KF232130	O-ring(1B-AS568-902) C03091B	Oリング(1B-AS568-902) C03091B	Ｈ×15	
26	HT230120	Washer 2.4	ジュラコンワッシャー 2.4	Ｈ×15	
27	RH230440	Needle clamp(With hook,set screw)	針止メ(フック・止メネジ付)	Ｈ×15	
28	RH230450	Needle clamp(With hook)	針止メ(フック付)	Ｈ×15	
29	RH230460	Needle clamp screw	針止ネジ	Ｈ×15	
30	FN070011RG	Needle(DBXK5 11RG)	針(DBXK5 11RG)	Ｈ×15	
31	SL230081	Needle bar felt	針棒フェルト	Ｈ×１	
51		Hex. socket set screw M4×6	六角穴付止メネジ M4×6		
52		Cross recessed countersunk head screw M3×28	十字穴付皿小ネジ M3×28		
53		Hex. socket head cap screw M3×30	六角穴付ボルト M3×30		
54		Hex. socket head cap screw M4×8 (With t0.5 plain washer)	六角穴付ボルト M4×8 (t0.5 平座金付)		

04B Needle bar B
針棒B

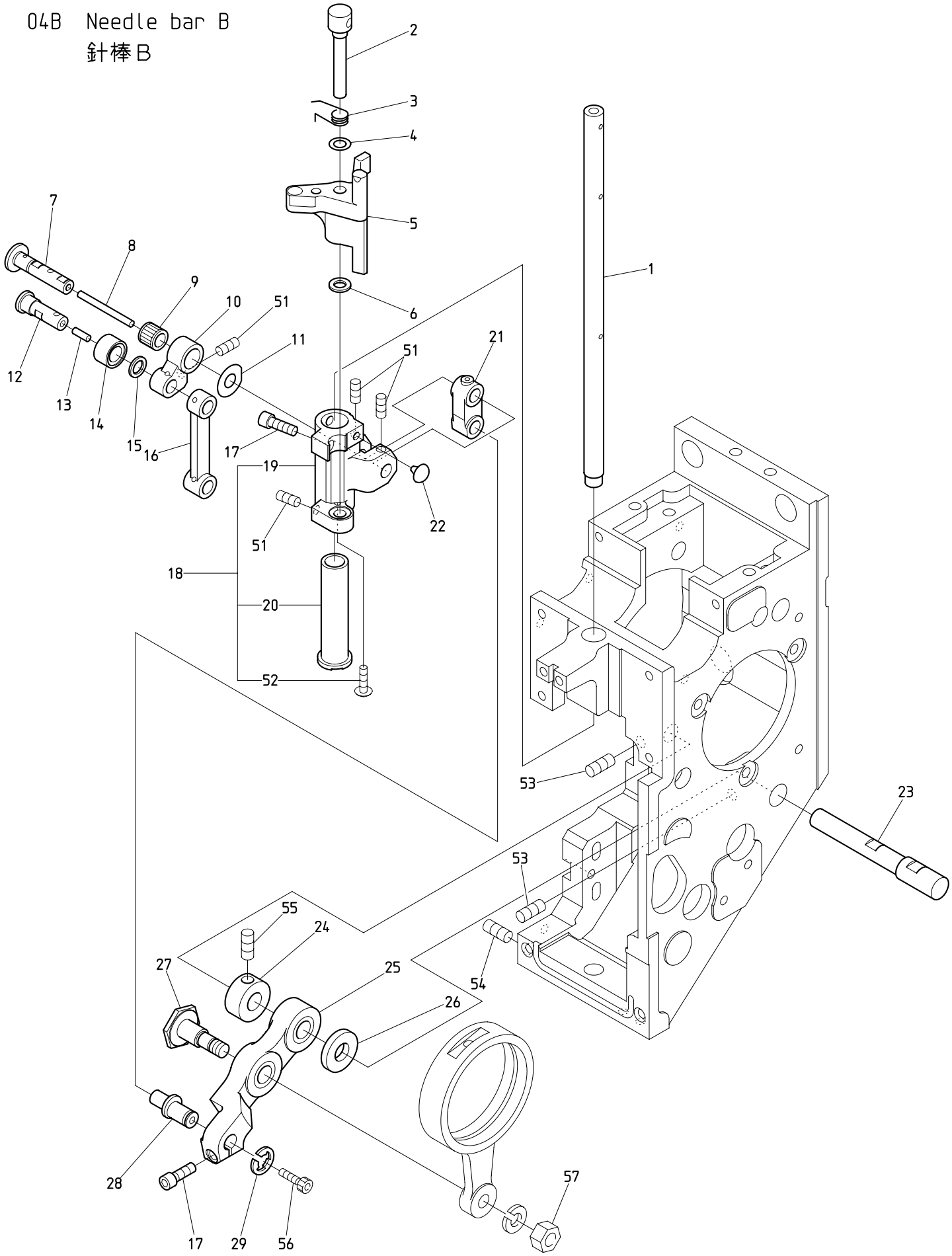

BEXT-S1501CBII BEXT-S1501CAII BEXT-S501CAII/S901CAII

BEXT-S501CBII/S901CBII BEXS-S15 BEKS-S15C BEKY-S*CII BEXT-S1501CII

161027

０４Ｂ　Needle bar B　(H=Head Q'TY)

針棒Ｂ　（Ｈ＝頭数）

ITEM	ＬＩＳＴ No.	ＤＥＳＣＲＩＰＴＩＯＮ	部品名	Q'TY	ＮＯＴＥ
1	QK230170	Driving shaft	駆動軸	Ｈ×１	
2	QK230061	Needle bar driver pin	針棒叩キピン	Ｈ×１	
3	QK230112	Needle bar driver spring	針棒叩キバネ	Ｈ×１	
4	QK230890	Shim ring 5×8.8×0.4	シムリング 5×8.8×0.4	Ｈ×１	
5	QK230121C	Needle bar driver	針棒叩キ	Ｈ×１	
6	QK230880	Shim ring 5×8.8×1	シムリング 5×8.8×1	Ｈ×１	
7	QK230710	Small link pin	小リンクピン	Ｈ×１	
8	HT230750	Oil core(30mm)	油芯(30mm)	Ｈ×１	
9	A9010144	Needle roller cage(KT698N)	ニードルケージ(KT698N)	Ｈ×１	
10	NB0QK230082	Link(Small) P14	リンク(小) P14	Ｈ×１	
11	QH230230	Shim ring(φ14.5) H	シムリング(φ14.5) H	Ｈ×１	
12	RR230131	Link roller joint pin	リンクコロジョイントピン	Ｈ×１	
13	HT230760	Oil core(8mm)	油芯(8mm)	Ｈ×１	
14	RR230151	Cloth hold roller(1.6S)	布押エコロ(1.6S)	Ｈ×１	
15	RR230140	Thrust washer	スラスト座金	Ｈ×１	
16	NB0QK230070	Link(Large) P40	リンク(大) P40	Ｈ×１	
17	HT230640	Driving shaft fixed plate clamp bolt	駆動軸固定プレート締メボルト	Ｈ×２	
18	QK230673	Needle bar driver slide block a'ssy	針棒叩キ摺動ブロックASSY	Ｈ×１	
19	QK230093C	Needle bar driver slide block	針棒叩キ摺動ブロック	Ｈ×１	
20	QK230650	Needle bar driver slide SUS bush(G7)	針棒叩キ摺動SUSブッシュ(G7)	Ｈ×１	
21	NB0QK230050	Needle bar driving link	針棒駆動リンク	Ｈ×１	
22	A9014211	Rubber cushion TM-96-3	プラグクッションゴム TM-96-3	Ｈ×１	
23	NB0QK230020	Needle bar driving lever shaft	針棒駆動レバー軸	Ｈ×１	
24	HB230271C	Needle bar driving lever fixing pin set collar	針棒駆動レバー固定ピンセットカラー	Ｈ×１	
25	NB2QK230031	Needle bar driving lever	針棒駆動レバー	Ｈ×１	
26	NB0QK230010	Needle bar driving lever thrust collar	針棒駆動レバースラストカラー	Ｈ×１	
27	HB230262C	Needle bar driving lever connecting pin	針棒駆動レバー連結ピン	Ｈ×１	
28	NB0QK230000	Needle bar driving lever pin	針棒駆動レバーピン	Ｈ×１	
29	A9012540	Bowed E-ring BETW-6	弓E形止メ輪 BETW-6(キジ)	Ｈ×１	
51		Hex. socket set screw M4×6(With nylon)	六角穴付止メネジ M4×6(ナイロン付)		
52		Truss head screw M2.5×4(With adhesive)	十字穴付トラス小ネジ M2.5×4(接着剤付)		
53		Hex. socket set screw M5×10	六角穴付止メネジ M5×10		
54		Hex. socket set screw(Truncated cone point) M5×8	六角穴付止メネジ(トガリ先) M5×8		
55		Hex. socket set screw M5×5	六角穴付止メネジ M5×5		
56		Hex. socket head cap screw M3×4	六角穴付ボルト M3×4		
57		Hex. nut M6 Ⅰ(With spring washer)	六角ナット M6 1種(バネ座金付)		

04C Needle bar C
針棒C

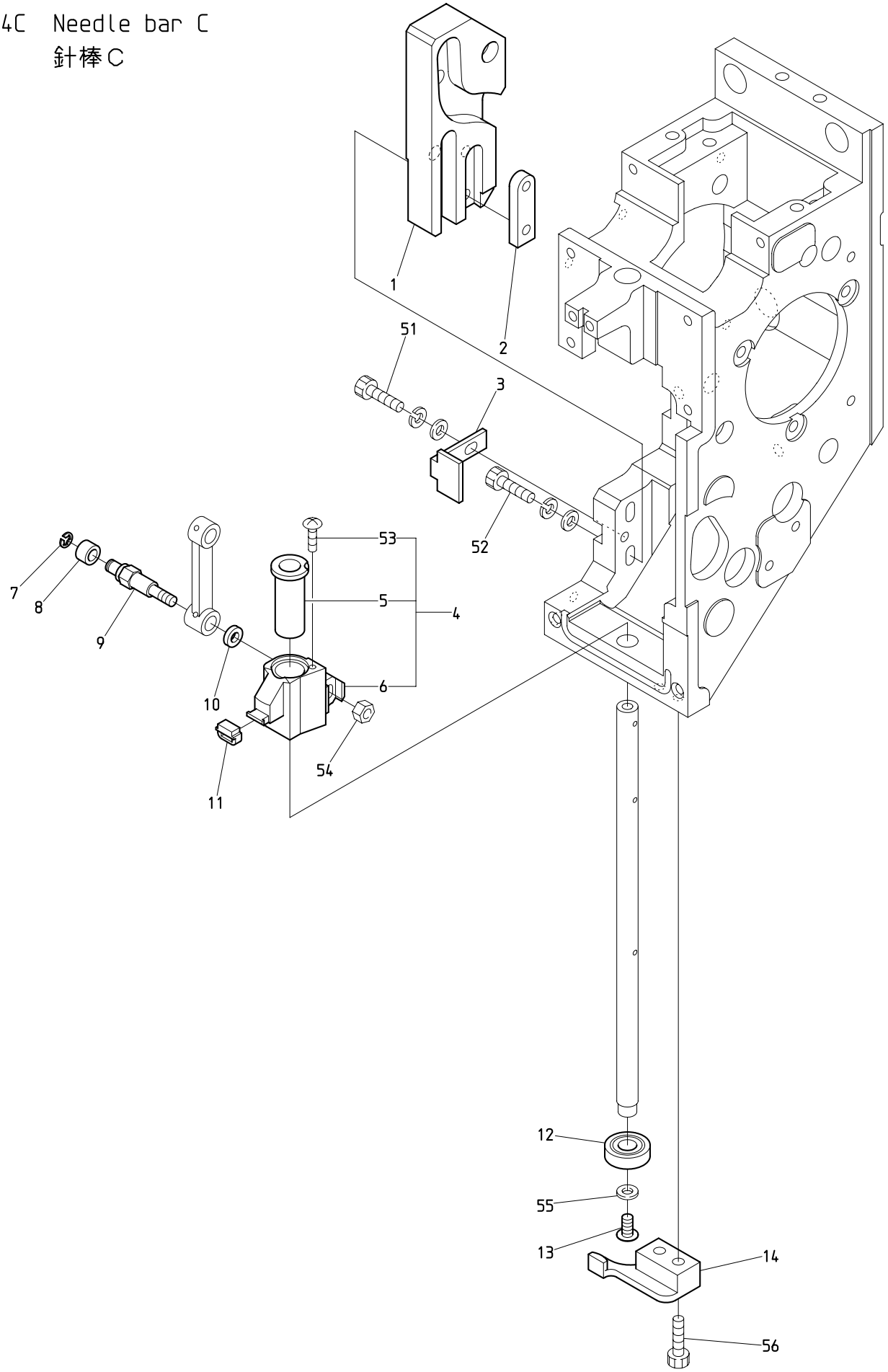

BEXT-S1501CBII BEXT-S1501CAII BEXT-S501CAII/S901CAII

BEXT-S501CBII/S901CBII BEXS-S15 BEKS-S15C BEKY-S*CII BEXT-S1501CII

０４Ｃ　Needle bar C　(H=Head Q'TY)

針棒Ｃ　（Ｈ＝頭数）

ITEM	ＬＩＳＴ No.	ＤＥＳＣＲＩＰＴＩＯＮ	部品名	Q'TY	ＮＯＴＥ
1	QK230040	Cloth hold K4 cam	布押エK4カム	Ｈ×１	
2	MK230080C	Cam tap plate	カムタッププレート	Ｈ×１	
3	SG230270	Cam guide plate	カムガイドプレート	Ｈ×１	
4	QK230680	Cloth hold support slide block a'ssy	布押エ受摺動ブロックASSY	Ｈ×１	
5	QK230660	Cloth hold support slide SUS bush(G7)	布押エ受摺動SUSブッシュ(G7)	Ｈ×１	
6	QK230151C	Cloth hold support slide block	布押エ受摺動ブロック	Ｈ×１	
7	A9012127	E-ring(φ3)	E型止メ輪(呼ビ径3)	Ｈ×１	
8	KF230531	Roller(For take up lever)	コロ(天秤用)	Ｈ×１	
9	SG230180	Link roller joint pin(Large)	リンクコロジョイントピン(大)	Ｈ×１	
10	SG230190	Washer for joint pin	ジョイントピン用ワッシャー	Ｈ×１	
11	HT230340	Cloth hold support rubber	布押エ受ゴム	Ｈ×１	
12	A9010139	Ball bearing(697ZZ)	ボールベアリング(697ZZ)	Ｈ×１	
13	QK231030	Truss screw M4×8(With adhesive)	超極低頭ボルト(M4-8)	Ｈ×１	
14	QK230320C	Slide block guide	スライドブロックガイド	Ｈ×１	
51		Hex. socket head cap screw M4×10(With washers)	六角穴付ボルト M4×10(平座金 バネ座金付)		
52		Hex. socket head cap screw M4×22(With washers)	六角穴付ボルト M4×22(平座金 バネ座金付)		
53		Truss head screw M2.5×4(With adhesive)	十字穴付トラス小ネジ M2.5×4(接着剤付)		
54		Hex. nut M4 I	六角ナット M4 1種		
55		Plain washer φ4.3×φ10×t0.8 (Black oxide finish)	平座金 φ4.3×φ10×t0.8 (黒染)		
56		Hex. socket head cap screw M4×12	六角穴付ボルト M4×12		

04D Needle bar D
針棒D

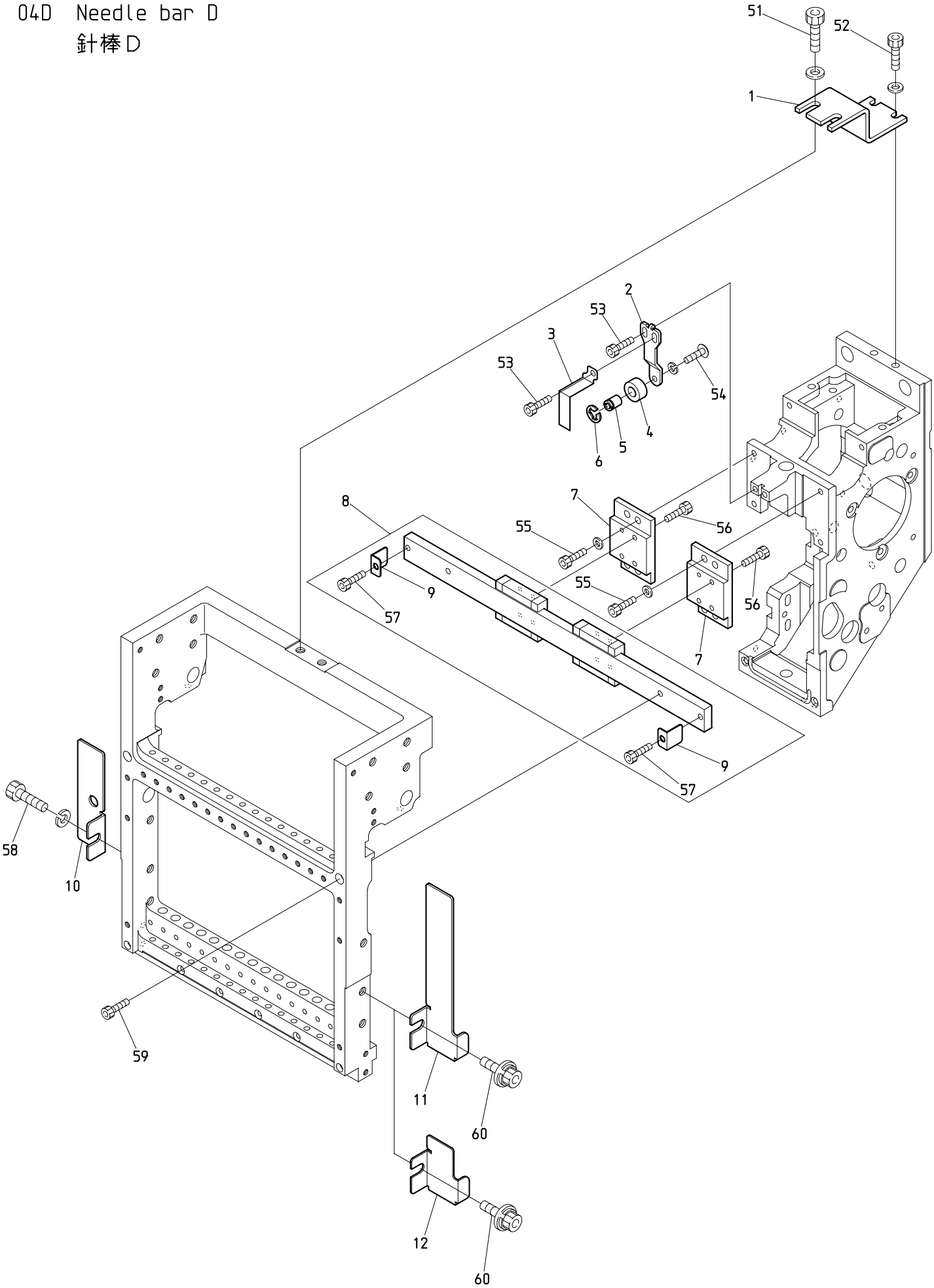

BEXS-S15 BEKS-S15C

160927

０４Ｄ　Needle bar D

(H=Head Q'TY)(※ Depends on machine type)

針棒Ｄ

（Ｈ＝頭数)(※は機種によって異なる)

ITEM	ＬＩＳＴ No.	ＤＥＳＣＲＩＰＴＩＯＮ	部品名	Q'TY	ＮＯＴＥ
1	QK230440	Slide block fixed plate	スライドブロック固定金具	※	Machine shipment remove 機械出荷時除去
2	NB0QK230182	Needle bar stopper bracket	針棒ストッパーブラケット	Ｈ×１	
3	NB0QK230200	Indication plate(S-head)	表示プレート(S頭部)	Ｈ×１	
4	NB0HT230221	Needle bar stopper	針棒ストッパ	Ｈ×１	
5	QK230190C	Needle bar stopper fixing pin	針棒ストッパ取付ピン	Ｈ×１	
6	A9012471	E-ring(φ6) Black oxide finish	E型止メ輪(呼ビ径6) 黒染	Ｈ×１	
7	NB0QK230281	Linear guide base	リニアガイドベース	Ｈ×２	
8	A9011331	S15 LM guide(2SRS9WMUUCSE+280LMS)	S15 LMガイド(2SRS9WMUUCSE+280LMS)	Ｈ×１	
9	NB0QK230870	L-tipe stopper 9W	L形ストッパー 9W	Ｈ×２	
10	QK250380	L-flare cover(Last head)	Lフレアカバー(最終頭)	１	Last head 最終頭
11	QK250161	R-flare cover	Rフレアカバー	１	1st head 1頭目
12	QK250170	R-flare cover(Small)	Rフレアカバー(小)	Ｈ－１	Except 1st head 1頭目以外
51		Hex. socket head cap screw M6×15 (With spring washer)	六角穴付ボルト M6×15 (バネ座金付)		
52		Hex. socket head cap screw M5×12 (With spring washer)	六角穴付ボルト M5×12 (バネ座金付)		
53		Hex. socket head cap screw M4×8	六角穴付ボルト M4×8		
54		Hex. socket button head screw M4×8 (With spring washer)	六角穴付ボタンボルト M4×8 (バネ座金付)		
55		Hex. socket head cap screw M4×12 (With plain washer)	六角穴付ボルト M4×12 (平座金付)		
56		Hex. socket head cap screw M3×6(With adhesive)	六角穴付ボルト M3×6(接着剤付)		
57		Hex. socket head cap screw M4×6 (Black oxide finish)	六角穴付ボルト M4×6 (黒染)		
58		Hex. socket head cap screw M6×8 (With spring washer)	六角穴付ボルト M6×8 (バネ座金付)		
59		Hex. socket head cap screw M4×25	六角穴付ボルト M4×25		
60		Hex. socket head cap screw with captive washer M6×10	座金組込六角穴付ボルト M6×10		

04E Needle bar E
針棒E

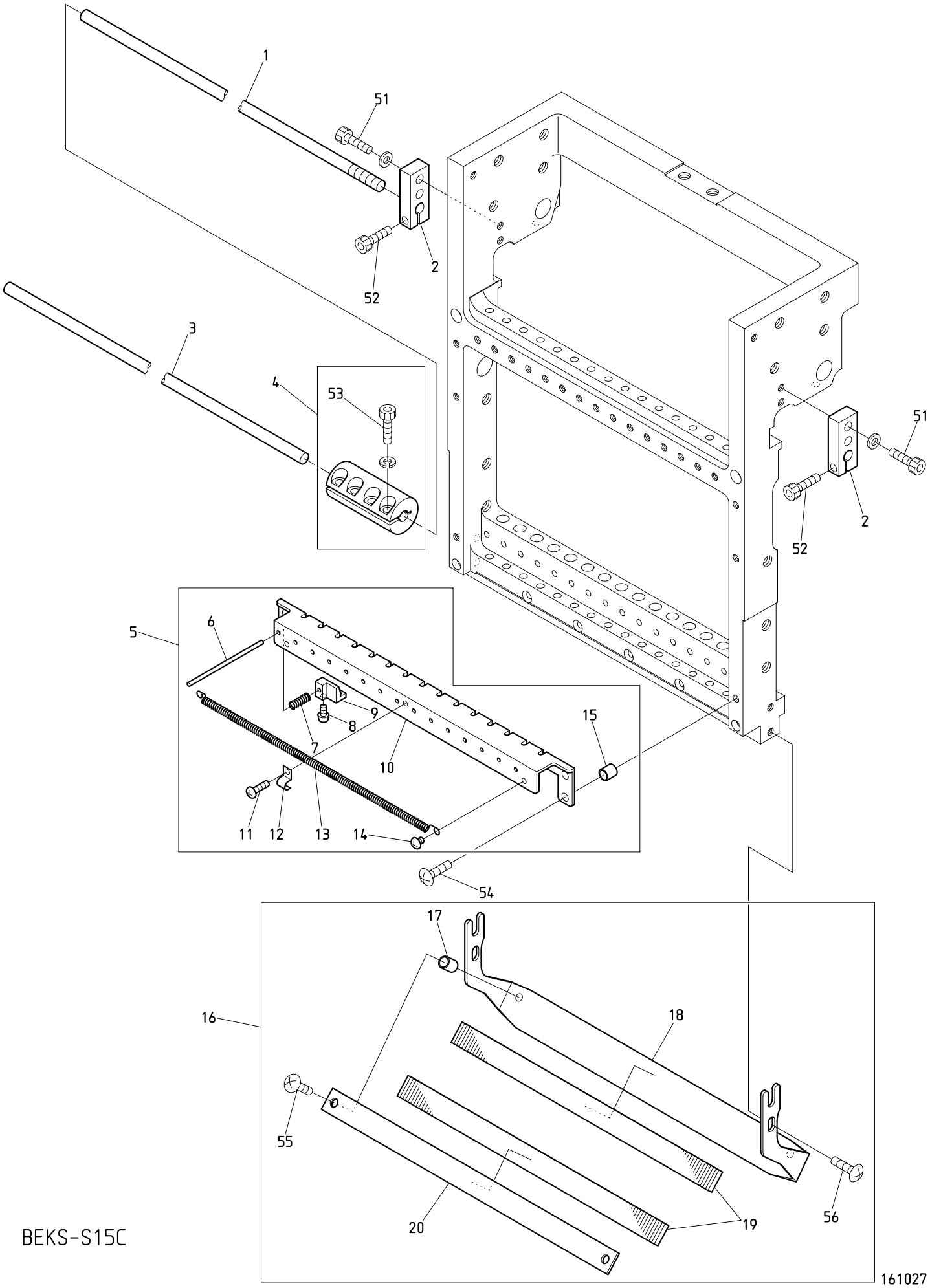

BEKS-S15C

０４Ｅ　Needle bar E　　(H=Head Q'TY)

針棒Ｅ　　（Ｈ＝頭数）

ITEM	ＬＩＳＴ No.	ＤＥＳＣＲＩＰＴＩＯＮ	部品名	Q'TY	ＮＯＴＥ
1	SG330020	Connecting rod right	連結ロッド右	1	
2	SG230290	Slide block holder	スライドブロックホルダー	Ｈ×２	
3	SG330010	Connecting rod	連結ロッド	２	
4	SG330041C	Rod joint φ6	ロッドジョイントφ6	２	
5	QK270271	Thread support apron a'ssy(S15)	糸保持エプロンASSY(S15)	Ｈ×１	
6	QK270150	Thread support pin(SH)	糸保持ピン(SH)	Ｈ×15	
7	PF270050	Thread support spring(TSQ)	糸保持バネ(TSQ)	Ｈ×15	
8	HT270063	Thread support clamp set screw(YN)	糸保持クランプ止メネジ(YN)	Ｈ×15	
9	PF270040	Thread support clamp(TSQ)	糸保持クランプ(TSQ)	Ｈ×15	
10	SL270150	Thread support apron(S15)	糸保持エプロン(Z15)	Ｈ×１	
11	A1SP10303V0Z	Cross recessed pan screw M3×3 (Trivalent chromate treatment)	十字穴付ナベ小ネジ M3×3 (三価クロメート)	Ｈ×１	
12	PF270060	Thread holder spring fixed bracket	糸止メバネ取付ブラケット	Ｈ×１	
13	SL270130	Thread holder spring(S15)	糸止メバネ-Z15/S15	Ｈ×１	
14	SL270040	Thread holder spring fixed screw	糸止メバネ取付ネジ	Ｈ×２	
15	A9012564	Spacer(Roll bush) 5×6.5	スペーサー(巻ブッシュ) 5×6.5	Ｈ×２	
16	QK270201	Thread guard disk(S15) a'ssy	糸掛皿(S15) ASSY	Ｈ×１	
17	A9012548	Spacer(Roll bush) 5×8	スペーサー(巻ブッシュ) 5×8	Ｈ×２	
18	NB0QK270210	Thread guard disk bracket(S15)	糸掛皿ブラケット(S15)	Ｈ×１	
19	RD270020	Napped plate	植毛プレート	Ｈ×２	
20	NB0RD270041	Thread guard disk(Upper)	糸掛皿(上)	Ｈ×１	
51		Hex. socket head cap screw M4×15 (With plain washer)	六角穴付ボルト M4×15 (平座金付)		
52		Hex. socket head cap screw M4×14	六角穴付ボルト M4×14		
53		Hex. socket head cap screw M4×12 (With spring washer) (Black oxide finish)	六角穴付ボルト M4×12 (バネ座金付) (黒染)		
54		Truss head screw M4×15	十字穴付トラス小ネジ M4×15		
55		Truss head screw M4×12	十字穴付トラス小ネジ M4×12		
56		Truss head screw M4×8	十字穴付トラス小ネジ M4×8		

04F Needle bar F
針棒F

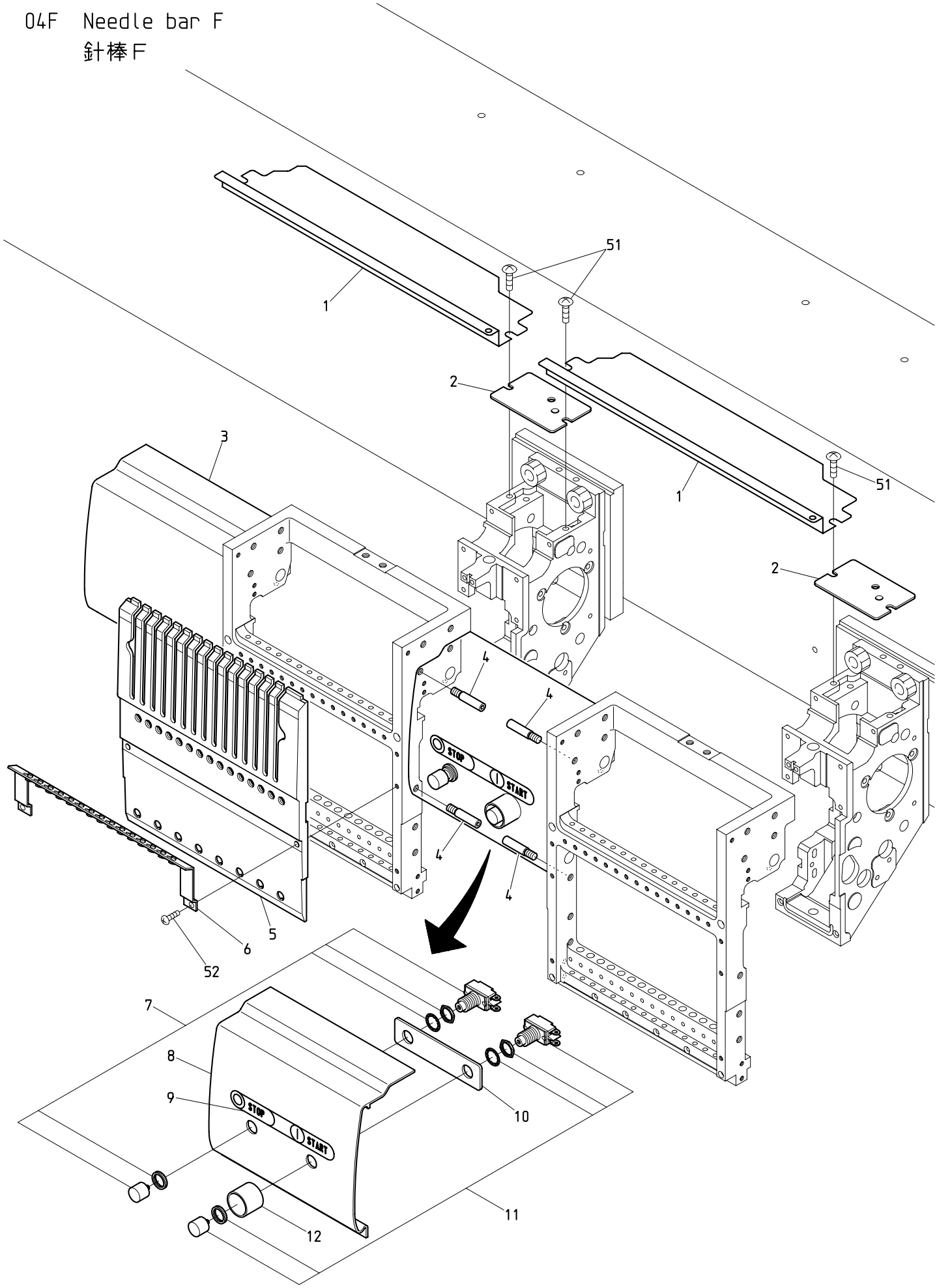

BEXS-S15 BEKS-S15C

160928

０４Ｆ　Needle bar F　(H=Head Q'TY)

針棒Ｆ　（Ｈ＝頭数）

ITEM	ＬＩＳＴ No.	ＤＥＳＣＲＩＰＴＩＯＮ	部品名	Q'TY	ＮＯＴＥ
1	QJ250283	Upper shaft guard(Needle between 380) XY-S15C	上軸ガード(針間380) XY-S15C	Ｈ－１	
2	NB0QK250000	Arm upper cover(S-head)	アーム上蓋(S頭部)	Ｈ×１	
3	NB0QK250231P380	Head between cover(S15,P380)	ヘッド間カバー(S15,P380)	１０	
4	NB0QK250072	Cover set pin	カバー固定ピン	H×4-4	Without 1st head right side・Last head left side 1頭目右側と最終頭左側不要
5	NB0QK250151	Head cover(S15)	ヘッドカバー(S15)	Ｈ×１	
6	QK240121	Thread guard(With ceramic) S15	大糸掛ケ(碍子付) S15	Ｈ×１	
7	A9052081	Push button switch(SB-221 N/O,AT-412R)	押ボタンスイッチ(SB-221 N/O,AT-412R)	４	
8	NB0QK250341P380	Head between cover(S15,P=380) SW	ヘッド間カバー(S15,P=380) SW	４	
9	SF790150	START/STOP sticker	START/STOPシール	４	
10	QK250420	Reinforcement plate(S15)	補強プレート(S15C)	４	
11	A9052080	Push button switch(SB-221 N/O,AT-412M)	押ボタンスイッチ(SB-221 N/O,AT-412M)	４	
12	KX510140	Switch cover	スイッチカバー	４	
51		Truss head screw M5×8(Chrome plating)	十字穴付トラス小ネジ M5×8(クロムメッキ)		
52		Cross recessed pan screw M4×15	十字穴付ナベ小ネジ M4×15		

05 Jump
ジャンプ

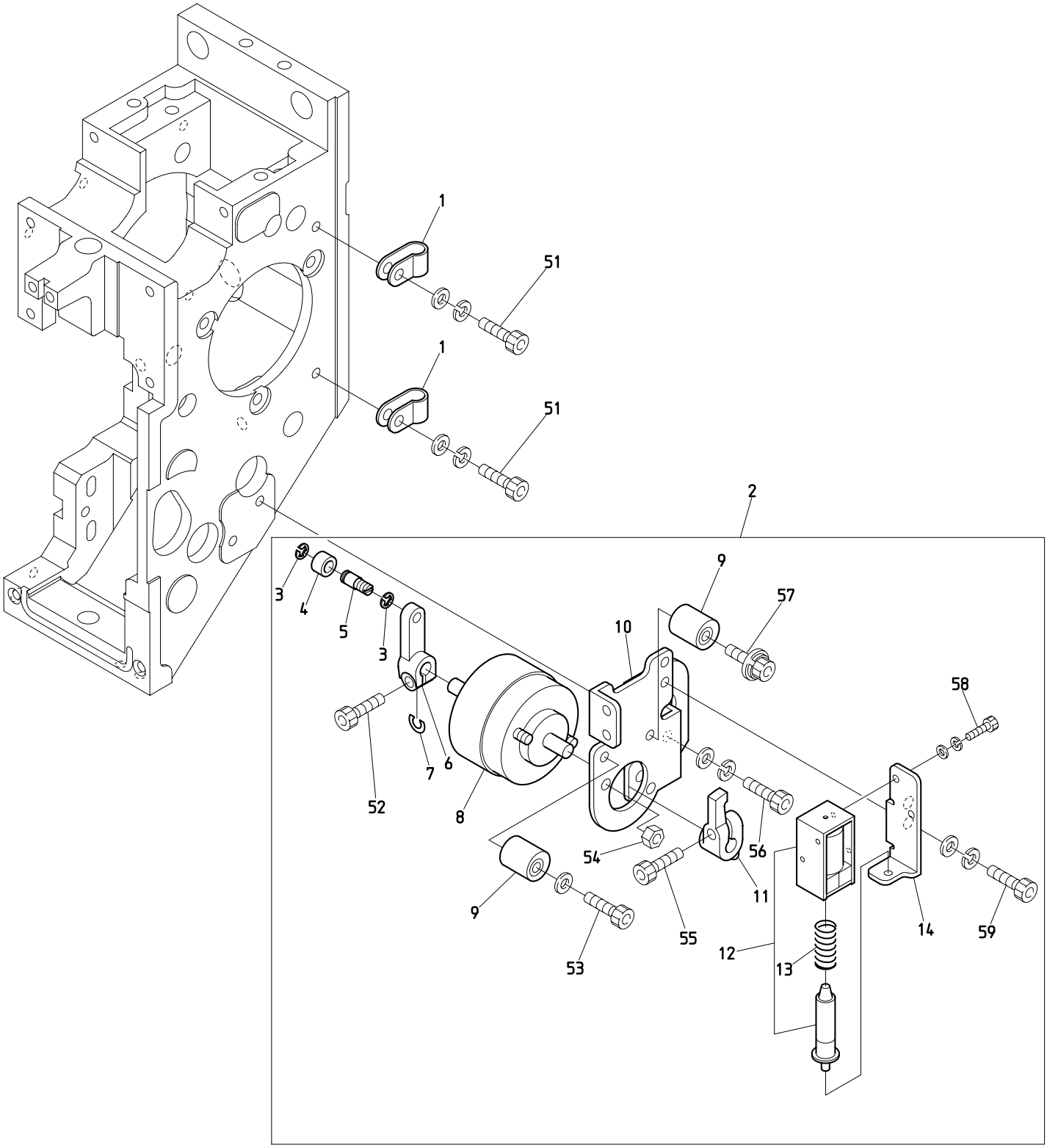

BEXS-S15 BEKS-S15C BEKY-S*CII

161119

０５　Jump　　(H=Head Q'TY)

ジャンプ　　（Ｈ＝頭数）

ITEM	ＬＩＳＴ No.	ＤＥＳＣＲＩＰＴＩＯＮ	部品名	Q'TY	ＮＯＴＥ
1	A9068002	Nylon clamp(SN-4A)	ナイロンクランプ(SN-4A)	Ｈ×２	
2	QK240002	Jump a'ssy	ジャンプASSY	Ｈ×１	
3	A9012127	E type retaining ring φ3	E型止メ輪(呼ビ径3)	Ｈ×２	
4	KF230531	Roller(For take up lever)	コロ(天秤用)	Ｈ×１	
5	QK240040C	Jump roller shaft	ジャンプコロ軸	Ｈ×１	
6	NB0QK240011	Jump lever	ジャンプレバー	Ｈ×１	
7	QK240360	Washer for jump lever(S)	ジャンプレバー用座金(S)	Ｈ×１	
8	A9056055	Rotary solenoid 4ER25-34×3×4×8×9(ETL)	ロータリーソレノイド 4ER25-34×3×4×8×9(ETL)	Ｈ×１	
9	KN272401	Stopper eccentric	ストッパーエキセン	Ｈ×２	
10	NB0QK240052	Jump solenoid bracket	ジャンプSOLブラケット	Ｈ×１	
11	NB0QK240020	Jump stop lever	ジャンプストップレバー	Ｈ×１	
12	HB560212	Keep solenoid TDS-K07A(ETL)	キープソレノイド TDS-K07A(ETL)	Ｈ×１	
13	HB560061	Keep solenoid spring	キープソレノイドスプリング	Ｈ×１	
14	QK240061	Jump keep solenoid bracket	ジャンプキープSOLブラケット	Ｈ×１	
51		Hex. socket head cap screw M4×8 (With plain washer)	六角穴付ボルト M4×8 (平座金付)		
52		Hex. socket head cap screw M4×10	六角穴付ボルト M4×10		
53		Hex. socket head cap screw M4×18 (With plain washer)	六角穴付ボルト M4×18 (平座金付)		
54		Hex. nut M4 Ⅲ(Trivalent chromate treatment)	六角ナット M4 3種(三価クロメート)		
55		Hex. socket head cap screw M4×12	六角穴付ボルト M4×12		
56		Hex. socket head cap screw M4×12(With washers)	六角穴付ボルト M4×12(平座金 バネ座金付)		
57		Hex. socket head cap screw with captive washer M4×18(P=3) (Plating finish)	座金組込六角穴付ボルト M4×18(P=3) (仕上メッキ)		
58		Hex. socket head cap screw M2.6×5(With washers)	六角穴付ボルト M2.6×5(平座金 バネ座金付)		
59		Hex. socket head cap screw M4×8(With washers)	六角穴付ボルト M4×8(平座金 バネ座金付)		

06 Thread guide
糸道

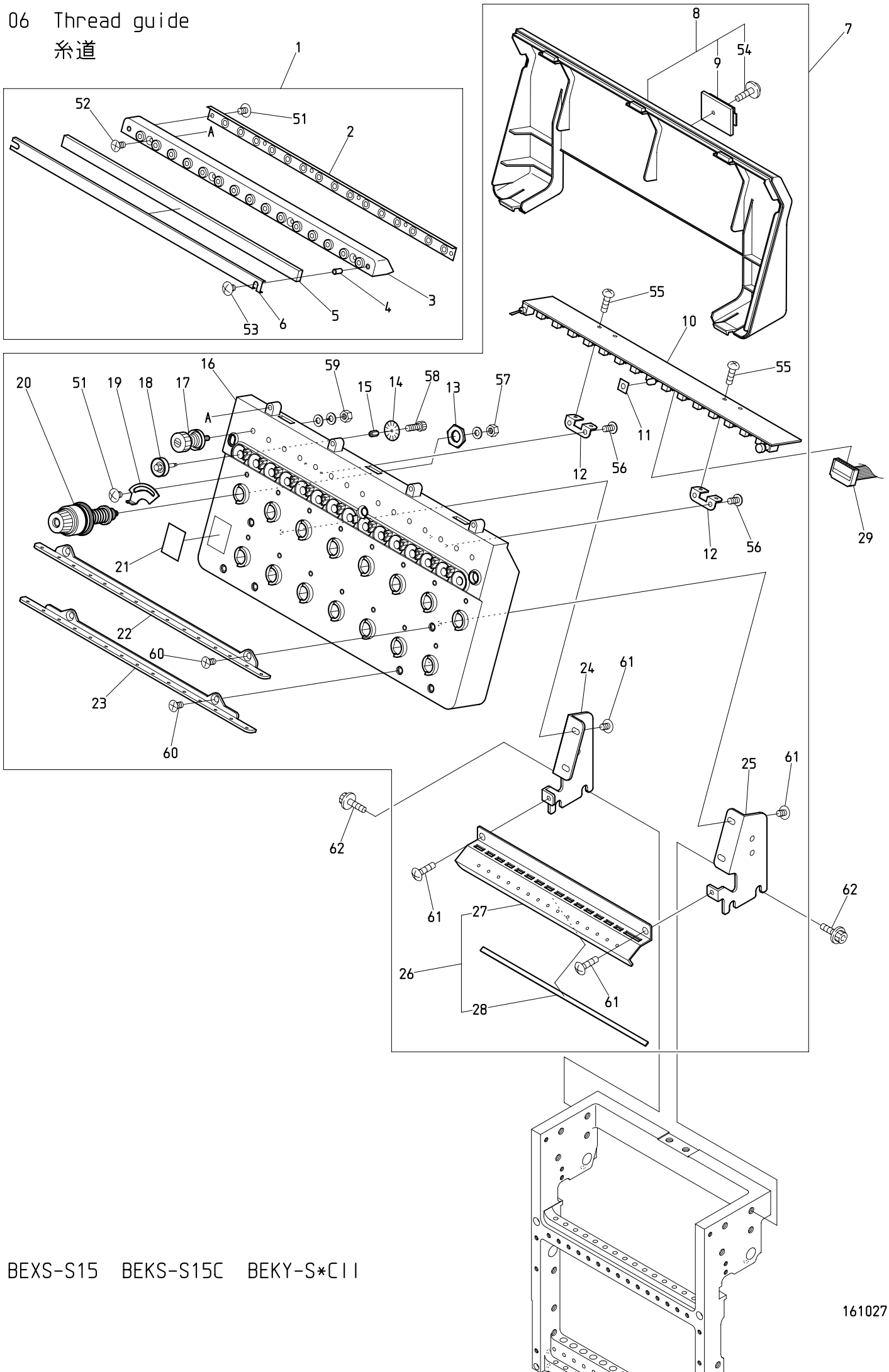

BEXS-S15 BEKS-S15C BEKY-S*CII

161027

０６　Thread guide　　(H=Head Q'TY)

糸道　　（Ｈ＝頭数）

ITEM	ＬＩＳＴ No.	ＤＥＳＣＲＩＰＴＩＯＮ	部品名	Q'TY	ＮＯＴＥ
1	PG240030	Thread collar base a'ssy(VS-Z15)	糸口ベースAssy(VS-Z15)	Ｈ×１	
2	RV240180	Tube holder(D-ZQ)	チューブホルダー(D-ZQ)	Ｈ×１	
3	PG240040	Thread collar base(VS-Z15)	糸口ベース(VS-Z15)	Ｈ×１	
4	A9012438	Felt hold spacer(DSH-ZQ)	フェルト押エ部スペーサ	Ｈ×２	
5	RV240110	Felt(DSH-ZQ)	フェルト(DSH-ZQ)	Ｈ×１	
6	RV240100	Felt frame(DSH-ZQ)	フェルト枠(DSH-ZQ)	Ｈ×１	
7	QK240132	Tension base a'ssy(S15)	テンション台Assy(S15)	Ｈ×１	
8	PG240020	Tension base cover(VS-Z15)	テンション台カバー(VS-Z15)	Ｈ×１	
9	A9068032	FCW clamp(FCW-26)	FCWクランプ(FCW-26)	Ｈ×１	
10	EBY02613	C1215・switch board with thread detection	C1215・15本針糸検付スイッチ基板	Ｈ×１	
11	RR240660	LED oil avoid rubber plate	LED油避ケゴム板	Ｈ×１	
12	RR240330	Switch board fixed base	スイッチ基板取付ベース(DS)	Ｈ×２	
13	HT240180	SM-nut	SMナット	Ｈ×15	
14	NBOHT240101	Lower thread detection sensor disk(YN)	下糸検知センサーディスク(YN)	Ｈ×15	
15	KN540510	Tension wheel nut	テンションホイールナット	Ｈ×15	
16	PG240010	Tension base case a'ssy(VS-Z15)	テンション台ケース Assy(VS-Z15)	Ｈ×１	
17	RR240300C	Tension a'ssy(DS)	糸調子ASSY(DS)	Ｈ×15	
18	HT240290	Tension wheel a'ssy	テンションホイール組立	Ｈ×15	
19	NBORR240510	Thread spring adjusting plate	糸掛ケバネ調整板	Ｈ×15	
20	RD240154	Dial tension a'ssy(DS)	ダイヤル糸調子組(DS)	Ｈ×15	
21	RR240390	Number label	番号ラベル	Ｈ×１	
22	RV240040	Thread guide plate upper(DSH-ZQ)	糸案内プレート・上(DSH-ZQ)	Ｈ×１	
23	RV240050	Thread guide plate lower(DSH-ZQ)	糸案内プレート・下(DSH-ZQ)	Ｈ×１	
24	NBOQK240140	Tension base bracket・R(S15)	テンション台ベース・R(S15)	Ｈ×１	
25	NBOQK240150	Tension base bracket・L(S15)	テンション台ベース・L(S15)	Ｈ×１	
26	QK240262	Second thread guide plate a'ssy(S15)	第二糸案内プレートASSY(S15)	Ｈ×１	
27	QK240163	Second thread guide plate(S15)	第二糸案内プレート(S15)	Ｈ×１	
28	QK240170	Sponge rubber(S15)	スポンジゴム(S15)	Ｈ×１	
29	EP535860	K2074,16 needle flat cable 900L(Braid)	K2074,16芯フラットケーブル900L(ヘンソ)	８	Odd head 奇数頭
	EP535940	16 needle flat cable 1500L(Braid)	16芯フラットケーブル1500L(編組)	７	Even head 偶数頭
51		Truss head screw M3×5	十字穴付トラス小ネジ M3×5		
52		Cross recessed countersunk head screw M3×8	十字穴付皿小ネジ M3×8		
53		Truss head screw M3×14	十字穴付トラス小ネジ M3×14		
54		Cross recessed pan head taptite B type with flange M3×8	十字穴付ナベタップタイト Bタイプ フランジ付 M3×8		
55		Cross recessed pan screw M3×4	十字穴付ナベ小ネジ M3×4		
56		Cross recessed pan head taptite B type M3×8	十字穴付ナベタップタイト Bタイプ M3×8		
57		Hex. nut M4 Ⅰ(With plain washer)	六角ナット M4 1種(平座金付)		
58		Hex. socket head cap screw M2×3	六角穴付ボルト M2×3		
59		Hex. nut SM11/64(With washers)	六角ナット SM11/64(平座金 バネ座金付)		
60		Cross recessed countersunk head screw M4×8	十字穴付皿小ネジ M4×8		
61		Truss head screw M4×10	十字穴付トラス小ネジ M4×10		
62		Hex. socket head cap screw with flange M6×15	フランジ付六角穴付ボルト M6×15		

07A Color change A

色換えA

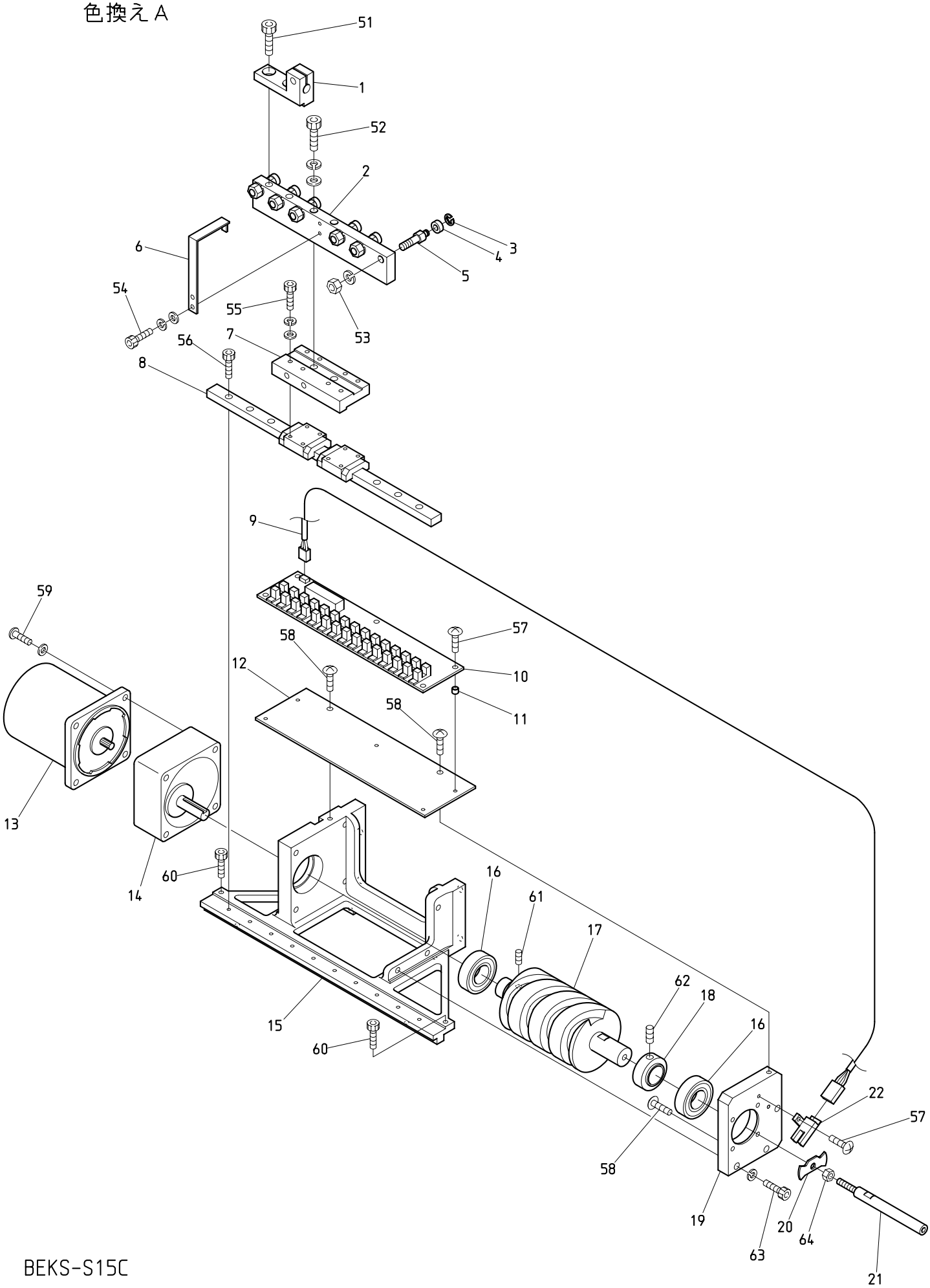

BEKS-S15C

161028

０７Ａ　Color change A
色換えＡ

ITEM	ＬＩＳＴ No.	ＤＥＳＣＲＩＰＴＩＯＮ	部品名	Q'TY	ＮＯＴＥ
1	QK330011	Joint block(SH)	ジョイントブロック(SH)	1	
2	SG330112	Connecting block	連結ブロック	1	
3	A9012127	E type retaining ring φ3	Ｅ形リング 呼ビ径 φ3	6	
4	A9010063	Bearing MR105ZZ(NSK)	ミニチュア玉軸受ケ MR105ZZ(NSK)	6	
5	KX330160	Connecting collar shaft	連結コロ軸	6	
6	SG330141	Sensor dock	センサードック	1	
7	SG330120	LM base plate	LMベースプレート	1	
8	SG330100	LM guide 2SRS12MUU+265M(THK)	LMガイド 2SRS12MUU+265M(THK)	1	
9	A9053079	Lock sensor cable Z type	ロックセンサーケーブルZ用	1	
10	EBY01650	Color change board	色換エ基板	1	
11	A9012208	Spacer(Roll bush) φ5×4L	スペーサー(巻ブッシュ) φ5×4L	5	
12	SG330131	Board fixed base	基板取付ベース	1	
13	A9065104	Reversible motor 3RK15GN-AW-E1	レバーシブルモーター 3RK15GN-AW-E1	1	
14	A9065116	Gear head 3GN18K-D12(Oriental)	ギヤヘッド 3GN18K-D12(オリエンタル)	1	
15	SG330060	Color change base	色換エ土台	1	
16	A9010004	Bearing 6003ZZ	ベアリング 6003ZZ	2	
17	SG330270	Color change cam(15W)	色換エカム(15W)	1	
18	SG330080	Bearing hold collar	ベアリング押エカラー	1	
19	SG330090	Color change side plate	色換エサイドプレート	1	
20	SG330152	Rotation sensor dock(50 degrees detection)	回転センサードック(50度検知)	1	
21	SG330351	Color change guide handle	色換エガイドハンドル	1	
22	A9060063	Photo micro sensor EE-SX672A	アンプ内臓フォトマイクロセンサー EE-SX672A	1	
51		Hex. socket head cap screw M6×16	六角穴付ボルト M6×16		
52		Hex. socket head cap screw M6×35(With washers)	六角穴付ボルト M6×35(平座金 バネ座金付)		
53		Hex. nut M6(With spring washer)	六角ナット M6(バネ座金付)		
54		Hex. socket head cap screw M3×10(With washers)	六角穴付ボルト M3×10(平座金 バネ座金付)		
55		Hex. socket head cap screw M3×14(With washers)	六角穴付ボルト M3×14(平座金 バネ座金付)		
56		Hex. socket head cap screw M3×10	六角穴付ボルト M3×10		
57		Truss head screw M3×8	十字穴付トラス小ネジ M3×8		
58		Truss head screw M4×8	十字穴付トラス小ネジ M4×8		
59		Cross recessed pan screw M5×50 (With plain washer)	十字穴付ナベ小ネジ M5×50 (平座金付)		
60		Hex. socket head cap screw M4×6	六角穴付ボルト M4×6		
61		Hex. socket set screw M5×10	六角穴付止メネジ M5×10		
62		Hex. socket set screw M6×5	六角穴付止メネジ M6×5		
63		Hex. socket head cap screw M5×20 (With spring washer)	六角穴付ボルト M5×20 (バネ座金付)		
64		Hex. nut M5	六角ナット M5		

07B Color change B
色換えB

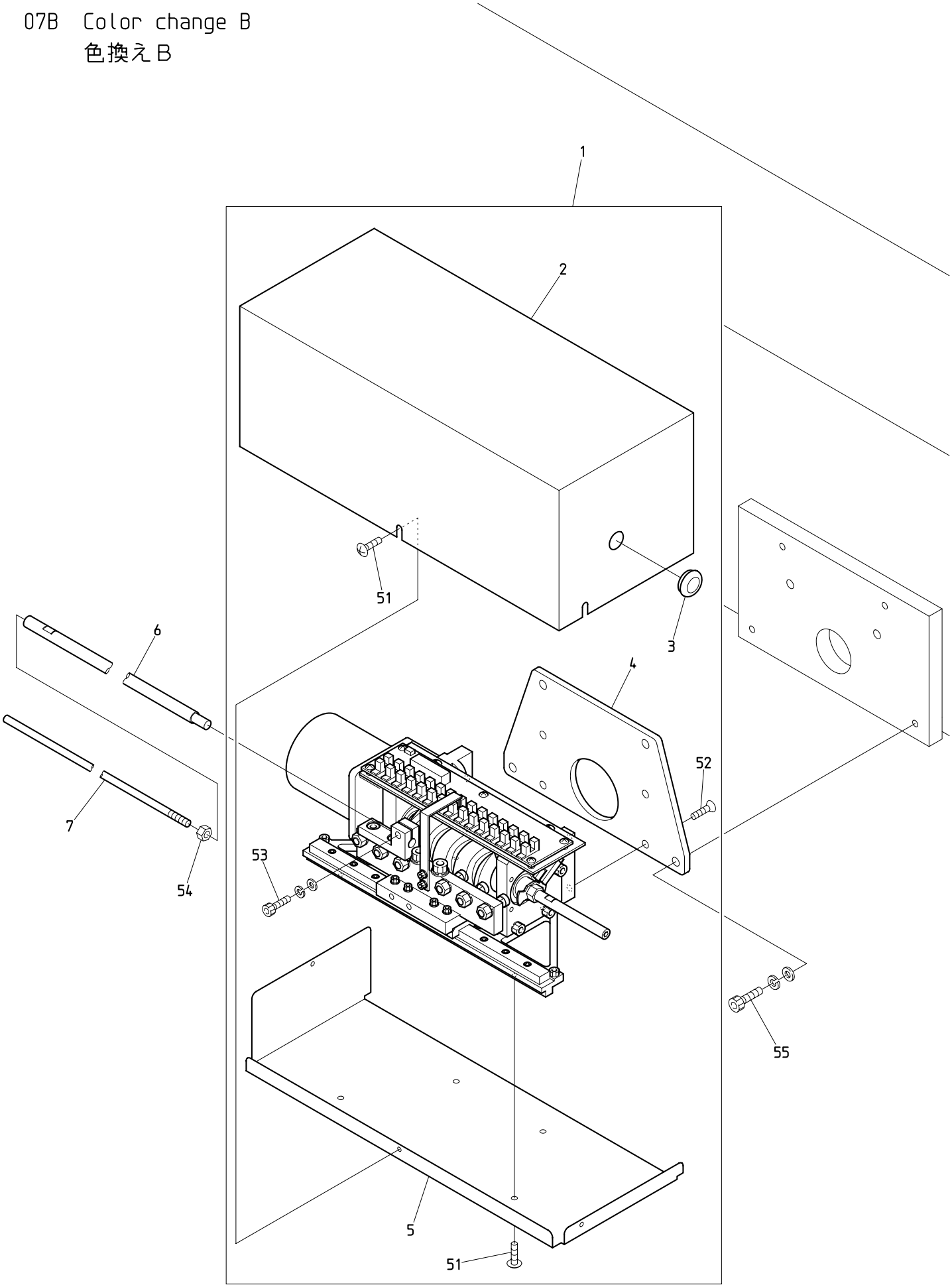

BEKS-S15C

161002

０７Ｂ　Color change B　(※ Depends on machine type)

色換えＢ　(※は機種によって異なる)

ITEM	ＬＩＳＴ No.	ＤＥＳＣＲＩＰＴＩＯＮ	部品名	Q'TY	ＮＯＴＥ
1	QK330132	S15C color change a'ssy	S15C色換エASSY	1	
2	QK330121	Color change cover(For cylinder upper) SH	色換エカバー(シリンダー用上) SH	1	
3	A9014059	Rubber grommet MG(MG-1)	膜付グロメットMG(MG-1)	1	
4	QK330020	Color change fixed base(SH)	色換エ取付ベース(SH)	1	
5	QK330041	Color change cover(Lower) SH	色換エカバー(下) SH	1	
6	SG330030	Color change connecting shaft(For Z12/V500)	色替連結軸(Z12/V500用)	1	※
7	SG330020	Connecting rod right	連結ロッド右	1	
51		Truss head screw M4×8	十字穴付トラス小ネジ M4×8		
52		Cross recessed countersunk head screw M6×15 (With adhesion)	十字穴付皿小ネジ M6×15 (接着剤付)		
53		Hex. socket head cap screw M5×15(With washers)	六角穴付ボルト M5×15(平座金 バネ座金付)		
54		Hex. nut M6	六角ナット M6		
55		Hex. socket head cap screw M6×25(With washers)	六角穴付ボルト M6×25(平座金 バネ座金付)		

08A Drive A
駆動A

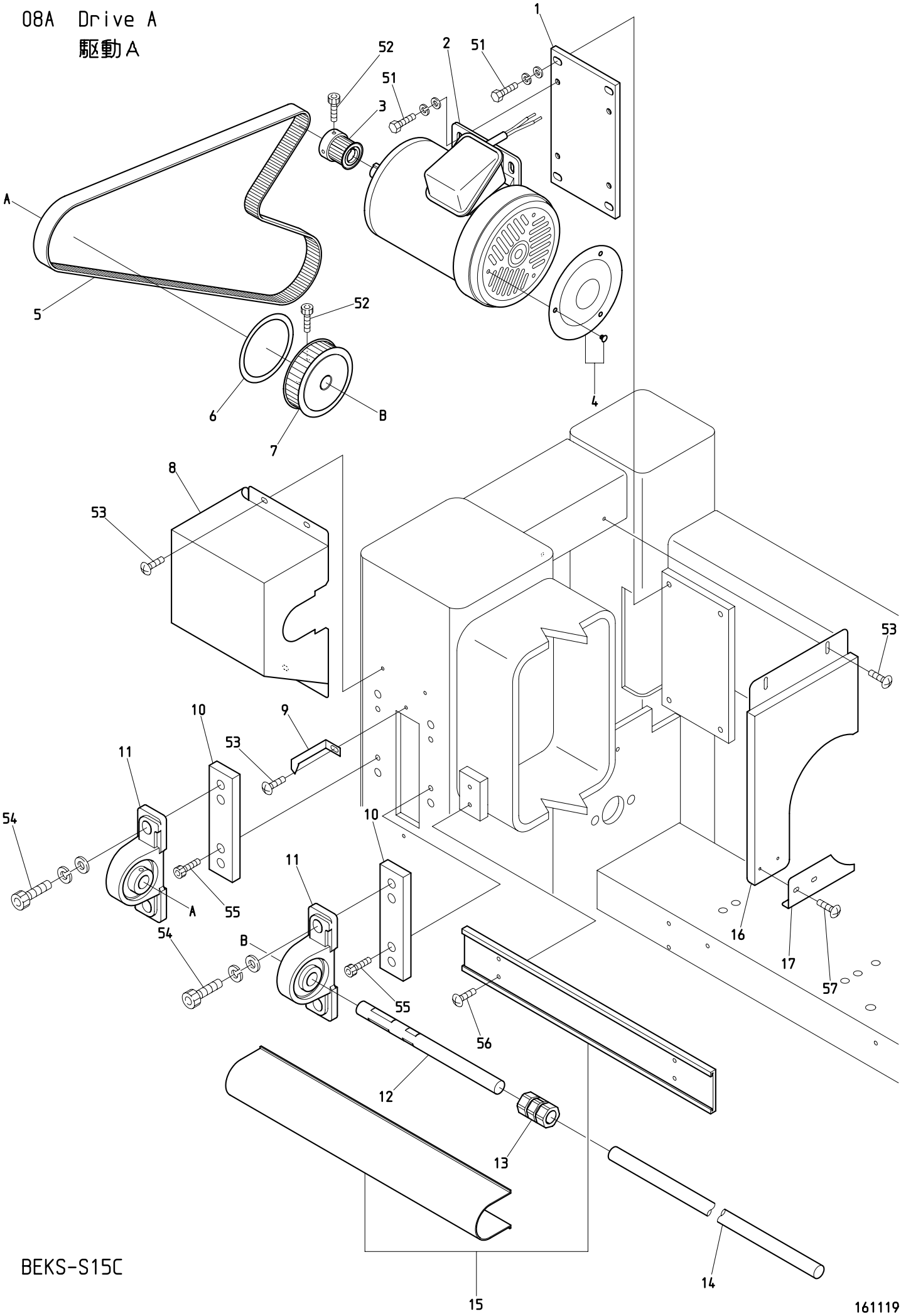

BEKS-S15C

161119

０８Ａ　Drive A

駆動Ａ

ITEM	ＬＩＳＴ No.	ＤＥＳＣＲＩＰＴＩＯＮ	部品名	Q'TY	ＮＯＴＥ
1	SM490000	Motor base	モーターベース	1	
2	A9065138	PG-motor IKH3-FBKK21E-4P-0.75kw	PGモートル IKH3-FBKK21E-4P-0.75kw	1	
3	SM310060	Motor pulley(S5M-23)	モータープーリー(S5M-23)	1	
4	QL250350	Motor fan cover(For 0.75kw) Black	モーターファンカバー(0.75kw用) 黒	1	
5	A9020223	Timing belt(B250S5M1475)	タイミングベルト(B250S5M1475)	1	
6	SM310070	Rotary angle label	回転角ラベル	1	
7	SM310040	φ20 upper shaft timing pulley(S5M-62)	φ20上軸タイミングプーリー(S5M-62)	1	
8	NBOJG250001	Pulley box(XS-SC)	プーリーボックス(XS-SC)	1	
9	JG310050	Angle instructions plate(XS-SC)	角度指示針(XS-SC)	1	
10	JG310060	Upper pillow block spacer(XS-SC)	上軸受ケ間座(XS-SC)	2	
11	A9011259	Pillow block(UCP305-20M-U1,SW)	ピロー型軸受ケ(UCP305-20M-U1,SW)	2	
12	JG310000	Upper shaft φ20(XS-SC)	上軸 φ20(XS-SC)	1	
13	A9013069	N coupling N-20-20	Nカップリング N-20-20	2	
14	RN320010	Upper shaft connecting shaft(φ20×3700)	上軸連結シャフト(φ20×3700)	2	
15	1PJGV3800	Shaft mogol & cover(BEXS-S15C,P=380/380)	シャフトモール＆カバー(BEXS-S15C,P=380/380)	1	
16	JG250021	Stand cover inside A(XS-SC)	スタンドカバー 内側A(XS-SC)	1	
17	JG250031	Stand cover inside B(XS-SC)	スタンドカバー 内側B(XS-SC)	1	
51		Hex. head bolt M8×15(With washers)	六角ボルト M8×15(平座金 バネ座金付)		
52		Hex. socket head cap screw M5×15	六角穴付ボルト M5×15		
53		Truss head screw M5×10	十字穴付トラス小ネジ M5×10		
54		Hex. socket head cap screw M12×50(With washers)	六角穴付ボルト M12×50(平座金 バネ座金付)		
55		Hex. socket head cap screw M8×20	六角穴付ボルト M8×20		
56		Truss head screw M6×10	十字穴付トラス小ネジ M6×10		
57		Truss head screw M4×6	十字穴付トラス小ネジ M4×6		

08B Drive B
駆動B

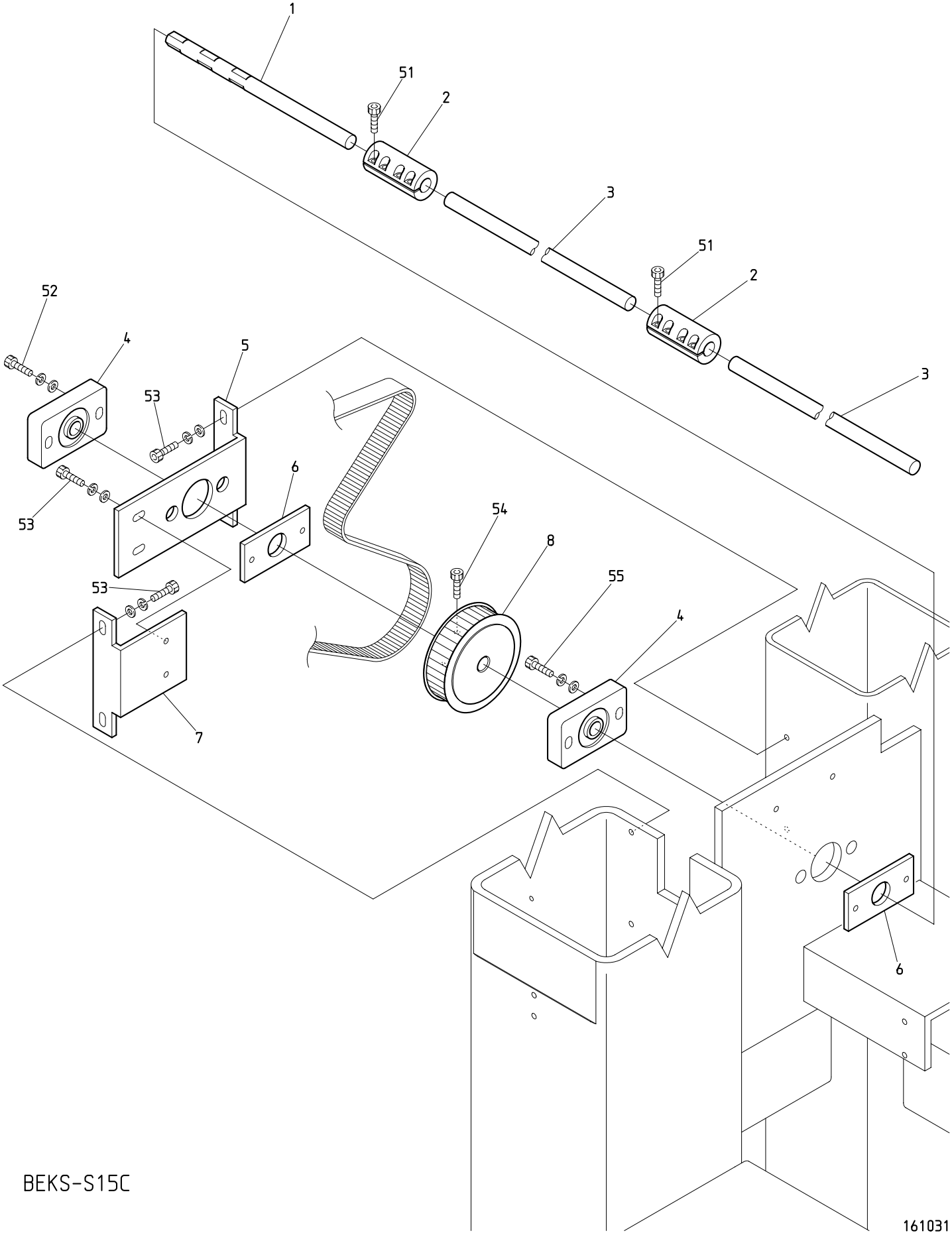

BEKS-S15C

０８Ｂ　Drive B

駆動Ｂ

ITEM	ＬＩＳＴ No.	ＤＥＳＣＲＩＰＴＩＯＮ	部品名	Q'TY	ＮＯＴＥ
1	JG310011	Lower shaft φ15(XS-SC)	下軸 φ15(XS-SC)	1	
2	HP321100	Lower shaft connecting coupling	下軸連結カップリング	2	
3	HB320070	Connecting shaft φ15×3300	連結シャフト φ15×3300	2	
4	MS310080	Lower shaft housing(Elongated hole)	下軸ハウジング(長穴)	2	
5	PM310030	Lower shaft housing bracket(L	下軸ハウジングブラケット(L)	1	
6	JA110070	Lower shaft tapping plate	下軸タッププレート	2	
7	JG310020	Lower shaft housing bracket(R)	下軸ハウジングブラケット(R)	1	
8	SM310050	φ15 lower shaft timing pulley(S5M-62)	φ15下軸タイミングプーリー(S5M-62)	1	
51		Hex. socket head cap screw M5×14(Black)	六角穴付ボルト M5×14(黒)		
52		Hex. socket head cap screw M6×40(With washers)	六角穴付ボルト M6×40(平座金 バネ座金付)		
53		Hex. socket head cap screw M6×15(With washers)	六角穴付ボルト M6×15(平座金 バネ座金付)		
54		Hex. socket head cap screw M5×15	六角穴付ボルト M5×15		
55		Hex. socket head cap screw M6×35(With washers)	六角穴付ボルト M6×35(平座金 バネ座金付)		

08C Drive C
駆動C

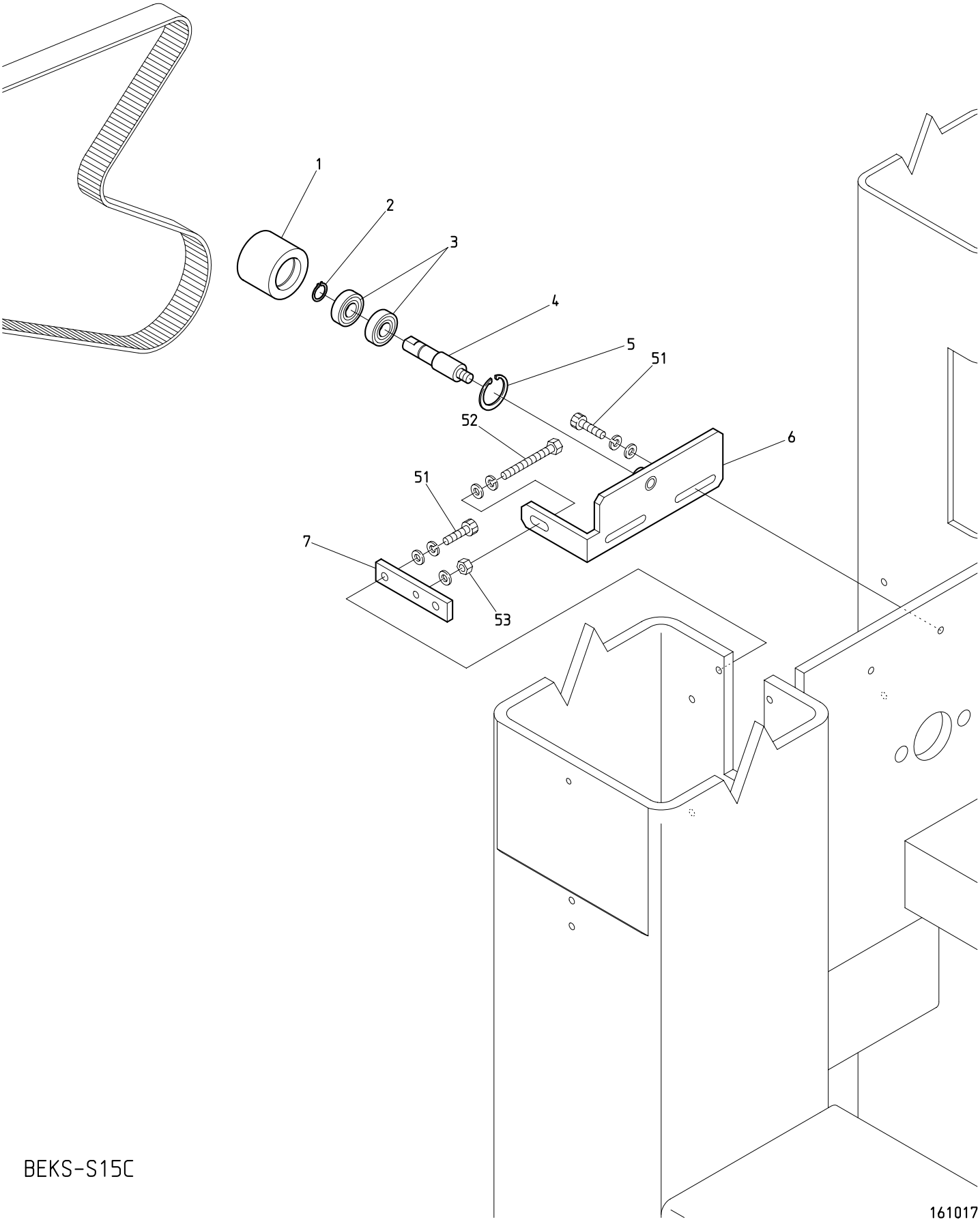

BEKS-S15C

０８Ｃ　Drive C

駆動Ｃ

ITEM	ＬＩＳＴ No.	ＤＥＳＣＲＩＰＴＩＯＮ	部品名	Q'TY	ＮＯＴＥ
1	RQ310000	Idler	アイドラー	1	
2	A9012066	C type retaining ring(For shaft φ12)	C型止メ輪(軸用φ12)	1	
3	A9010003	Bearing 6001ZZ	ベアリング 6001ZZ	2	
4	JG310031	Idler shaft(XS-SC)	アイドラー軸(XS-SC)	1	
5	A9012063	C type retaining ring(For hole φ28)	C型止メ輪(穴用φ28)	1	
6	JG310041	Idler bracket(XS-SC)	アイドラーブラケット(XS-SC)	1	
7	PM310010	Tension plate	テンションプレート	1	
51		Hex. socket head cap screw M6×15(With washers)	六角穴付ボルト M6×15(平座金 バネ座金付)		
52		Hex. head bolt M6×60(Full screw) (With washers)	六角ボルト M6×60(全ネジ) (平座金 バネ座金付)		
53		Hex. nut M6 I (With plain washer)	六角ナット M6 1種(平座金付)		

10A Pantograph drive A
枠駆動A

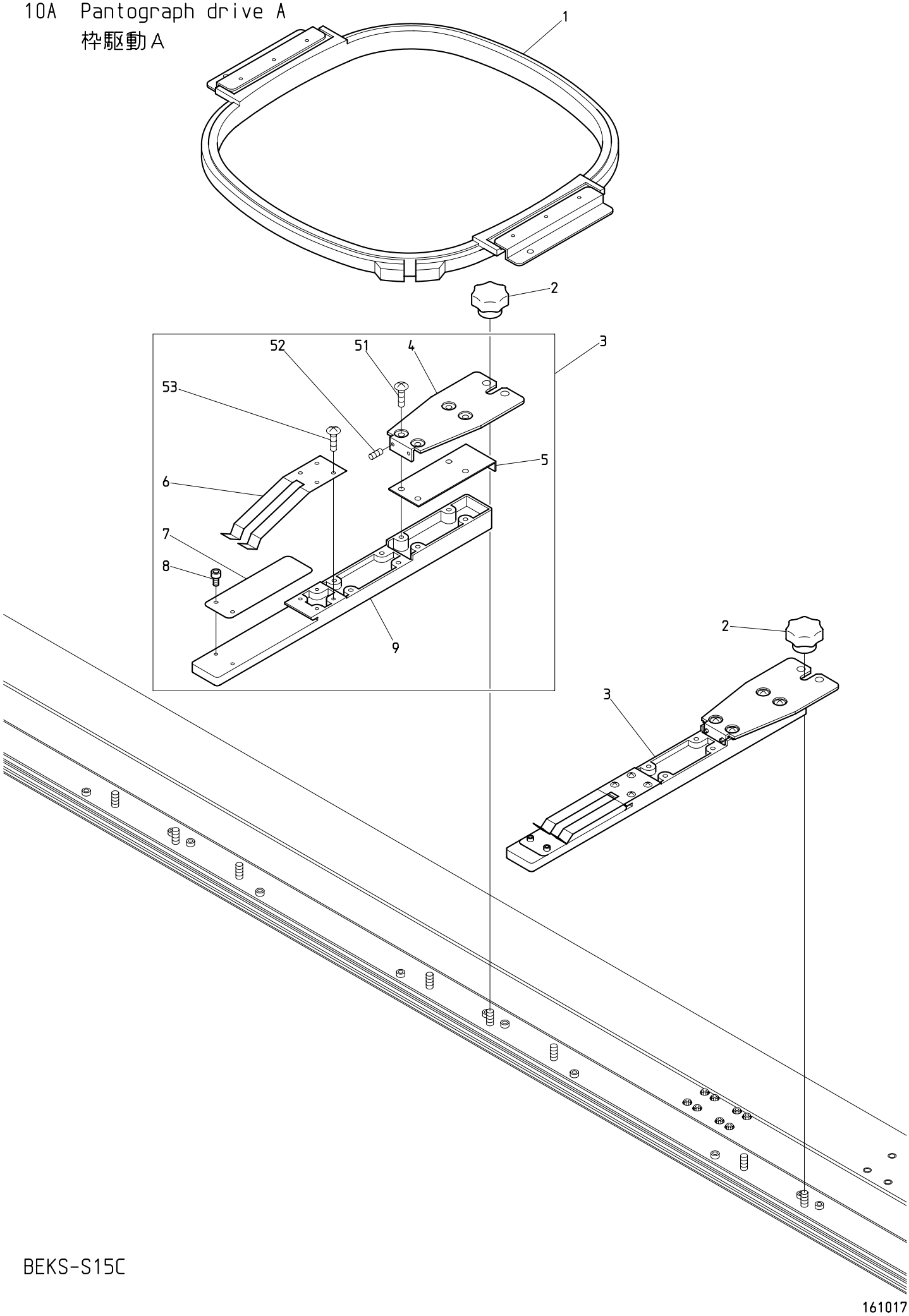

BEKS-S15C

161017

１０Ａ　Pantograph drive A　(H=Head Q'TY)

枠駆動Ａ　（Ｈ＝頭数）

ITEM	ＬＩＳＴ No.	ＤＥＳＣＲＩＰＴＩＯＮ	部品名	Q'TY	ＮＯＴＥ
1	ZFR92300290A38A	Square pantograph a'ssy(300×290)	四角枠 a'ssy(300×290)	Ｈ×１	
2	A9012437C	Knob nut(φ32 M6 tap hole)	ノブナット(φ32 M6タップ穴)	Ｈ＋１	
3	SC730092	Product pantograph stay a'ssy for compact mashine	コンパクト機用製品枠ステーASSY	Ｈ＋１	
4	SC730102	Stay bracket for compact mashine	コンパクト機用ステーブラケット	Ｈ＋１	
5	SC730111	Spacer	試縫機用スペーサー	Ｈ＋１	
6	LA730650	Product pantograph hold spring	製品枠押エバネ	Ｈ＋１	
7	LA730630	Slide plate	スライドプレート	Ｈ＋１	
8	LA730610	Positioning pin	位置決メボルト	2(H+1)	
9	LA730590	Pantograph stay main body	枠ステー本体(試縫機)	Ｈ＋１	
51		Truss head screw M4×10	十字穴付トラス小ネジ M4×10		
52		Hex. socket set screw M3×8(With nylon)	六角穴付止メネジ M3×8(ナイロン付)		
53		Truss head screw M3×10	十字穴付トラス小ネジ M3×10		

10B Pantograph drive B
枠駆動B

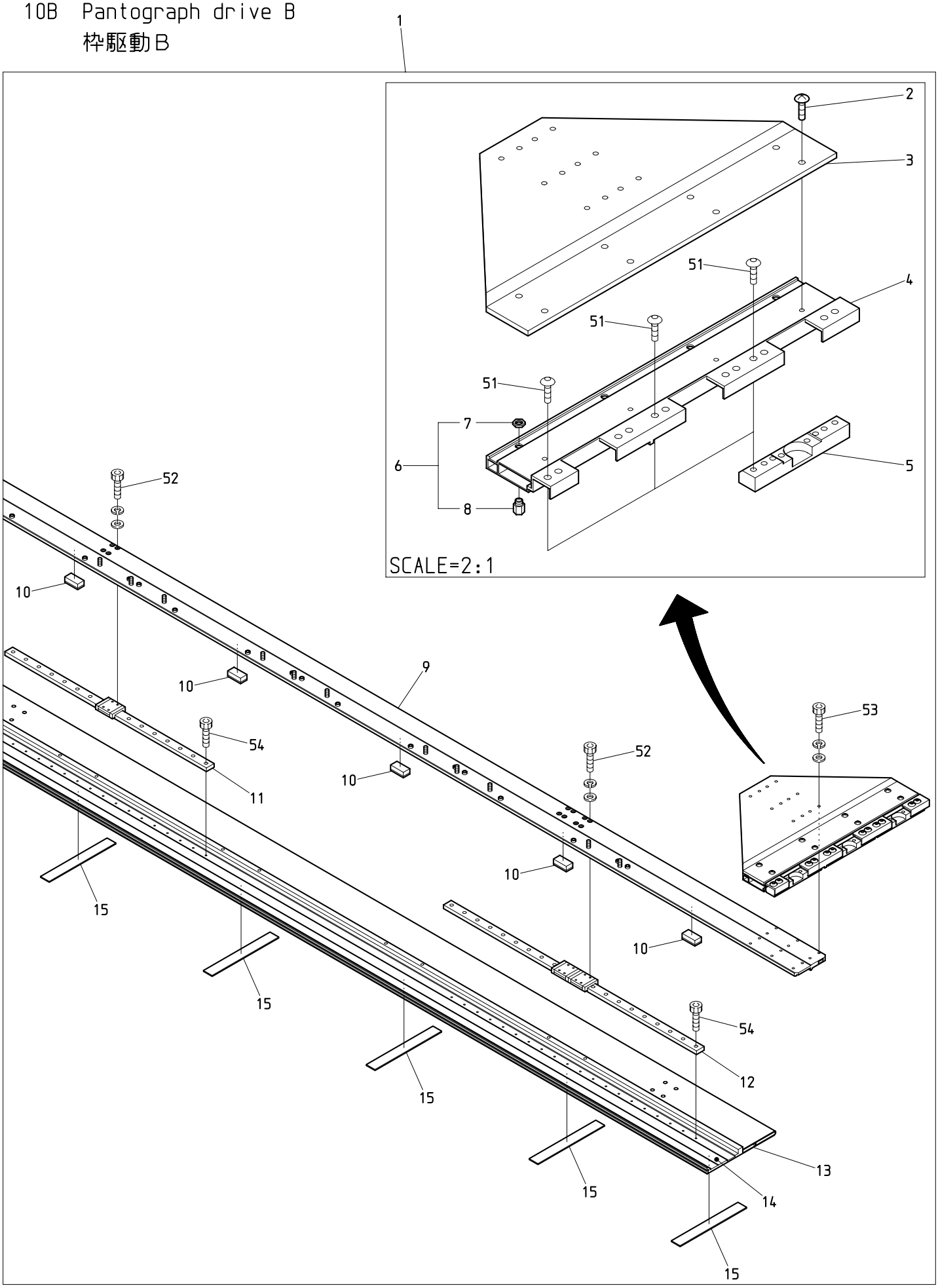

BEKS-S15C

161028

１０Ｂ　Pantograph drive B　(※ Depends on machine type)

枠駆動Ｂ　(※は機種によって異なる)

ITEM	ＬＩＳＴ No.	ＤＥＳＣＲＩＰＴＩＯＮ	部品名	Q'TY	ＮＯＴＥ
1	1FSM15380380AH2	V-guide pantograph frame a'ssy(15T,P380)	V案内枠フレームASSY(15T,P380)	1	※
2	KF730500	Truss screw SM11/64×10.5	十字穴付トラス小ネジ SM11/64×10.5	8	
3	SM480020	Connecting plate	連結プレート	1	
4	SM480031	V-member	Vメンバー	1	
5	RR730050C	V-guide bearing hold base	V摺動ベアリング固定ベース	3	
6	RR730320	Caulking nut	カシメナット	4set	※
7	RR730310	Nut	ナット	4	※
8	RR730300	Pantograph nut	ワクナット	4	※
9	SM480001	V-slide bracket(15T,P380)	Vスライドブラケット(15T,P380)	1	※
10	SM480310	Felt(L=30)	フェルト(L=30)	１６	※
11	SM48004A380	LM guide(SRS9,470L)	LMガイド(SRS9,470L)	5	※
12	SM48005A380	LM guide(2SRS9,590L)	LMガイド(2SRS9,590L)	1	
13	SM480011	V-guide pantograph frame(15T,P380)	V案内枠フレーム(15T,P380)	1	※
14	SM480321	Threshold slip(L=6165) 15T,380P	敷居スベリ(L=6165) 15T,380P	1	※
15	SM480300	V-guide felt	V案内フェルト	１７	※
51		Hex. socket button head screw M5×12	六角穴付ボタンボルト M5×12		
52		Hex. socket head cap screw M3×10(With washers)	六角穴付ボルト M3×10(平座金 バネ座金付)		
53		Hex. socket head cap screw M4×12(With washers)	六角穴付ボルト M4×12(平座金 バネ座金付)		
54		Hex. socket head cap screw M3×6	六角穴付ボルト M3×6		

10C Pantograph drive C
枠駆動C

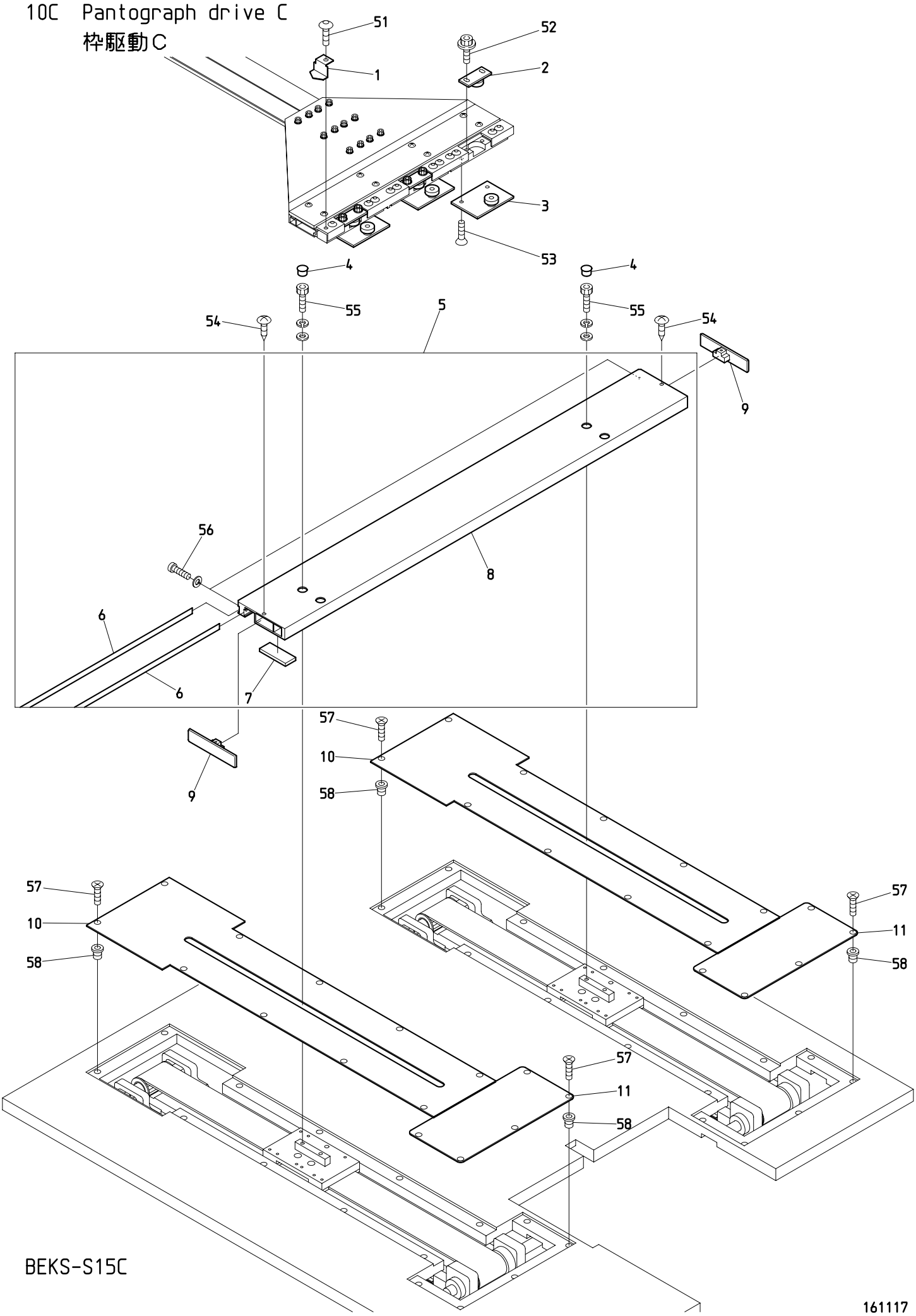

BEKS-S15C

161117

１０Ｃ　Pantograph drive C　(※ Depends on machine type)

枠駆動Ｃ　(※は機種によって異なる)

ITEM	ＬＩＳＴ No.	ＤＥＳＣＲＩＰＴＩＯＮ	部品名	Q'TY	ＮＯＴＥ
1	SF730030	Position sting	指示針	1	
2	RR730010	V-guide bearing base a'ssy(Upper)	Vガイドベアリングベース ASSY(上)	3	
3	RR730020	V-guide bearing base a'ssy(Lower)	Vガイドベアリングベース ASSY(下)	3	
4	A9014160	Locking holl plug LHP-0500	ロッキングホールプラグ LHP-0500	4	
5	PM73000B45	V-sub pantograph frame a'ssy(450ST)	Vサブ枠フレーム ASSY(450ST)	1 set	
6	PM73000A45	Suv pantograph guide plate(H450ST)	サブ枠摺動板(H450ST)	2	
7	RR730150	Felt for V-sub pantograph frame	Vサブ枠用フェルト	1	
8	SM730001	V-sub pantograph frame(450ST)	Vサブ枠フレーム(450ST)	1	
9	RR730031C	V-sub pantograph frame cap	Vサブ枠フレームキャップ	2	
10	SM48023A380	V-guide cover(380ST)	V案内カバー(380ST)	2	※
11	RJ250040	V-guide servise cover(Front)	V案内サービスカバー(前)	2	
51		Hex. socket button head screw M5×12	六角穴付ボタンボルト M5×12		
52		Hex. socket head cap screw with flange M5×12	フランジ付六角穴付ボルト M5×12		
53		Hex. socket countersunk head screw M5×12	六角穴付皿ボルト M5×12		
54		Cross recessed truss head tapping screw φ4×6	十字穴付トラスタッピンネジ φ4×6		
55		Hex. socket head cap screw M5×18(With washers)	六角穴付ボルト M5×18(平座金 バネ座金付)		
56		Low head hex. socket head cap screw M3×12 (With spring washer)	低頭六角穴付ボルト M3×12 (バネ座金付)		
57		Cross recessed countersunk head screw M4×8 (Under cut)	十字穴付皿小ネジ M4×8 (アンダーカット)		
58		Rag nut(C) M4	鬼目ナット(C) M4		

10D Pantograph drive D
枠駆動D

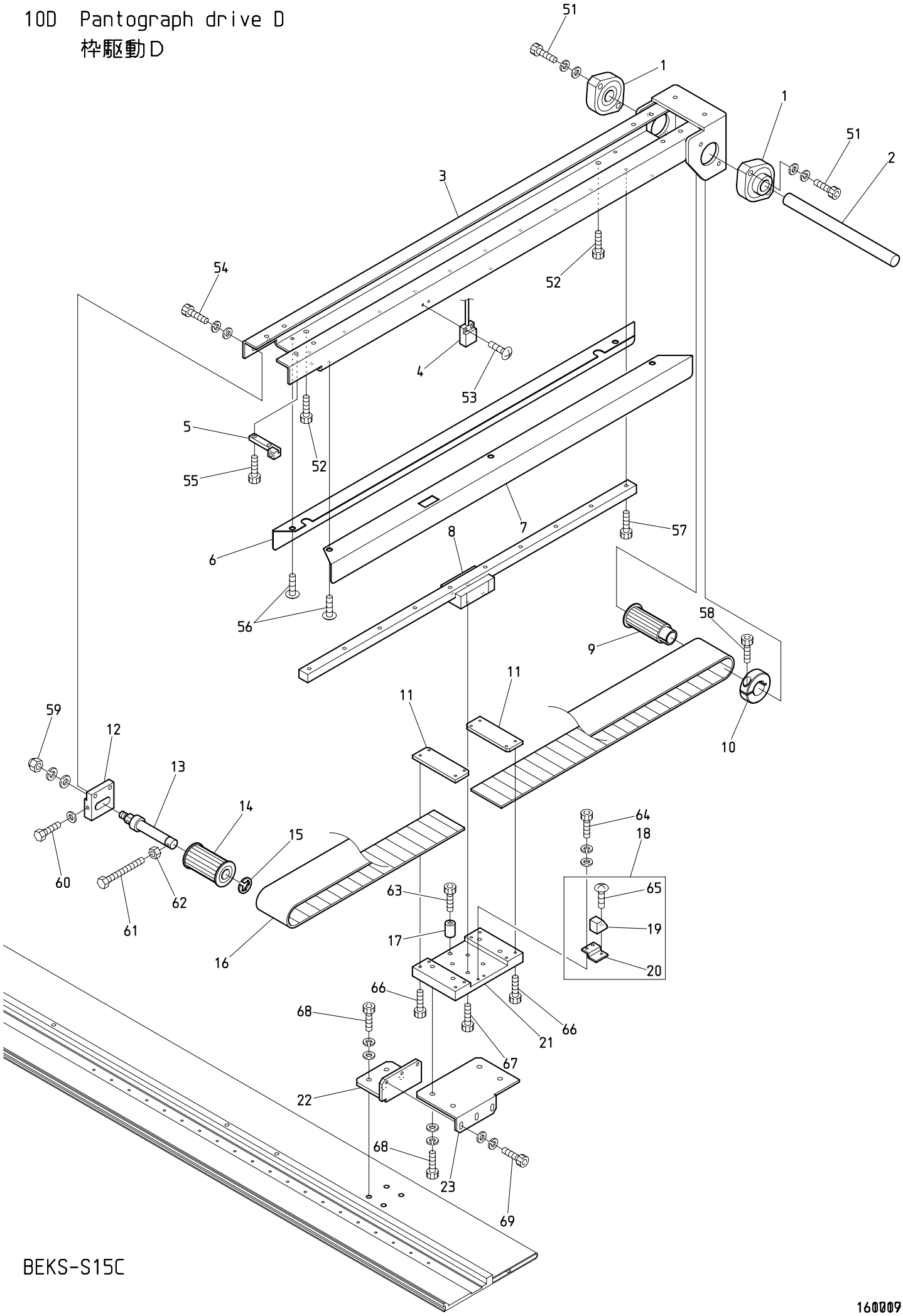

BEKS-S15C

160009

１０Ｄ　Pantograph drive D
枠駆動Ｄ

ITEM	ＬＩＳＴ No.	ＤＥＳＣＲＩＰＴＩＯＮ	部品名	Q'TY	ＮＯＴＥ
1	HP321140	Upper shaft connecting bearing unit(SBFLN02)	上軸連結軸受ユニット(SBFLN02)	2	
2	SM480140	H-pantograph drive pulley shaft(183L)	H枠駆動プーリーシャフト(183L)	1	
3	SM480062	H-guide base(450ST)	H案内レール土台(450ST)	1	
4	A9052031	Switch(MH-601AM)	磁気記憶近接スイッチ(MH-601AM)	1	
5	SM480130	Pulley stopper	プーリーストッパー	1	
6	SM480182	Guide rail side cover(L)	案内レールサイドカバー(L)	1	
7	SM480191	Guide rail side cover(Pantograph stopper)	案内レールサイドカバー(枠スト)	1	
8	SV480340	LM guide(ST=450,L=560)	LMガイド(ST=450,L=560)	1	
9	RF480101	Pantograph drive pulley rear(W=50)	枠駆動プーリー 後(W＝50)	1	
10	NBOHH481980	φ19 clamp	φ19割リクランプ	1	
11	RF480261C	Timing belt hold rack(W=50)	タイミングベルト押エラック(W＝50)	2	
12	SM480121	Pulley bracket	プーリーブラケット	1	
13	SK480251	Timing pulley shaft(For wide 50)	従動プーリーシャフト(50幅用)	1	
14	RF480140	Pantograph drive pulley front(W=50)	枠駆動プーリー 前(W＝50)	1	
15	A9012052	E type retaining ring φ10	E型止メ輪 φ10	1	
16	RR480080	Free span belt(B500-S5M)	フリースパンベルト(B500-S5M)	1	
17	SM480290	Stopper collar	ストッパーカラー	1	
18	SM450001	Magnet fixing bracket a'ssy	マグネット取付ブラケットASSY	1	
19	A9052030	Magnet M-102A-02	マグネット M-102A-02	1	
20	SM450011	Magnet fixing bracket	マグネット取付ブラケット	1	
21	SM480080	H-roller base	Hローラーベース	1	
22	SM480100	H-guide stay	Hガイドステー	1	
23	SM480090	H-guide base	Hガイドベース	1	
51		Hex. socket head cap screw M5×20(With washers)	六角穴付ボルト M5×20(平座金 バネ座金付)		
52		Hex. socket head cap screw M6×6	六角穴付ボルト M6×6		
53		Truss head screw M3×10	十字穴付トラス小ネジ M3×10		
54		Hex. socket head cap screw M5×15(With washers)	六角穴付ボルト M5×15(平座金 バネ座金付)		
55		Hex. socket head cap screw M4×10	六角穴付ボルト M4×10		
56		Truss head screw M4×6(Chromate)	十字穴付トラス小ネジ M4×6(クロメート)		
57		Hex. socket head cap screw M4×12	六角穴付ボルト M4×12		
58		Hex. socket head cap screw M5×18	六角穴付ボルト M5×18		
59		Domed cap nut M8(With washers)	六角袋ナット M8(平座金 バネ座金付)		
60		Hex. head bolt M4×30(With plain washer)	六角ボルト M4×30(平座金付)		
61		Hex. head bolt M4×40	六角ボルト M4×40		
62		Hex. nut M4	六角ナット M4		
63		Hex. socket head cap screw M5×20	六角穴付ボルト M5×20		
64		Hex. socket head cap screw M3×8(With washers)	六角穴付ボルト M3×8(平座金 バネ座金付)		
65		Truss head screw M3×6	十字穴付トラス小ネジ M3×6		
66		Hex. socket head cap screw M3×15	六角穴付ボルト M3×15		
67		Hex. socket head cap screw M4×8	六角穴付ボルト M4×8		
68		Hex. socket head cap screw M5×12(With washers)	六角穴付ボルト M5×12(平座金 バネ座金付)		
69		Hex. socket head cap screw M4×12(With washers)	六角穴付ボルト M4×12(平座金 バネ座金付)		

10E Pantograph drive E
枠駆動E

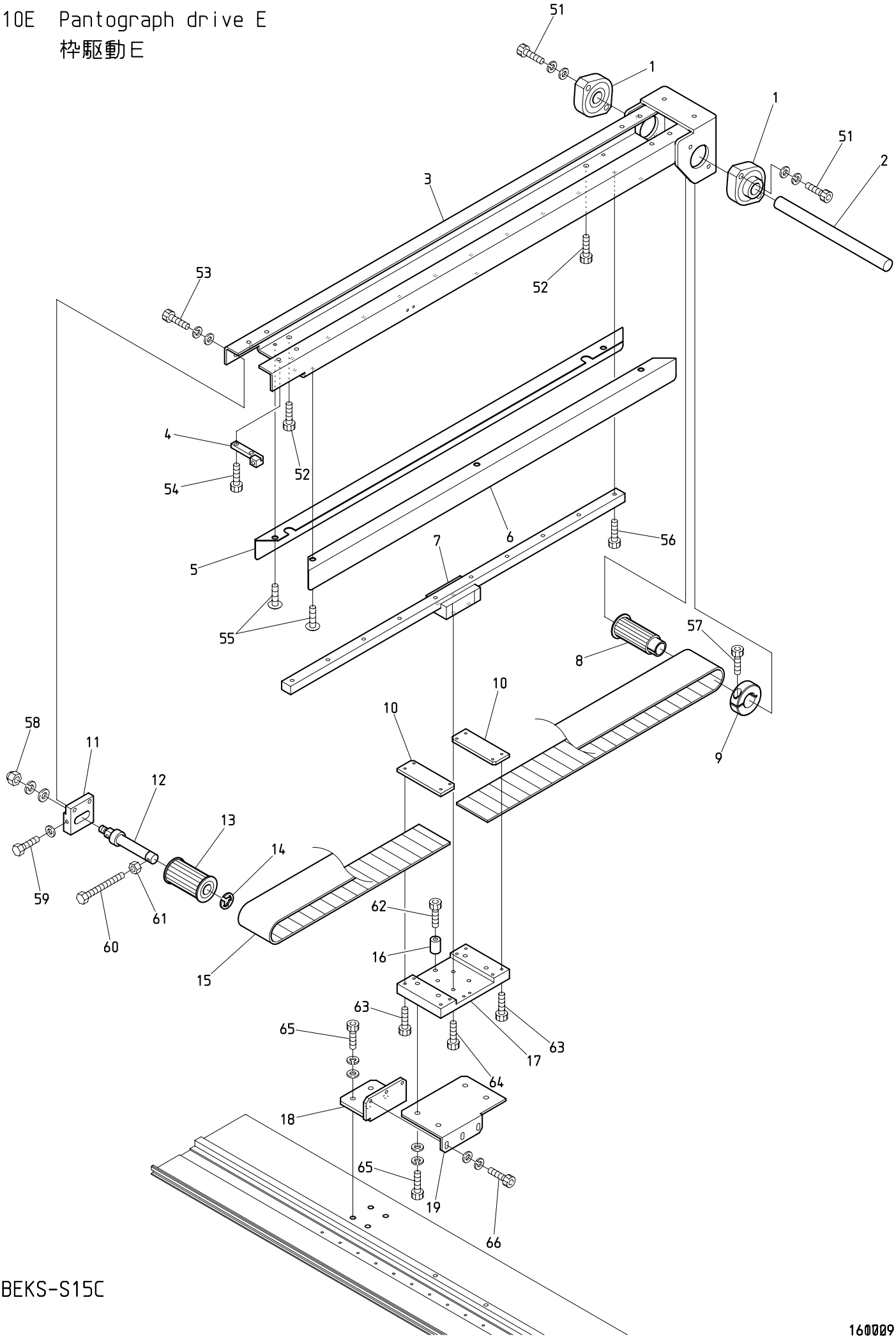

BEKS-S15C

160009

１０Ｅ　Pantograph drive E　(R=H-direction rail Q'TY)

枠駆動Ｅ　（Ｒ＝Ｈ方向レール数）

ITEM	ＬＩＳＴ No.	ＤＥＳＣＲＩＰＴＩＯＮ	部品名	Q'TY	ＮＯＴＥ
1	HP321140	Upper shaft connecting bearing unit(SBFLN02)	上軸連結軸受ユニット(SBFLN02)	2(R-1)	
2	SM480140	H-pantograph drive pulley shaft(183L)	H枠駆動プーリーシャフト(183L)	Ｒ－１	
3	SM480062	H-guide base(450ST)	H案内レール土台(450ST)	Ｒ－１	
4	SM480130	Pulley stopper	プーリーストッパー	Ｒ－１	
5	SM480182	Guide rail side cover(L)	案内レールサイドカバー(L)	Ｒ－１	
6	SM480171	Guide rail side cover(R)	案内レールサイドカバー(R)	Ｒ－１	
7	SV480340	LM guide(ST=450,L=560)	LMガイド(ST=450,L=560)	Ｒ－１	
8	RF480101	Pantograph drive pulley rear(W=50)	枠駆動プーリー 後(W＝50)	Ｒ－１	
9	NBOHH481980	φ19 clamp	φ19割リクランプ	Ｒ－１	
10	RF480261C	Timing belt hold rack(W=50)	タイミングベルト押エラック(W＝50)	2(R-1)	
11	SM480121	Pulley bracket	プーリーブラケット	Ｒ－１	
12	SK480251	Timing pulley shaft(For wide 50)	従動プーリーシャフト(50幅用)	Ｒ－１	
13	RF480140	Pantograph drive pulley front(W=50)	枠駆動プーリー 前(W＝50)	Ｒ－１	
14	A9012052	E type retaining ring φ10	E型止メ輪 φ10	Ｒ－１	
15	RR480080	Free span belt(B500-S5M)	フリースパンベルト(B500-S5M)	Ｒ－１	
16	SM480290	Stopper collar	ストッパーカラー	Ｒ－１	
17	SM480080	H-roller base	Hローラーベース	Ｒ－１	
18	SM480100	H-guide stay	Hガイドステー	Ｒ－１	
19	SM480090	H-guide base	Hガイドベース	Ｒ－１	
51		Hex. socket head cap screw M5×20(With washers)	六角穴付ボルト M5×20(平座金 バネ座金付)		
52		Hex. socket head cap screw M6×6	六角穴付ボルト M6×6		
53		Hex. socket head cap screw M5×15(With washers)	六角穴付ボルト M5×15(平座金 バネ座金付)		
54		Hex. socket head cap screw M4×10	六角穴付ボルト M4×10		
55		Truss head screw M4×6(Chromate)	十字穴付トラス小ネジ M4×6(クロメート)		
56		Hex. socket head cap screw M4×12	六角穴付ボルト M4×12		
57		Hex. socket head cap screw M5×18	六角穴付ボルト M5×18		
58		Domed cap nut M8(With washers)	六角袋ナット M8(平座金 バネ座金付)		
59		Hex. head bolt M4×30(With plain washer)	六角ボルト M4×30(平座金付)		
60		Hex. head bolt M4×40	六角ボルト M4×40		
61		Hex. nut M4	六角ナット M4		
62		Hex. socket head cap screw M5×20	六角穴付ボルト M5×20		
63		Hex. socket head cap screw M3×15	六角穴付ボルト M3×15		
64		Hex. socket head cap screw M4×8	六角穴付ボルト M4×8		
65		Hex. socket head cap screw M5×12(With washers)	六角穴付ボルト M5×12(平座金 バネ座金付)		
66		Hex. socket head cap screw M4×12(With washers)	六角穴付ボルト M4×12(平座金 バネ座金付)		

10F Pantograph drive F
枠駆動F

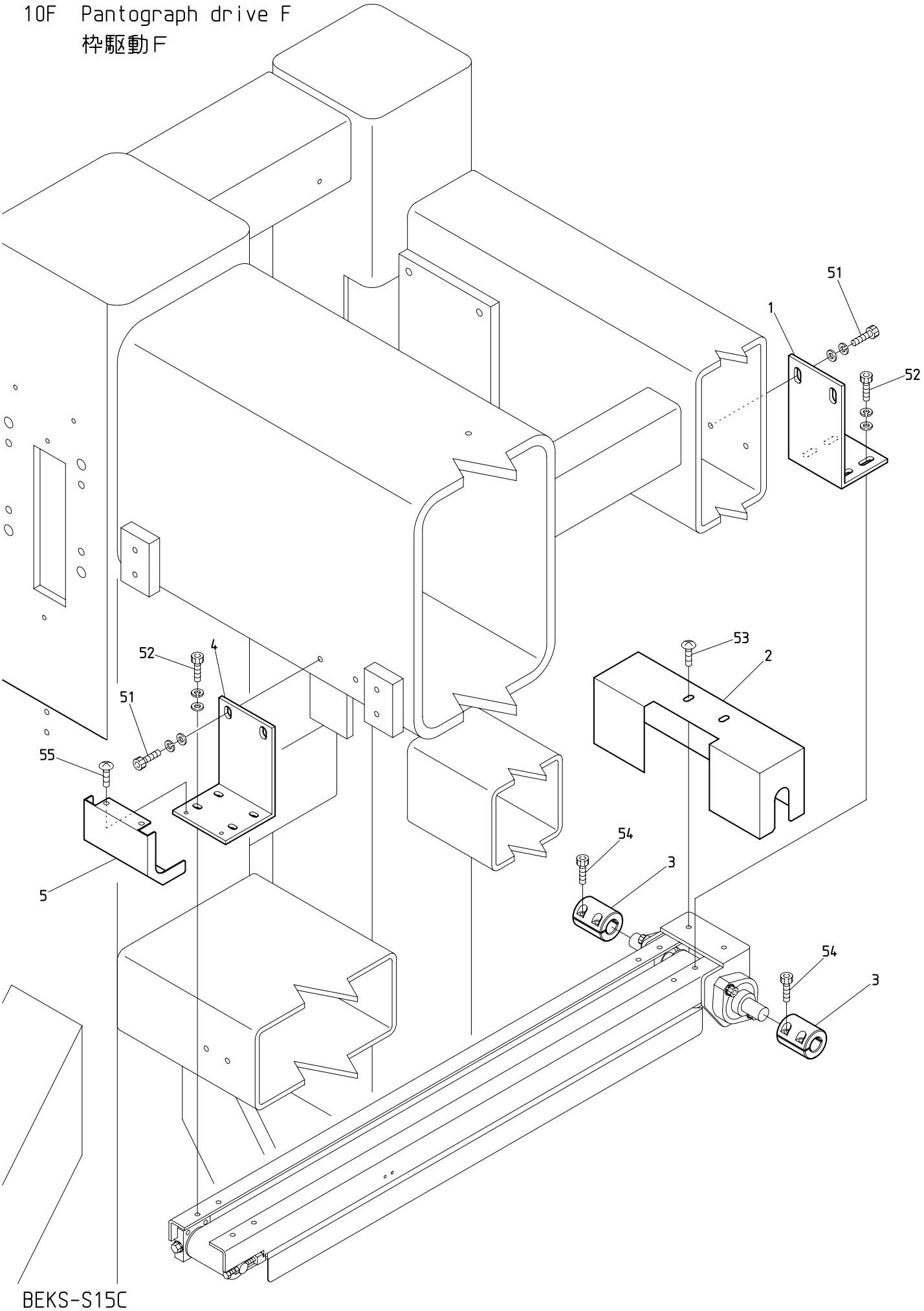

BEKS-S15C

161018

１０Ｆ　Pantograph drive F　(R=H-direction rail Q'TY)

枠駆動Ｆ　（Ｒ＝Ｈ方向レール数）

ITEM	ＬＩＳＴ No.	ＤＥＳＣＲＩＰＴＩＯＮ	部品名	Q'TY	ＮＯＴＥ
1	JG480041	H-rail base fixed bracket(Rear)	Hレール土台取付ブラケット(後)	Ｒ×１	
2	SM250041	H-drive cover	H駆動カバー	Ｒ×１	
3	NBOHH481932	Pulse motor coupling	パルスモーターカップリング	Ｒ×２	
4	JG480031	H-rail base fixed bracket(Front)	Hレール土台取付ブラケット(前)	Ｒ×１	
5	SM250031	H-guide rail frout cover	H案内レール前カバー	Ｒ×１	
51		Hex. socket head cap screw M6×20(With washers)	六角穴付ボルト M6×20(平座金 バネ座金付)		
52		Hex. socket head cap screw M5×15(With washers)	六角穴付ボルト M5×15(平座金 バネ座金付)		
53		Truss head screw M5×8	十字穴付トラス小ネジ M5×8		
54		Hex. socket head cap screw M5×18	六角穴付ボルト M5×18		
55		Truss head screw M4×6(Chromate)	十字穴付トラス小ネジ M4×6(クロメート)		

10G Pantograph drive G
枠駆動G

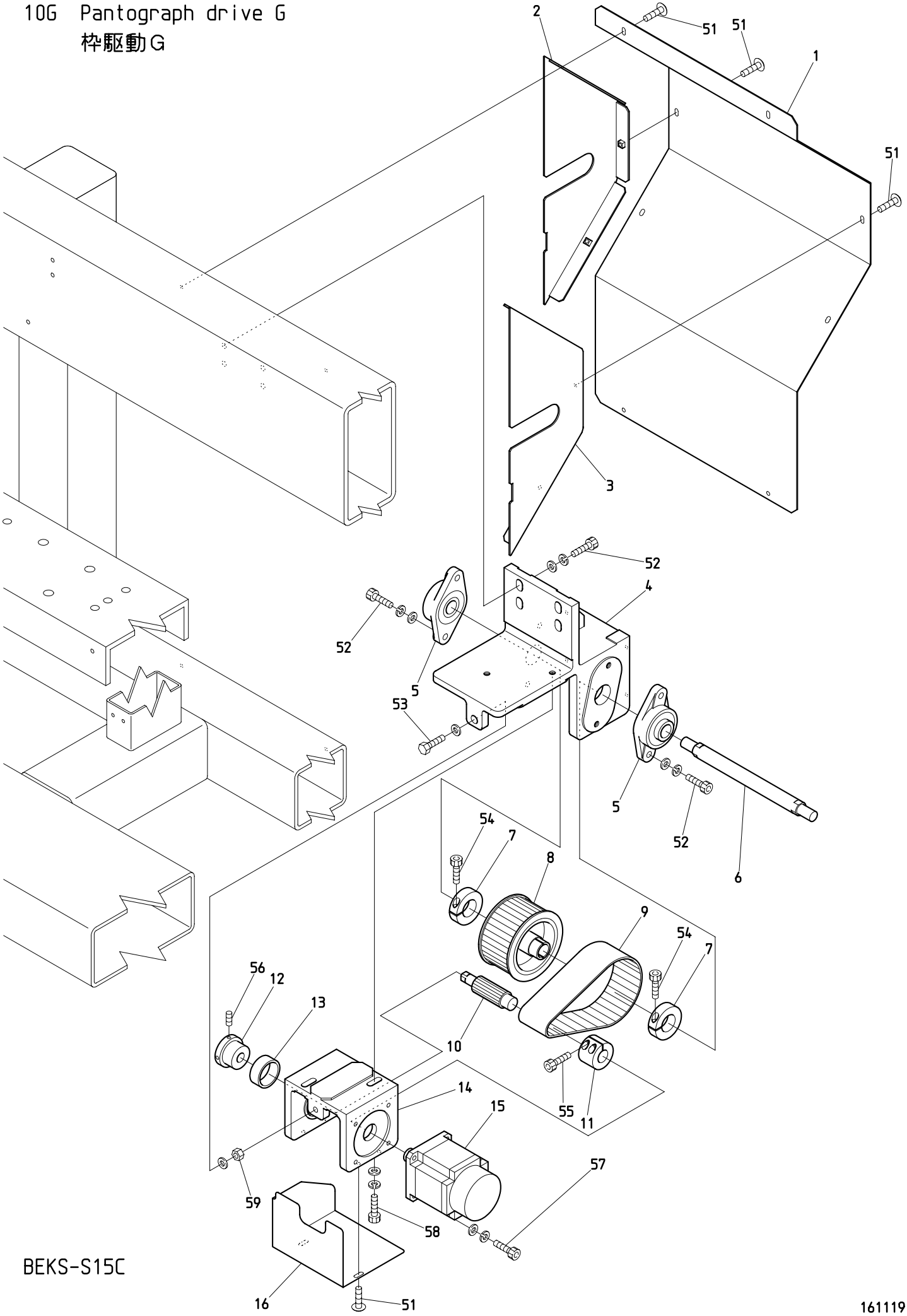

BEKS-S15C

161119

１０Ｇ　Pantograph drive G

枠駆動Ｇ

ITEM	ＬＩＳＴ No.	ＤＥＳＣＲＩＰＴＩＯＮ	部品名	Q'TY	ＮＯＴＥ
1	NBOSM250151	Machine back cover	機械後面カバー	1	
2	NBOSM250181	Machine back end cover(L) ETL	機械後面エンドカバー(L) ETL	1	
3	NBOSM250171	Machine back end cover(R) ETL	機械後面エンドカバー(R) ETL	1	
4	PM490000	Bearing bracket	軸受ブラケット	1	
5	A9011240	Bearing unit UCFL204E4	ベアリングユニット UCFL204E4	2	
6	RF490071C	Pulley shaft	プーリーシャフト	1	
7	RR320041	Clamp	割リクランプ	2	
8	RF490041	Pantograph drive pulley large(Shaft side)	枠駆動プーリー 大(シャフト側)	1	
9	RF490061	Timing belt(B500S5M450)	タイミングベルト(B500S5M450)	1	
10	RF490051	Pantograph drive pulley small(Motor side)	枠駆動プーリー 小(モーター側)	1	
11	RF490080	Motor pulley connecting coupling	モータープーリ連結カップリング	1	
12	KR480100	Pantograph drive pulley bearing collar	枠駆動プーリー軸受ケカラー	1	
13	A9010056	Needle bearing 3516	ニードルベアリング 3516	1	
14	RF490021	Motor bracket(H-side)	モーターブラケット(H側)	1	
15	EDY00350	AC servo motor(TS4614N1322E200)	ACサーボモーター(TS4614N1322E200)	1	
16	RR250013	Pantograph drive unit cover(Lower) DSH	枠駆動ユニットカバー(下) DSH	1	
51		Truss head screw M5×8	十字穴付トラス小ネジ M5×8		
52		Hex. socket head cap screw M8×35(With washers)	六角穴付ボルト M8×35(平座金 バネ座金付)		
53		Hex. head bolt M8×55(With plain washer)	六角ボルト M8×55(平座金付)		
54		Hex. socket head cap screw M5×20	六角穴付ボルト M5×20		
55		Hex. socket head cap screw M5×16	六角穴付ボルト M5×16		
56		Hex. socket set screw M5×10	六角穴付止メネジ M5×10		
57		Hex. socket head cap screw M6×25	六角穴付ボルト M6×25		
58		Hex. socket head cap screw M8×30(With washers)	六角穴付ボルト M8×30(平座金 バネ座金付)		
59		Hex. nut M8	六角ナット M8		

10H Pantograph drive H

枠駆動H

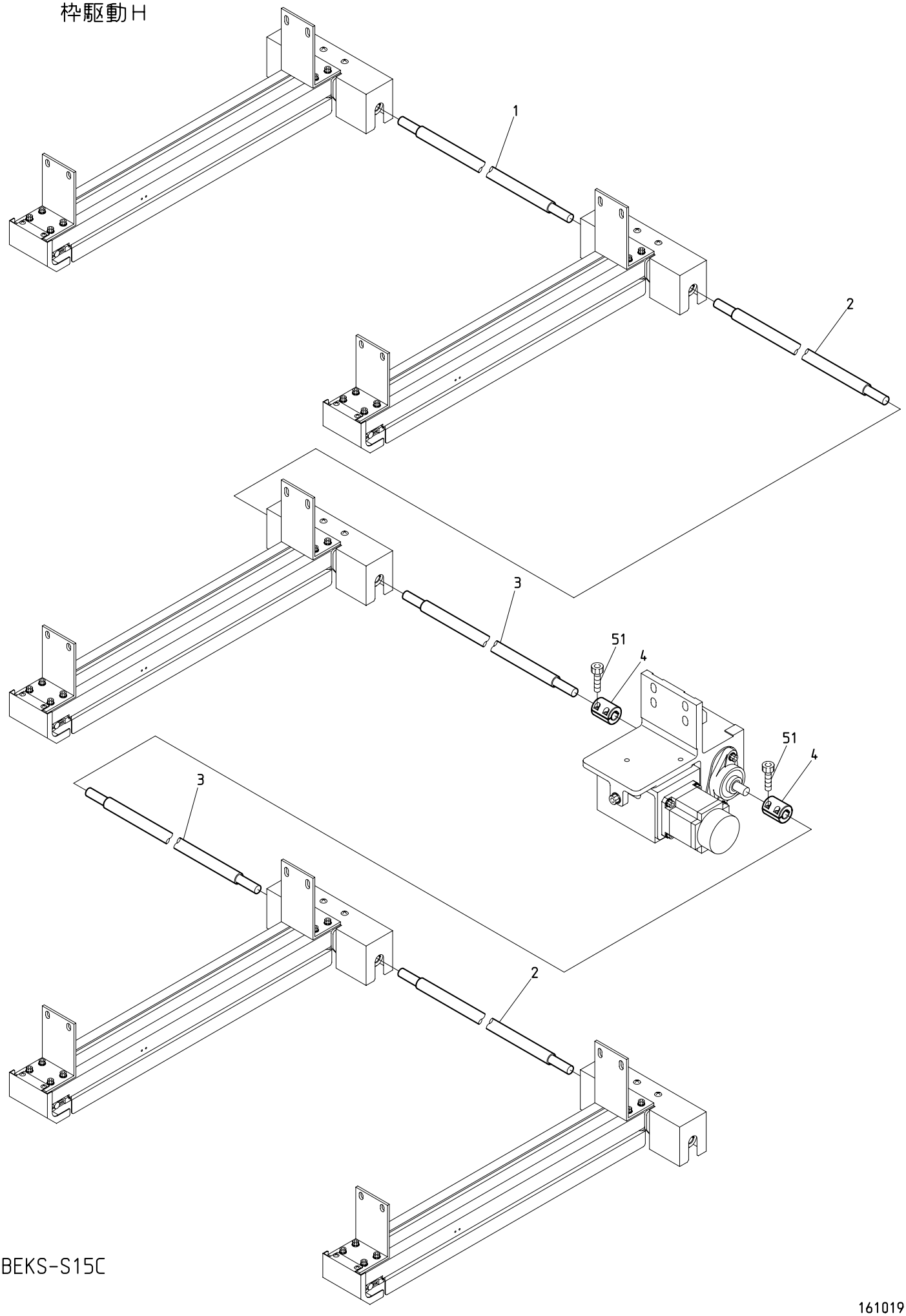

BEKS-S15C

161019

１０Ｈ　Pantograph drive H　(※ Depends on machine type)

枠駆動Ｈ　(※は機種によって異なる)

ITEM	ＬＩＳＴ No.	ＤＥＳＣＲＩＰＴＩＯＮ	部品名	Q'TY	ＮＯＴＥ
1	SM470010	H-connecting shaft(953L)	H連結シャフト(953L)	1	※
2	SM470020	H-connecting shaft(1333L)	H連結シャフト(1333L)	2	※
3	SM470000	H-connecting shaft(540L)	H連結シャフト(540L)	2	※
4	NB0HH481932	Pulse motor coupling	パルスモーターカップリング	2	
51		Hex. socket head cap screw M5×18	六角穴付ボルト M5×18		

101 Pantograph drive I
枠駆動I

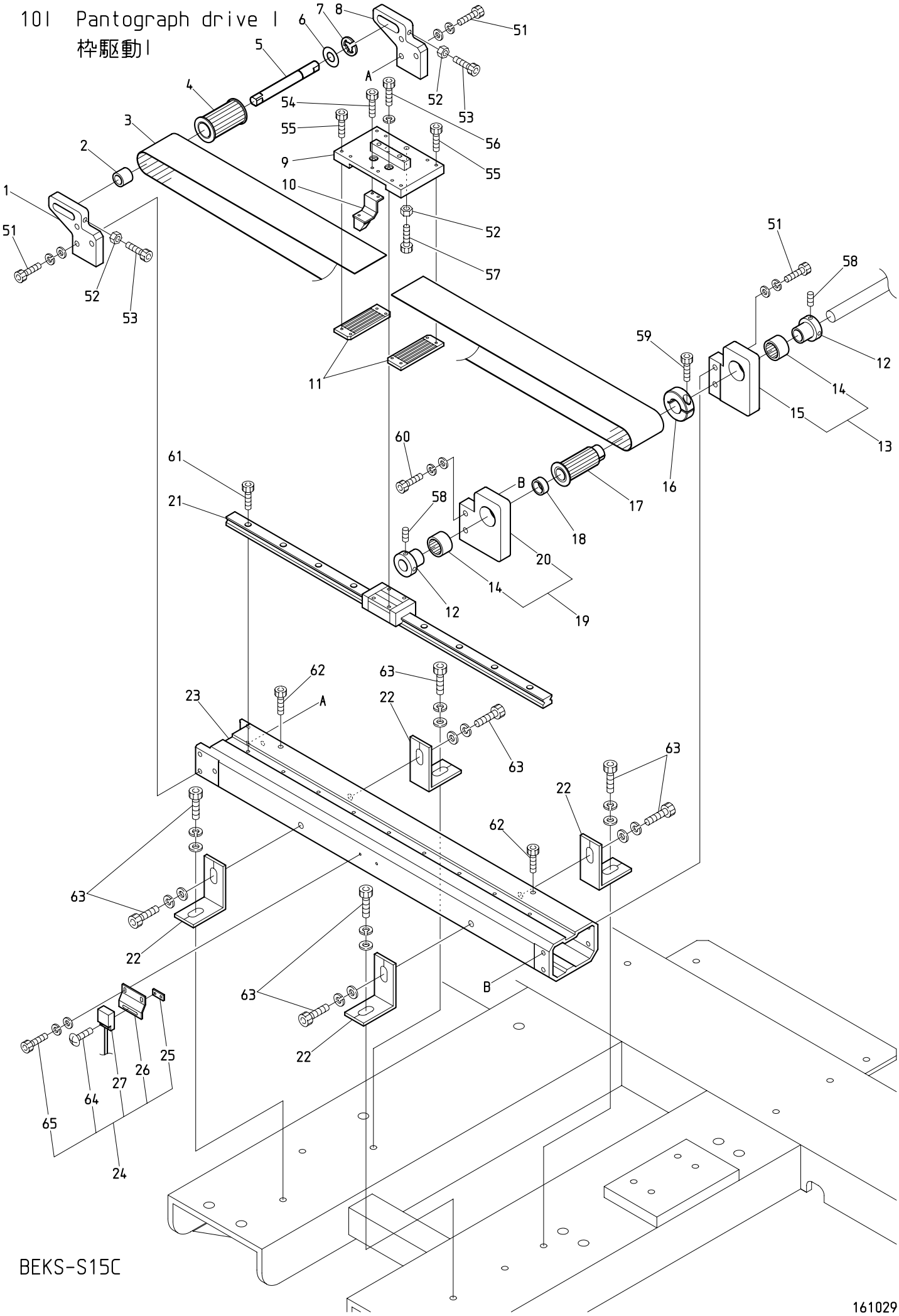

BEKS-S15C

161029

１０Ｉ　Pantograph drive Ⅰ　(※ Depends on machine type)

枠駆動Ⅰ　(※は機種によって異なる)

ITEM	ＬＩＳＴ No.	ＤＥＳＣＲＩＰＴＩＯＮ	部品名	Q'TY	ＮＯＴＥ
1	RJ480041C	Timing pulley fixing bracket(R)	従動プーリー取付ブラケット(R)	1	
2	RJ480070	Timing pulley positioning collar	従動プーリー位置決メカラー	1	
3	RR480080	Free span belt(B500-S5M)	フリースパンベルト(B500-S5M)	1	
4	RF480140	Pantograph drive pulley front(W=50)	枠駆動プーリー 前(W＝50)	1	
5	RJ480061C	Timing pulley shaft	従動プーリーシャフト	1	
6	A9010070	Thrust washer	スラストワッシャー	1	
7	A9012052	E type retaining ring φ10	E型止メ輪 φ10	1	
8	RJ480051C	Timing pulley fixing bracket(L)	従動プーリー取付ブラケット(L)	1	
9	SM480210	V-roller base	Vローラーベース	1	
10	RJ450021	Magnet fixing bracket a'ssy	マグネット取付ブラケットASSY	1	
11	RF480261C	Timing belt hold rack(W=50)	タイミングベルト押エラック(W＝50)	2	
12	HH481970C	Pulse motor connecting shaft collar	パルスモーター連結シャフトカラー	2	
13	RF480092	Pantograph drive pulley fixing base a'ssy(L)	枠駆動プーリー取付台ASSY(L)	1 set	
14	A9010134	Needle bearing(TLA2016Z)	ニードルベアリング(TLA2016Z)	2	
15	RF480910C	Pantograph drive pulley fixing base(L)	枠駆動プーリー取付台(L)	1	
16	NBOHH481980	Clamping φ19	φ19割リクランプ	1	
17	RF480101	Pantograph drive pulley rear(W=50)	枠駆動プーリー 後(W＝50)	1	
18	RJ480080	Pantograph drive pulley positioning collar	枠駆動プーリー位置決メカラー	1	
19	RF480082	Pantograph drive pulley fixing base a'ssy(R)	枠駆動プーリー取付台ASSY(R)	1 set	
20	RF480900C	Pantograph drive pulley fixing base(R)	枠駆動プーリー取付台(R)	1	
21	SC480040	LM guide(540L)	LMガイド(540L)	1	
22	SM480220	V-guide rail base fixing bracket	V案内レール土台取付ブラケット	4	
23	NBOSM48020C380	V-guide rail base(380ST) CH	V案内レール土台(380ST) CH	1	※
24	RR450000	Origin point sensor a'ssy(DHS)	原点センサーASSY(DHS)	1	
25	RF450041	Origin point sensor fixed nut	原点センサー取付ナット	1	
26	RR450010	Origin point sensor bracket	原点センサーブラケット	1	
27	A9052031	Magnet proximity switch(MH-601AM)	磁気記憶近接スイッチ(MH-601AM)	1	
51		Hex. socket head cap screw M6×22(With washers)	六角穴付ボルト M6×22(平座金 バネ座金付)		
52		Hex. nut M6	六角ナット M6		
53		Hex. socket head cap screw M6×45	六角穴付ボルト M6×45		
54		Hex. socket head cap screw M3×8	六角穴付ボルト M3×8		
55		Hex. socket head cap screw M3×15	六角穴付ボルト M3×15		
56		Hex. socket head cap screw M4×12 (With spring washer)	六角穴付ボルト M4×12 (バネ座金付)		
57		Hex. socket head cap screw M6×20	六角穴付ボルト M6×20		
58		Hex. socket button head screw M5×8	六角穴付止メネジ M5×8		
59		Hex. socket head cap screw M5×18	六角穴付ボルト M5×18		
60		Hex. socket head cap screw M6×25(With washers)	六角穴付ボルト M6×25(平座金 バネ座金付)		
61		Hex. socket head cap screw M4×12	六角穴付ボルト M4×12		
62		Hex. socket head cap screw M6×8	六角穴付ボルト M6×8		
63		Hex. socket head cap screw M8×25(With washers)	六角穴付ボルト M8×25(平座金 バネ座金付)		
64		Truss head screw M3×12(SUS)	十字穴付トラス小ネジ M3×12(SUS)		
65		Hex. socket head cap screw M3×8(With washers) (SUS)	六角穴付ボルト M3×8(平座金 バネ座金付) (SUS)		

10J Pantograph drive J
枠駆動J

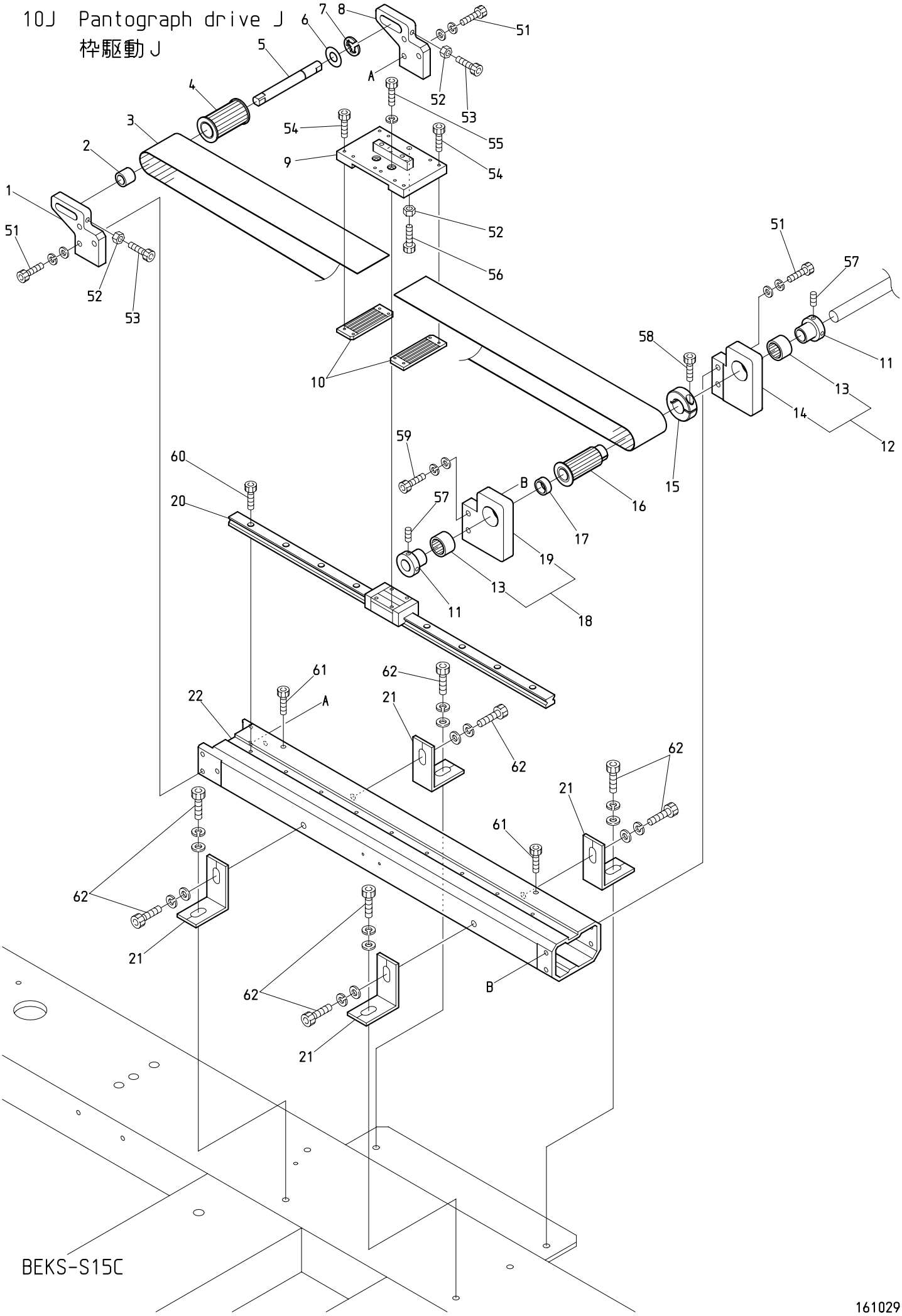

１０Ｊ　Pantograph drive J　(※ Depends on machine type)

枠駆動Ｊ　(※は機種によって異なる)

ITEM	ＬＩＳＴ No.	ＤＥＳＣＲＩＰＴＩＯＮ	部品名	Q'TY	ＮＯＴＥ
1	RJ480041C	Timing pulley fixing bracket(R)	従動プーリー取付ブラケット(R)	1	
2	RJ480070	Timing pulley positioning collar	従動プーリー位置決メカラー	1	
3	RR480080	Free span belt(B500-S5M)	フリースパンベルト(B500-S5M)	1	
4	RF480140	Pantograph drive pulley front(W=50)	枠駆動プーリー 前(W＝50)	1	
5	RJ480061C	Timing pulley shaft	従動プーリーシャフト	1	
6	A9010070	Thrust washer	スラストワッシャー	1	
7	A9012052	E type retaining ring φ10	E型止メ輪 φ10	1	
8	RJ480051C	Timing pulley fixing bracket(L)	従動プーリー取付ブラケット(L)	1	
9	SM480210	V-roller base	Vローラーベース	1	
10	RF480261C	Timing belt hold rack(W=50)	タイミングベルト押エラック(W＝50)	2	
11	HH481970C	Pulse motor connecting shaft collar	パルスモーター連結シャフトカラー	2	
12	RF480092	Pantograph drive pulley fixing base a'ssy(L)	枠駆動プーリー取付台ASSY(L)	1 set	
13	A9010134	Needle bearing(TLA2016Z)	ニードルベアリング(TLA2016Z)	2	
14	RF480910C	Pantograph drive pulley fixing base(L)	枠駆動プーリー取付台(L)	1	
15	NBOHH481980	Clamping φ19	φ19割リクランプ	1	
16	RF480101	Pantograph drive pulley rear(W=50)	枠駆動プーリー 後(W＝50)	1	
17	RJ480080	Pantograph drive pulley positioning collar	枠駆動プーリー位置決メカラー	1	
18	RF480082	Pantograph drive pulley fixing base a'ssy(R)	枠駆動プーリー取付台ASSY(R)	1 set	
19	RF480900C	Pantograph drive pulley fixing base(R)	枠駆動プーリー取付台(R)	1	
20	SC480040	LM guide(540L)	LMガイド(540L)	1	
21	SM480220	V-guide rail base fixing bracket	V案内レール土台取付ブラケット	4	
22	NBOSM48020C380	V-guide rail base(380ST) CH	V案内レール土台(380ST) CH	1	※
51		Hex. socket head cap screw M6×22(With washers)	六角穴付ボルト M6×22(平座金 バネ座金付)		
52		Hex. nut M6	六角ナット M6		
53		Hex. socket head cap screw M6×45	六角穴付ボルト M6×45		
54		Hex. socket head cap screw M3×15	六角穴付ボルト M3×15		
55		Hex. socket head cap screw M4×12 (With spring washer)	六角穴付ボルト M4×12 (バネ座金付)		
56		Hex. socket head cap screw M6×20	六角穴付ボルト M6×20		
57		Hex. socket button head screw M5×8	六角穴付止メネジ M5×8		
58		Hex. socket head cap screw M5×18	六角穴付ボルト M5×18		
59		Hex. socket head cap screw M6×25(With washers)	六角穴付ボルト M6×25(平座金 バネ座金付)		
60		Hex. socket head cap screw M4×12	六角穴付ボルト M4×12		
61		Hex. socket head cap screw M6×8	六角穴付ボルト M6×8		
62		Hex. socket head cap screw M8×25(With washers)	六角穴付ボルト M8×25(平座金 バネ座金付)		

10K Pantograph drive K
枠駆動K

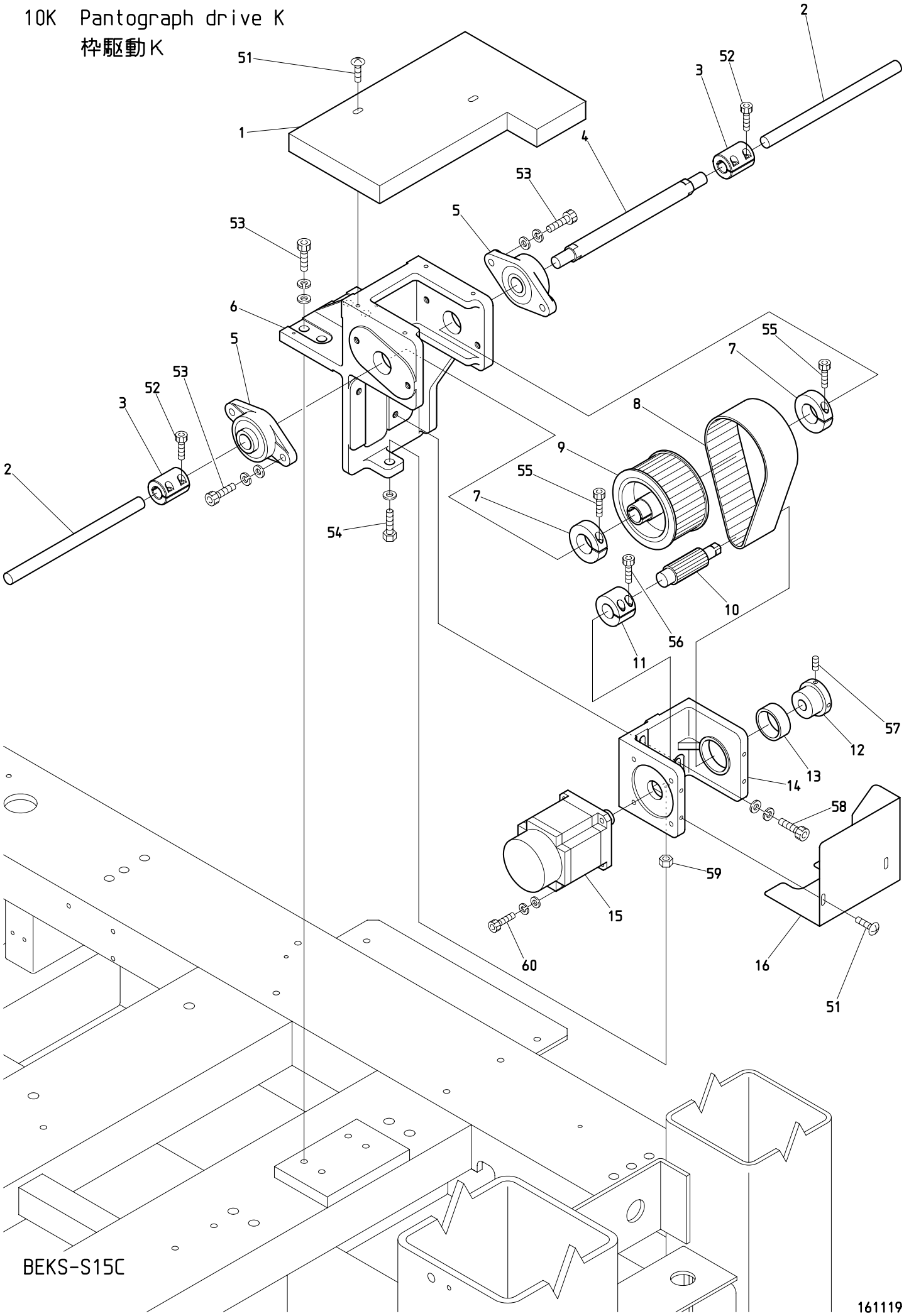

BEKS-S15C

161119

１０Ｋ　Pantograph drive K
枠駆動Ｋ

ITEM	ＬＩＳＴ No.	ＤＥＳＣＲＩＰＴＩＯＮ	部品名	Q'TY	ＮＯＴＥ
1	SM250050	V-servo motor unit cover	Vサーボユニットカバー	1	
2	HB320070	Connecting shaft φ15×225L	連結シャフト φ15×225L	2	
3	NB0HH481932	Pulse motor coupling	パルスモーターカップリング	2	
4	RF490071C	Pulley shaft	プーリーシャフト	1	
5	A9011240	Bearing unit UCFL204E4	ベアリングユニット UCFL204E4	2	
6	RF490011	Bearing bracket	軸受ブラケット	1	
7	RR320041	Clamp	割リクランプ	2	
8	RF490061	Timing belt(Rubber) B500S5M450	タイミングベルト(ゴム) B500S5M450	1	
9	RF490041	Pantograph drive pulley large(Shaft side)	枠駆動プーリー 大(シャフト側)	1	
10	RF490051	Pantograph drive pulley small(Motor side)	枠駆動プーリー 小(モーター側)	1	
11	RF490080	Motor pulley connecting coupling	モータープーリ連結カップリング	1	
12	KR480100	Pantograph drive pulley bearing collar	枠駆動プーリー軸受ケカラー	1	
13	A9010056	Needle bearing 3516	ニードルベアリング 3516	1	
14	RF490021	Motor bracket(H-side)	モーターブラケット(H側)	1	
15	EDY00350	AC servo motor(TS4614N1322E200)	ACサーボモーター(TS4614N1322E200)	1	
16	RR250013	Pantograph drive unit cover(Lower) DSH	枠駆動ユニットカバー(下) DSH	1	
51		Truss head screw M5×8	十字穴付トラス小ネジ M5×8		
52		Hex. socket head cap screw M5×18	六角穴付ボルト M5×18		
53		Hex. socket head cap screw M8×35(With washers)	六角穴付ボルト M8×35(平座金 バネ座金付)		
54		Hex. head bolt M8×55(With plain washer)	六角ボルト M8×55(平座金付)		
55		Hex. socket head cap screw M5×20	六角穴付ボルト M5×20		
56		Hex. socket head cap screw M5×16	六角穴付ボルト M5×16		
57		Hex. socket set screw M5×10	六角穴付止メネジ M5×10		
58		Hex. socket head cap screw M8×30(With washers)	六角穴付ボルト M8×30(平座金 バネ座金付)		
59		Hex. nut M8	六角ナット M8		
60		Hex. socket head cap screw M6×25(With washers)	六角穴付ボルト M6×25(平座金 バネ座金付)		

11A Control A
制御A

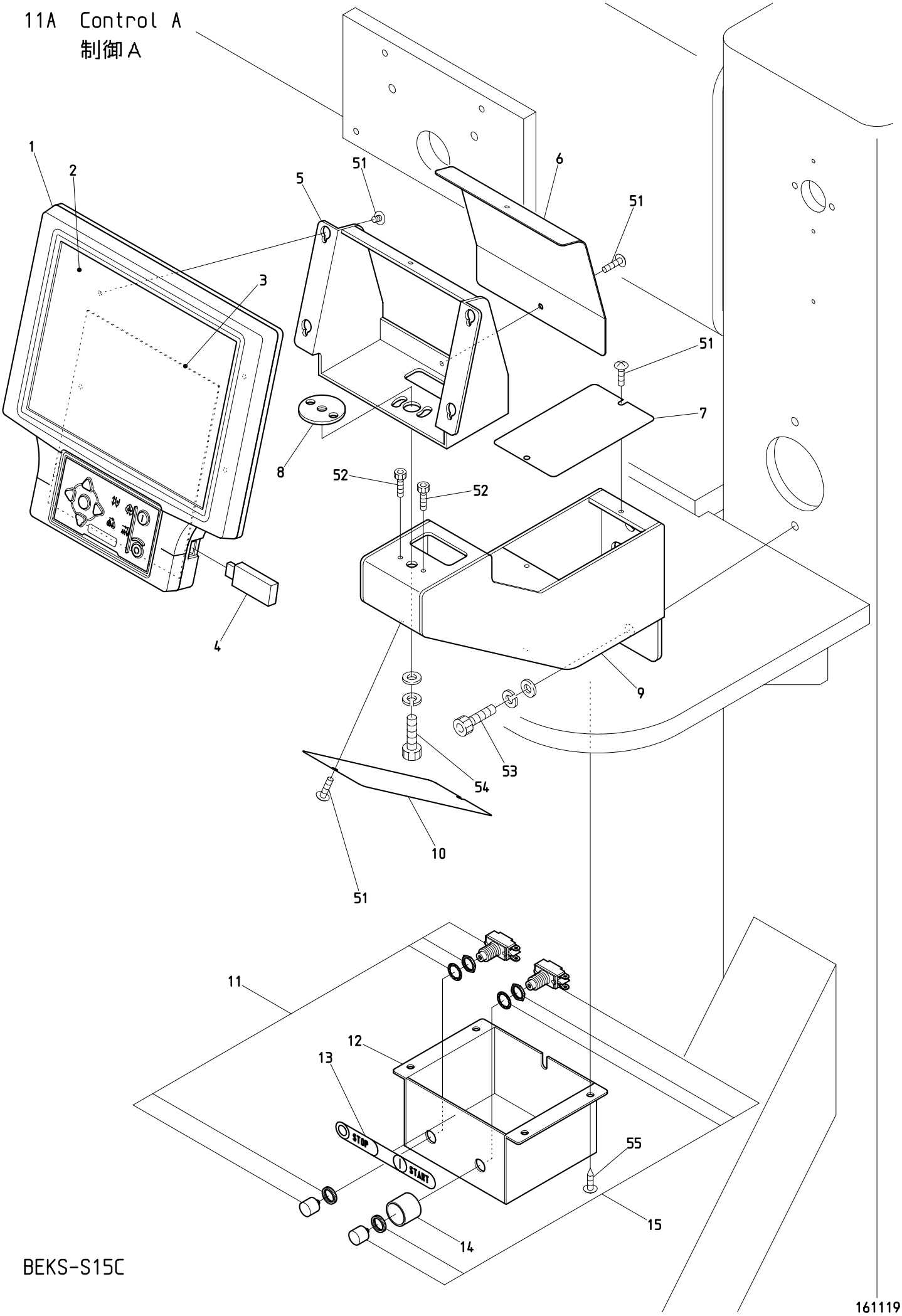

BEKS-S15C

161119

１１Ａ　Control A
制御Ａ

ITEM	ＬＩＳＴ No.	ＤＥＳＣＲＩＰＴＩＯＮ	部品名	Q'TY	ＮＯＴＥ
1	EAY144A1	KS automat controller	KSオートマット	1 set	
2	EDY00970	Color LCD with touch panel(TCG104SVL)	タッチパネル付カラーLCD(TCG104SVL)	1	
3	EBY03830	A1610 CPU board	A1610 CPUボード	1	
4	A9054062	USB-memory 8GB(RUF2-K8GR-BK)	USBメモリ 8GB(RUF2-K8GR-BK)	1	
5	JW510010	Automat bracket(KS)	オートマットブラケット(KS)	1	
6	JW250000	Automat bracket cover(KS)	オートマットブラケットカバー(KS)	1	
7	JW250020	Automat mounting base upper cover(KS)	オートマット取付台上面カバーKS)	1	
8	JW510020	Automat rotation base(KS)	オートマット回転ベース(KS)	1	
9	JW510001	Automat bracket mounting base(KS)	オートマットブラケット取付台KS)	1	
10	JW250010	Automat mounting base front cover(KS)	オートマット取付台正面カバーKS)	1	
11	A9052081	Push button switch(SB-221 N/O,AT-412R)	押ボタンスイッチ(SB-221 N/O,AT-412R)	1	
12	SN510110	Switch box	スイッチボックス	1	
13	SF790150	START/STOP sticker	START/STOPシール	1	
14	KX510140	Switch cover	スイッチカバー	1	
15	A9052080	Push button switch(SB-221 N/O,AT-412M)	押ボタンスイッチ(SB-221 N/O,AT-412M)	1	
51		Truss head screw M4×10(SUS)	十字穴付トラス小ネジ M4×10(SUS)		
52		Hex. socket head cap screw M4×5 (Trivalent chromate treatment)	六角穴付ボルト M4×5 (三価クロメート)		
53		Hex. socket head cap screw M8×25(With washers)	六角穴付ボルト M8×25(平座金 バネ座金付)		
54		Hex. socket head cap screw M8×15(With washers) (Trivalent chromate treatment)	六角穴付ボルト M8×15(平座金 バネ座金付) (三価クロメート)		
55		Cross recessed truss head tapping screw φ4×15	十字穴付トラスタッピンネジ φ4×15		

11B Control B
制御B

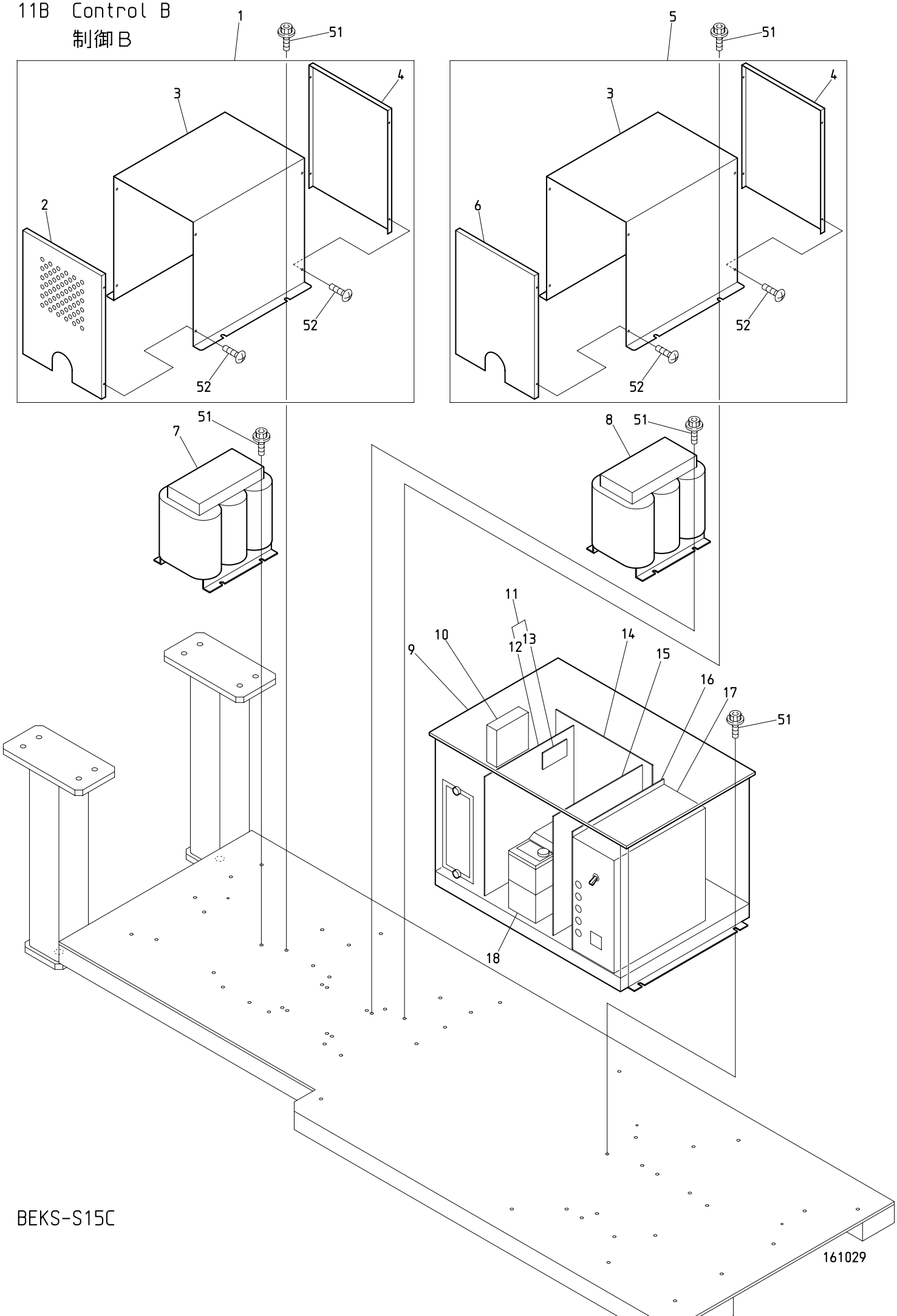

BEKS-S15C

161029

１１Ｂ　Control B

制御Ｂ

ITEM	ＬＩＳＴ No.	ＤＥＳＣＲＩＰＴＩＯＮ	部品名	Q'TY	ＮＯＴＥ
1	RR520000	Transformer cover set(DS)	トランスカバーセット(DS)	1 set	
2	RR520020	Transformer cover front(DS)	トランスカバー正面(DS)	1	
3	RR520010	Transformer cover main body(DS)	トランスカバー本体(DS)	2	
4	RR520030	Transformer cover rear(DS)	トランスカバー背面(DS)	2	
5	RR520070	System transformer cover set(VS)	システムトランスカバーセット(VS)	1 set	
6	RR520080	Transformer cover front,without vent hole(VS)	トランスカバー正面 通風穴無(VS)	1	
7	EP670020	Transformer 2.5KVA 346V-415V(C31-053)	トランス 2.5KVA 346V-415V(C31-053)	1	
8	EAY134A3	XS2 servo 3P transformer(T1510)	XS2サーボ3Pトランス(T1510)	1	
9	EAY144A2	UAD-21A KS2 driver	UAD-21A KS2ドライバ	1 set	
10	EDY00751	DC fan 9A0812L402(For UAD20/21)	DCファン 9A0812L402(UAD20/21用)	1	
11	EBY03243	AC servo unit(8454+B1140)	ACサーボユニット 8454+B1140SHボード	1 set	
12	EBY03202	8454 AC servo board(TA8418)	8454 ACサーボボード(TA8418)	1	
13	EBY02411	B1140 SH board	B1140 SHボード	1	
14	EBY03380	B1110 Back board	B1110 バックボード	1	
15	EBY03800	B1731 driver board	B1731 ドライバボード	1	
16	EBY03820	B1820 Power board	B1820 パワーボード	1	
17	EBY03810	B1820 Power unit	B1820 パワーユニット	1	
18	EBY03470	B1250 750W inverter(FR-D720-0.75K)	B1250 750Wインバータ(FR-D720-0.75K)	1	
51		Hex. socket head cap screw with flange M6×15	フランジ付六角穴付ボルト M6×15		
52		Truss head screw M3×4	十字穴付トラス小ネジ M3×4		

11C Control C
制御C

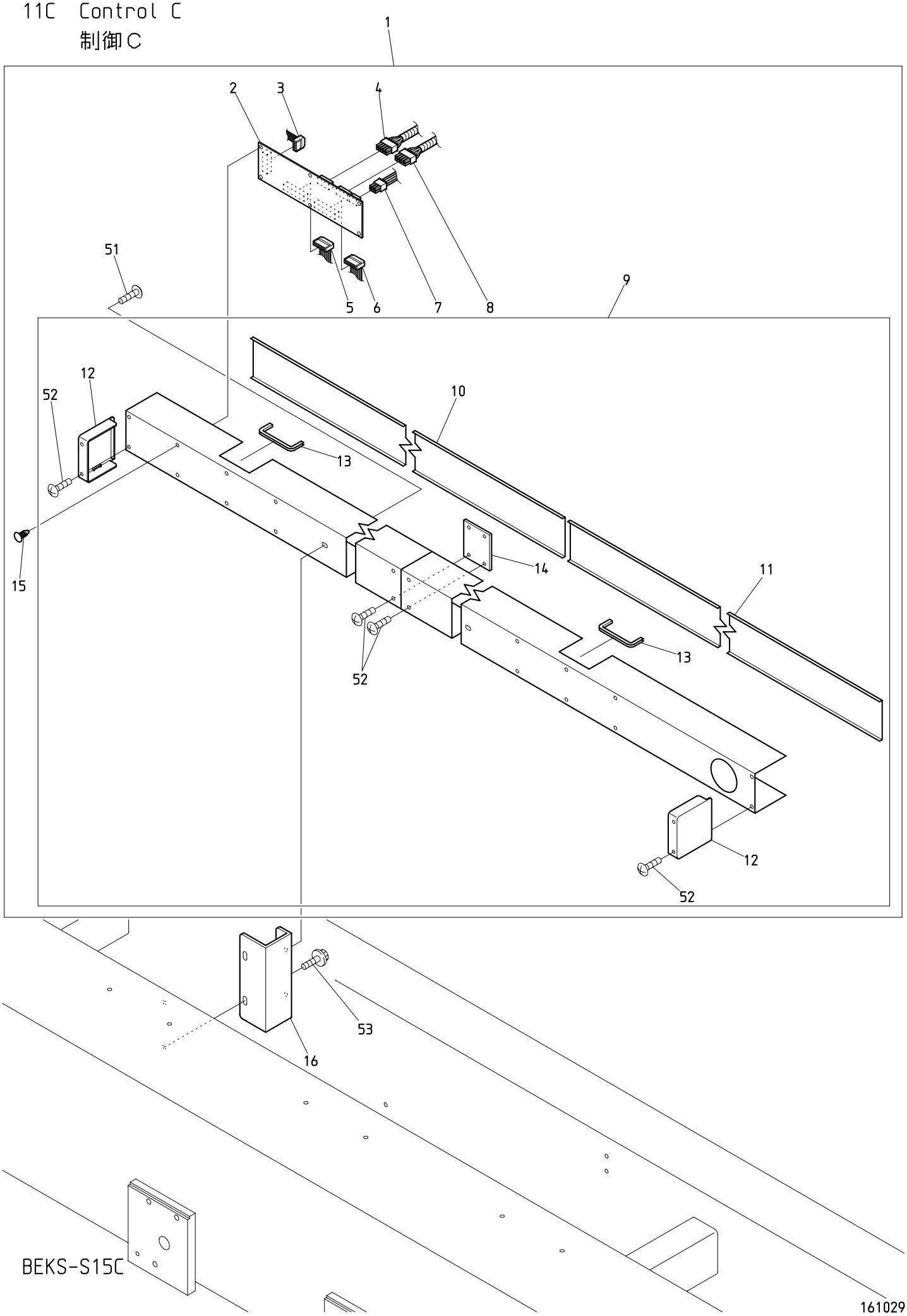

１１Ｃ　Control C　(※ Depends on machine type)

制御Ｃ　(※は機種によって異なる)

ITEM	ＬＩＳＴ No.	ＤＥＳＣＲＩＰＴＩＯＮ	部品名	Q'TY	ＮＯＴＥ
1	1UJAA1538N0	Tension cable set(XS-Z1515C,P=380)	テンションケーブルセット(XS-Z1515C,P=380) 片欠	１set	※
2	EBY03292	C1112 KS 2-head duct board	C1112 KS 2頭ダクトボード	８	
3	1UQMD151000	CAN cable(XS-15,CP1000)	CAN ケーブル(XS-15,CP1000)	１	※
4	EP535790	Head SOL middle harness(Z,S) L=1150	頭部SOL中間ハーネス(Z,S) L=1150	７	※
5	EP535940	16 needle flat cable 1500L(Braid)	16芯フラットケーブル1500L(編組)	７	Even number head 偶数頭部
6	EP535860	K2074,16 needle flat cable 900L(Braid)	K2074,16芯フラットケーブル900L(ヘンソ)	８	Odd number head 奇数頭部
7	1UQMK153800	Tension power cable(XS,P380,1-15T)	テンション電源ケーブル(XS,P380,1-15T)	１	※
8	SG510000	Middle harness·Z12(Between duct and head)	中間ハーネス·Z12(ダクトーヘッド間)	８	※
9	1UJAT15380N0	Duct(XS-15C,P380)	ダクト(XS-15C,P380) 片欠	１	※
10		Cable duct lid(L=880)	ケーブルダクト蓋(L=880)	１	※
11		Cable duct lid(L=1000)	ケーブルダクト蓋(L=1000)	５	※
12	NB0PC510001	Duct end cover	ダクト端カバー	２	
13	KN510890	Cable duct protector	ケーブルダクトプロテクタ	１５	※
14	RF510030	Duct connection plate	ダクト接続プレート	１	
15	A9068052	Locking guard spacer KGLS-6RT	ロッキングガードスペーサ KGLS-6RT	４８	※
16	SM510090	Duct fixed bracket(Sequin)	ダクト取付ブラケット(シークイン)	５	※
51		Truss head screw M6×10	十字穴付トラス小ネジ M6×10		
52		Truss head screw M5×8	十字穴付トラス小ネジ M5×8		
53		Hex. socket head cap screw with flange M6×15	六角穴付フランジボルト M6×15		

12A Accessories A
付属品A

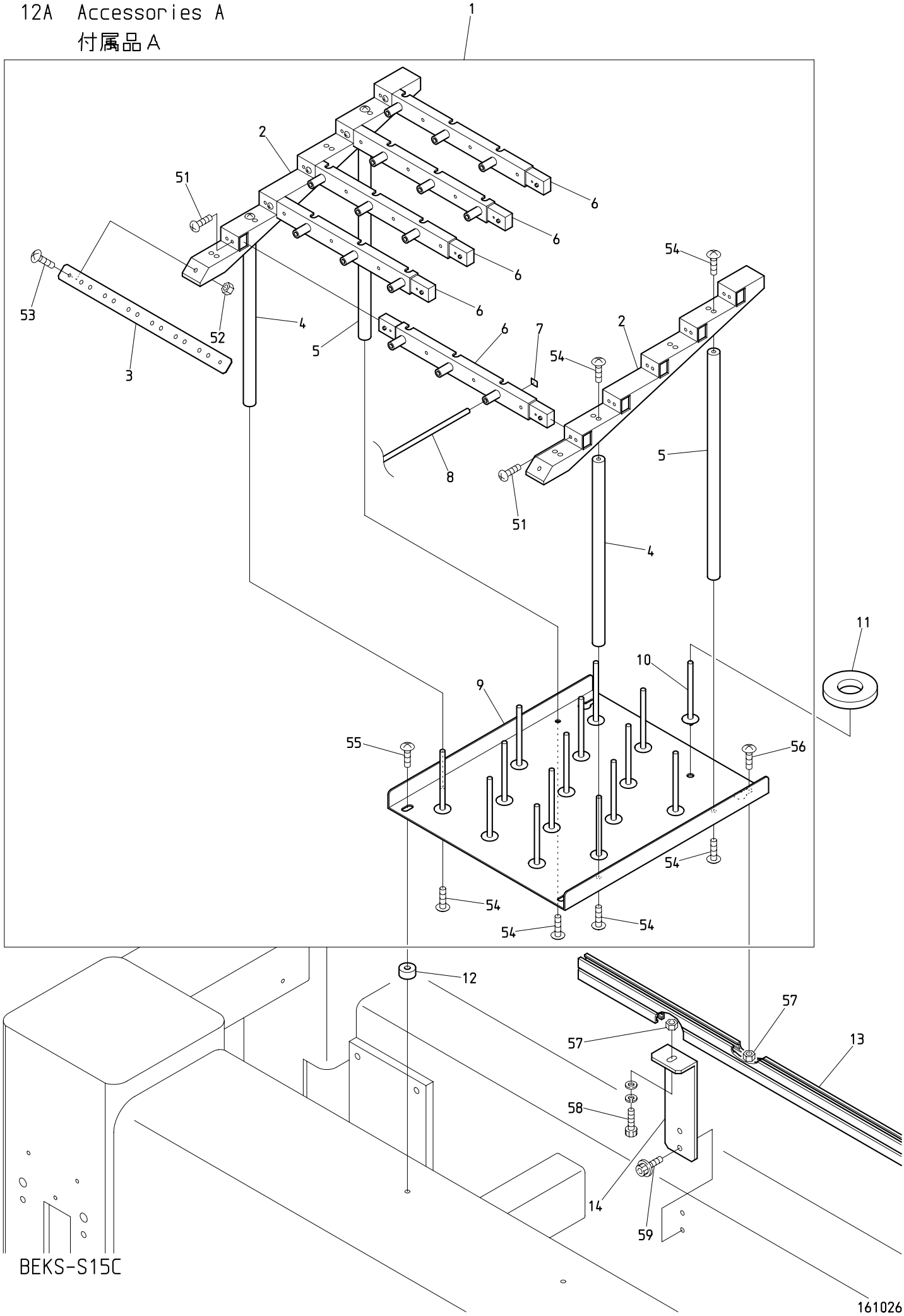

BEKS-S15C

１２Ａ　Accessories A　(H=Head Q'TY)(※ Depends on machine type)

付属品Ａ　（Ｈ＝頭数)(※は機種によって異なる)

ITEM	ＬＩＳＴ No.	ＤＥＳＣＲＩＰＴＩＯＮ	部品名	Q'TY	ＮＯＴＥ
1	JG710000	Spool holder a'ssy(BEXS-S15C)	糸立テASSY(BEXS-S15C)	Ｈ×１	Includes below parts 以下の物を含む PG240030,PG240040,RV240100 RV240110,RV240180,A9012438 Truss head screw M3×14 Truss head screw M3×5 Cross recessed countersunk head screw M3×8
2	RD710340	Guide base(15 needles)	ガイドベース(15針)	Ｈ×２	
3	RD710370	Hose hold bracket	ホース止メ金具	Ｈ×１	
4	RD710351	Pillar A	支柱A	Ｈ×２	
5	RD710361	Pillar B	支柱B	Ｈ×２	
6	RD710330	Thread guide base	上糸ガイドベース	Ｈ×５	
7	RD710380	Number seal	番号シール	Ｈ×１	
8	RV710050	Antistatic bilayer tube DB3-6×4	帯電防止二層チューブ DB3-6×4		Cut product 切断加工品
9	SM710040	Spool holder base(DSHE)	糸立テベース(DSHE)	Ｈ×１	
10	HT710000	Spool holder pin	糸立ピン	Ｈ×15	
11	KF710390	Spool holder felt(8×34×φ70)	糸立フェルト(8×34×φ70)	Ｈ×15	Included items(JAPAN only) 同梱品(国内のみ)
12	SC710030	Spool holder spacer	糸立テスペーサー	Ｈ×２	
13	SM710000	Spool holder rail set(15T,380P)	糸立テレールセット(15T,380P)	１set	※
14	SM710010	Spool holder rail bracket	糸立テレールブラケット	１０	
51		Cross recessed pan head taptite B type M3×10	十字穴付ナベタップタイト Bタイプ M3×10		
52		Hex. nut M4 I	六角ナット M4 1種		
53		Truss head screw M4×10(Adhesive agent)	十字穴付トラス小ネジ M4×10(メック加工)		
54		Truss head screw M5×12(Adhesive agent)	十字穴付トラス小ネジ M5×12(メック加工)		
55		Truss head screw M6×20	十字穴付トラス小ネジ M6×20		
56		Truss head screw M6×10	十字穴付トラス小ネジ M6×12		
57		Hex. nut M6 I	六角ナット M6 1種		
58		Hex. socket head cap screw M6×15(With washers)	六角穴付ボルト M6×15(平座金 バネ座金付)		
59		Hex. socket head cap screw with flange M6×12	フランジ付六角穴付ボルト M6×12		

12B Accessories B
付属品B

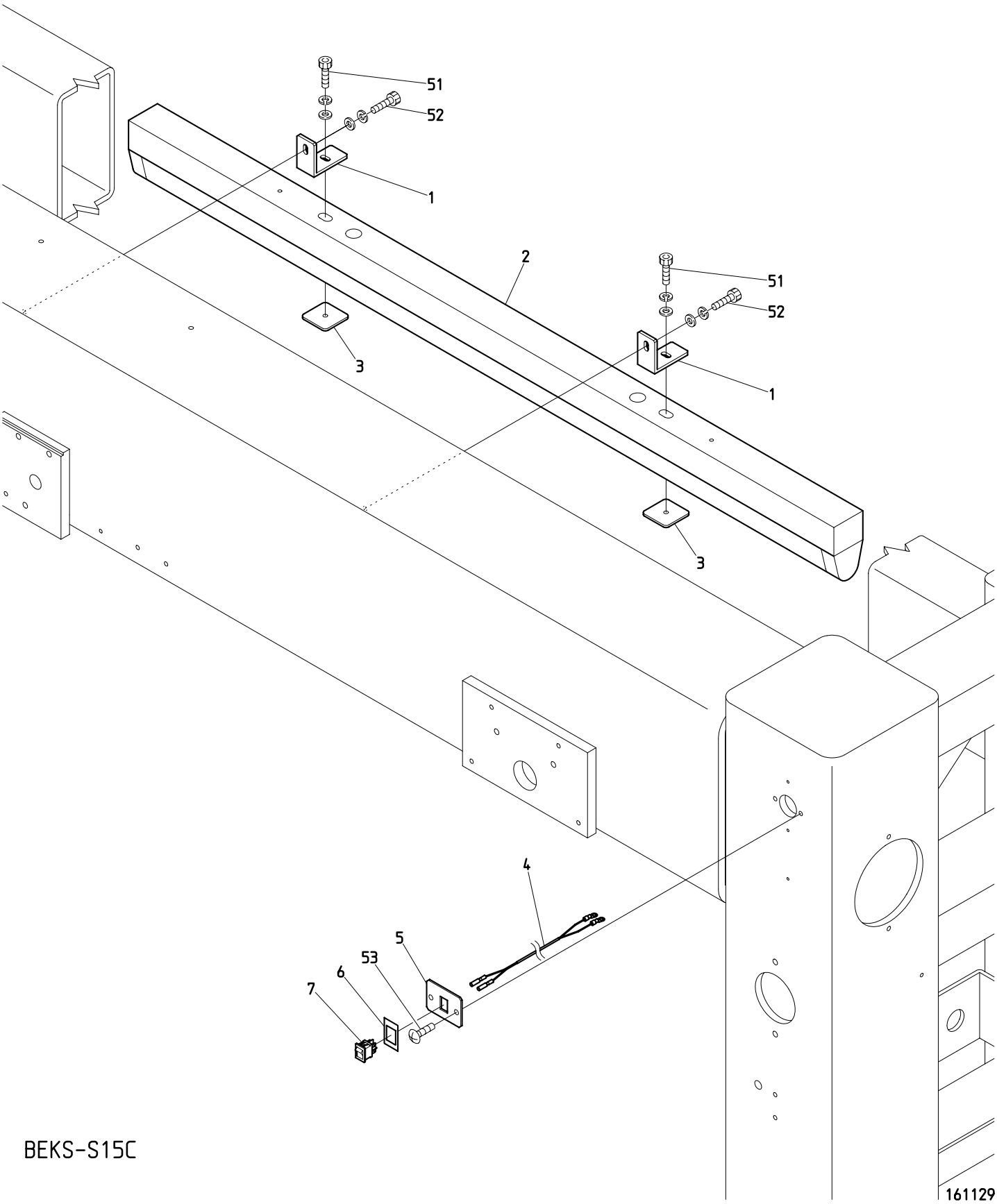

BEKS-S15C

１２Ｂ　Accessories B　(※ Depends on machine type)

付属品Ｂ　(※は機種によって異なる)

ITEM	ＬＩＳＴ No.	ＤＥＳＣＲＩＰＴＩＯＮ	部品名	Q'TY	ＮＯＴＥ
1	JG510000	Fluorescent lamp fixed bracket(S-C)	蛍光灯取付ブラケット(S-C)	５	※
2	HV710020	Fluorescent lamp M-4111T4-C/D(200V)	蛍光灯 M-4111T4-C/D(200V)	５	※
3	QJ510111	Nut plate(ETL fluorescent lamp)	ナットプレート(ETL蛍光灯)	１０	※
4	EP536210	ETL-Fluorescent lamp power cable(Overseas)	ETL蛍光灯電源ケーブル(海外)	１	
5	SM510191	Fluorescent lamp switch fixed plate	蛍光灯スイッチ取付プレート	１	
6	SF790130	Fluorescent lamp switch plate label	蛍光灯スイッチプレートラベル	１	
7	A9052095	Rocker switch(SL10K2-6,FUJISOKU)	ロッカースイッチ(SL10K2-6,フジソク)	１	
51		Hex. head bolt M6×20(With washers)	六角ボルト M6×20(平座金 バネ座金付)		
52		Hex. socket head cap screw M6×18(With washers)(Chromate)	六角穴付ボルト M6×18(平座金 バネ座金付)(クロメート)		
53		Hex. socket button head screw M6×15(Black)	六角穴付ボタンボルト M6×15(黒)		

I N D E X

ＬＩＳＴ No.	SECTION No.	ITEM	ＬＩＳＴ No.	SECTION No.	ITEM
1BJG15380380AH1	００Ａ	9	A9012438	０６	4
1FSM15380380AH2	１０Ｂ	1	A9012465	０２Ｄ	6
1PJGV3800	０８Ａ	15	A9012471	０４Ｄ	6
1UJAA1538N0	１１Ｃ	1	A9012490	０１Ａ	7
1UJAT15380N0	１１Ｃ	9	A9012539	０４Ａ	15
1UQMD151000	１１Ｃ	3	A9012540	０４Ｂ	29
1UQMK153800	１１Ｃ	7	A9012548	０４Ｅ	17
3AJGF380380AAH4	００Ｂ	2	A9012564	０４Ｅ	15
A1SP10303V0Z	０４Ｅ	11	A9012589	０４Ａ	23
A1SP10308S0Z	０４Ａ	6	A9013066	０２Ａ	8
A9010003	０８Ｃ	3	A9013069	０８Ａ	13
A9010004	０７Ａ	16	A9013070	００Ａ	7
A9010056	１０Ｇ	13	A9014059	０１Ａ	17
A9010056	１０Ｋ	13	A9014059	０７Ｂ	3
A9010063	０７Ａ	4	A9014160	１０Ｃ	4
A9010070	１０Ｉ	6	A9014161	００Ｄ	8
A9010070	１０Ｊ	6	A9014163	００Ｄ	3
A9010073	０３	25	A9014163	００Ｅ	3
A9010134	１０Ｉ	14	A9014167	０４Ａ	12
A9010134	１０Ｊ	13	A9014211	０２Ｄ	3
A9010139	０４Ｃ	12	A9014211	０４Ｂ	22
A9010140	０３	5	A9015011	０２Ｃ	3
A9010144	０４Ｂ	9	A9019075	００Ｃ	2
A9011111	０１Ａ	18	A9020223	０８Ａ	5
A9011240	１０Ｇ	5	A9052028	０２Ｃ	17
A9011240	１０Ｋ	5	A9052030	１０Ｄ	19
A9011259	０８Ａ	11	A9052031	１０Ｄ	4
A9011284	０２Ａ	20	A9052031	１０Ｉ	27
A9011328	０２Ｃ	10	A9052078	０２Ｂ	9
A9011331	０４Ｄ	8	A9052080	０４Ｆ	11
A9012002	０２Ｂ	7	A9052080	１１Ａ	15
A9012052	１０Ｄ	15	A9052081	０４Ｆ	7
A9012052	１０Ｅ	14	A9052081	１１Ａ	11
A9012052	１０Ｉ	7	A9052095	１２Ｂ	7
A9012052	１０Ｊ	7	A9053054	０２Ｂ	17
A9012063	０８Ｃ	5	A9053079	０７Ａ	9
A9012066	０８Ｃ	2	A9054062	１１Ａ	4
A9012127	０２Ｃ	9	A9056052	０２Ｄ	4
A9012127	０４Ｃ	7	A9056055	０５	8
A9012127	０５	3	A9056073	０２Ａ	15
A9012127	０７Ａ	3	A9056082	０２Ｃ	15
A9012204	０２Ａ	24	A9060063	０７Ａ	22
A9012208	０７Ａ	11	A9065092	０２Ｂ	17
A9012421	０３	27	A9065104	０７Ａ	13
A9012437C	１０Ａ	2	A9065107	０２Ｂ	16

I N D E X

ＬＩＳＴ No.	SECTION No.	ITEM	ＬＩＳＴ No.	SECTION No.	ITEM
A9065116	０７Ａ	14	HB560212	０５	12
A9065138	０８Ａ	2	HH481970C	１０Ｉ	12
A9068002	０５	1	HH481970C	１０Ｊ	11
A9068032	０６	9	HM140120	００Ａ	6
A9068052	１１Ｃ	15	HM270010	０２Ｂ	6
A9068146	０２Ｄ	15	HP321090C	０１Ａ	15
EAY134A3	１１Ｂ	8	HP321100	０８Ｂ	2
EAY144A1	１１Ａ	1	HP321140	１０Ｄ	1
EAY144A2	１１Ｂ	9	HP321140	１０Ｅ	1
EBY01650	０７Ａ	10	HP321710C	０１Ｂ	5
EBY02411	１１Ｂ	13	HP321720C	０１Ｂ	1
EBY02613	０６	10	HS210021	０１Ａ	22
EBY03202	１１Ｂ	12	HS210051	０２Ａ	30
EBY03243	１１Ｂ	11	HS210070	０２Ａ	29
EBY03292	１１Ｃ	2	HS210080	０２Ａ	19
EBY03380	１１Ｂ	14	HS210090	０２Ａ	21
EBY03470	１１Ｂ	18	HS210111	０２Ａ	12
EBY03800	１１Ｂ	15	HS210121	０２Ａ	13
EBY03810	１１Ｂ	17	HS210300	０２Ａ	31
EBY03820	１１Ｂ	16	HS220010	０１Ａ	13
EBY03830	１１Ａ	3	HS270031	０２Ｂ	2
EDY00350	１０Ｇ	15	HS270070	０２Ｂ	10
EDY00350	１０Ｋ	15	HT220061	０１Ａ	9
EDY00720	０１Ｂ	3	HT230120	０４Ａ	26
EDY00751	１１Ｂ	10	HT230340	０４Ｃ	11
EDY00970	１１Ａ	2	HT230640	０４Ｂ	17
EP535790	１１Ｃ	4	HT230750	０４Ｂ	8
EP535860	０６	29	HT230760	０４Ｂ	13
EP535860	１１Ｃ	6	HT240180	０６	13
EP535940	０６	29	HT240290	０６	18
EP535940	１１Ｃ	5	HT270063	０４Ｅ	8
EP536210	１２Ｂ	4	HT270182	０２Ａ	11
EP536381	０２Ｄ	9	HT710000	１２Ａ	10
EP670020	１１Ｂ	7	HV710020	１２Ｂ	2
FN070011RG	０４Ａ	30	JA110070	０８Ｂ	6
HB230070C	０３	16	JA250001	００Ｃ	3
HB230080C	０３	15	JG250021	０８Ａ	16
HB230262C	０４Ｂ	27	JG250031	０８Ａ	17
HB230271C	０４Ｂ	24	JG310000	０８Ａ	12
HB230620	０３	19	JG310011	０８Ｂ	1
HB230751C	０４Ａ	4	JG310020	０８Ｂ	7
HB230800C	０３	1	JG310031	０８Ｃ	4
HB320070	０８Ｂ	3	JG310041	０８Ｃ	6
HB320070	１０Ｋ	2	JG310050	０８Ａ	9
HB560061	０５	13	JG310060	０８Ａ	10

I N D E X

ＬＩＳＴ No.	SECTION No.	ITEM	ＬＩＳＴ No.	SECTION No.	ITEM
JG480031	１０Ｆ	4	KR480100	１０Ｋ	12
JG480041	１０Ｆ	1	KV230040	０４Ａ	18
JG510000	１２Ｂ	1	KX250081	０２Ａ	1
JG710000	１２Ａ	1	KX270010	０２Ａ	6
JW250000	１１Ａ	6	KX270430	０２Ａ	27
JW250010	１１Ａ	10	KX330160	０７Ａ	5
JW250020	１１Ａ	7	KX510140	０４Ｆ	12
JW510001	１１Ａ	9	KX510140	１１Ａ	14
JW510010	１１Ａ	5	LA730590	１０Ａ	9
JW510020	１１Ａ	8	LA730610	１０Ａ	8
KC250483	０１Ａ	5	LA730630	１０Ａ	7
KC271001	０２Ａ	32	LA730650	１０Ａ	6
KC271940C	０２Ａ	18	MK230080C	０４Ｃ	2
KC330180	０２Ｂ	3	MK510051	０２Ｄ	13
KC330510	０２Ｂ	8	MK510100	０２Ｄ	14
KF210711	０１Ａ	21	MS270031	０２Ａ	14
KF220230	０１Ａ	10	MS310080	０８Ｂ	4
KF220241	０１Ａ	23	MS510140	０２Ｄ	10
KF220290	０１Ａ	8	MS510150	０２Ｄ	11
KF220530	０１Ａ	20	MS510160	０２Ｄ	12
KF221020	０１Ａ	19	NB0HH481932	１０Ｆ	3
KF230501	０３	7	NB0HH481932	１０Ｈ	4
KF230531	０４Ｃ	8	NB0HH481932	１０Ｋ	3
KF230531	０５	4	NB0HH481980	１０Ｄ	10
KF230640C	０２Ａ	25	NB0HH481980	１０Ｅ	9
KF230680	０３	8	NB0HH481980	１０Ｉ	16
KF232130	０４Ａ	25	NB0HH481980	１０Ｊ	15
KF330520	０２Ｂ	19	NB0HT230221	０４Ｄ	4
KF710390	１２Ａ	11	NB0HT240101	０６	14
KF730500	１０Ｂ	2	NB0JG250001	０８Ａ	8
KL220140	０１Ａ	11	NB0PC510001	１１Ｃ	12
KL270450	０２Ｃ	14	NB0QJ210060	０１Ａ	6
KN271560C	０２Ａ	22	NB0QK230000	０４Ｂ	28
KN271750	０２Ｂ	5	NB0QK230010	０４Ｂ	26
KN271782	０２Ｂ	4	NB0QK230020	０４Ｂ	23
KN272010	０２Ａ	9	NB0QK230050	０４Ｂ	21
KN272350	０２Ｂ	12	NB0QK230070	０４Ｂ	16
KN272401	０２Ｃ	19	NB0QK230082	０４Ｂ	10
KN272401	０５	9	NB0QK230182	０４Ｄ	2
KN272402	０２Ａ	17	NB0QK230200	０４Ｄ	3
KN330010	０２Ｂ	20	NB0QK230210	０３	11
KN330020	０２Ｂ	21	NB0QK230220	０３	20
KN510890	１１Ｃ	13	NB0QK230230	０３	18
KN540510	０６	15	NB0QK230281	０４Ｄ	7
KR480100	１０Ｇ	12	NB0QK230390	０４Ａ	8

I N D E X

ＬＩＳＴ No.	SECTION No.	ITEM	ＬＩＳＴ No.	SECTION No.	ITEM
NB0QK230470	０４Ａ	7	QJ210041	０２Ａ	16
NB0QK230500	０４Ａ	11	QJ210071	０１Ａ	12
NB0QK230511	０３	10	QJ210081	０１Ａ	3
NB0QK230870	０４Ｄ	9	QJ250283	０４Ｆ	1
NB0QK240011	０５	6	QJ310050	０２Ｃ	6
NB0QK240020	０５	11	QJ510111	１２Ｂ	3
NB0QK240052	０５	10	QK210001	０２Ｃ	2
NB0QK240140	０６	24	QK230040	０４Ｃ	1
NB0QK240150	０６	25	QK230061	０４Ｂ	2
NB0QK250000	０４Ｆ	2	QK230093C	０４Ｂ	19
NB0QK250072	０４Ｆ	4	QK230112	０４Ｂ	3
NB0QK250151	０４Ｆ	5	QK230121C	０４Ｂ	5
NB0QK250231P380	０４Ｆ	3	QK230151C	０４Ｃ	6
NB0QK250341P380	０４Ｆ	8	QK230170	０４Ｂ	1
NB0QK270000	０２Ｃ	12	QK230190C	０４Ｄ	5
NB0QK270021	０２Ｃ	18	QK230240	０３	17
NB0QK270031	０２Ｃ	16	QK230250C	０３	6
NB0QK270041	０２Ｃ	8	QK230271	０３	4
NB0QK270050	０２Ｃ	11	QK230291	０４Ａ	20
NB0QK270070	０２Ｃ	20	QK230300C	０４Ａ	3
NB0QK270210	０４Ｅ	18	QK230310C	０４Ａ	5
NB0RD270041	０４Ｅ	20	QK230320C	０４Ｃ	14
NB0RR240510	０６	19	QK230350C	０４Ａ	21
NB0SM250001	００Ｃ	4	QK230360C	０４Ａ	9
NB0SM250011	００Ｃ	1	QK230370C	０４Ａ	16
NB0SM250151	１０Ｇ	1	QK230380C	０４Ａ	14
NB0SM250171	１０Ｇ	3	QK230440	０４Ｄ	1
NB0SM250181	１０Ｇ	2	QK230451	０４Ａ	13
NB0SM48020C380	１０Ｉ	23	QK230480	０４Ａ	17
NB0SM48020C380	１０Ｊ	22	QK230491	０４Ａ	10
NB2QK230031	０４Ｂ	25	QK230520	０４Ａ	1
NB2QK230260	０３	3	QK230530	０４Ａ	22
PF270040	０４Ｅ	9	QK230561	０４Ａ	19
PF270050	０４Ｅ	7	QK230591	０４Ａ	2
PF270060	０４Ｅ	12	QK230600	０３	14
PG240010	０６	16	QK230650	０４Ｂ	20
PG240020	０６	8	QK230660	０４Ｃ	5
PG240030	０６	1	QK230673	０４Ｂ	18
PG240040	０６	3	QK230680	０４Ｃ	4
PM310010	０８Ｃ	7	QK230710	０４Ｂ	7
PM310030	０８Ｂ	5	QK230860	０３	2
PM490000	１０Ｇ	4	QK230880	０４Ｂ	6
PM73000A45	１０Ｃ	6	QK230890	０４Ｂ	4
PM73000B45	１０Ｃ	5	QK231030	０２Ｃ	21
QH230230	０４Ｂ	11	QK231030	０４Ｃ	13

I N D E X

ＬＩＳＴ No.	SECTION No.	ITEM	ＬＩＳＴ No.	SECTION No.	ITEM
QK240002	０５	2	RF480101	１０Ｄ	9
QK240040C	０５	5	RF480101	１０Ｅ	8
QK240061	０５	14	RF480101	１０Ｉ	17
QK240121	０４Ｆ	6	RF480101	１０Ｊ	16
QK240132	０６	7	RF480140	１０Ｄ	14
QK240163	０６	27	RF480140	１０Ｅ	13
QK240170	０６	28	RF480140	１０Ｉ	4
QK240262	０６	26	RF480140	１０Ｊ	4
QK240360	０５	7	RF480261C	１０Ｄ	11
QK250012	０２Ｃ	1	RF480261C	１０Ｅ	10
QK250020C	０２Ｃ	5	RF480261C	１０Ｉ	11
QK250030	０２Ｃ	4	RF480261C	１０Ｊ	10
QK250161	０４Ｄ	11	RF480900C	１０Ｉ	20
QK250170	０４Ｄ	12	RF480900C	１０Ｊ	19
QK250380	０４Ｄ	10	RF480910C	１０Ｉ	15
QK250420	０４Ｆ	10	RF480910C	１０Ｊ	14
QK270012C	０２Ｃ	13	RF490011	１０Ｋ	6
QK270100C	０２Ｄ	8	RF490021	１０Ｇ	14
QK270110	０２Ｄ	2	RF490021	１０Ｋ	14
QK270120	０２Ｄ	7	RF490041	１０Ｇ	8
QK270130C	０２Ｄ	5	RF490041	１０Ｋ	9
QK270150	０４Ｅ	6	RF490051	１０Ｇ	10
QK270173	０２Ｃ	7	RF490051	１０Ｋ	10
QK270201	０４Ｅ	16	RF490061	１０Ｇ	9
QK270250	０２Ｄ	1	RF490061	１０Ｋ	8
QK270271	０４Ｅ	5	RF490071C	１０Ｇ	6
QK330011	０７Ａ	1	RF490071C	１０Ｋ	4
QK330020	０７Ｂ	4	RF490080	１０Ｇ	11
QK330041	０７Ｂ	5	RF490080	１０Ｋ	11
QK330121	０７Ｂ	2	RF510030	１１Ｃ	14
QK330132	０７Ｂ	1	RH230271	０３	21
QL250350	０８Ａ	4	RH230330C	０３	28
RD240154	０６	20	RH230440	０４Ａ	27
RD270020	０４Ｅ	19	RH230450	０４Ａ	28
RD710330	１２Ａ	6	RH230460	０４Ａ	29
RD710340	１２Ａ	2	RH230610	０３	9
RD710351	１２Ａ	4	RJ250040	１０Ｃ	11
RD710361	１２Ａ	5	RJ450021	１０Ｉ	10
RD710370	１２Ａ	3	RJ480041C	１０Ｉ	1
RD710380	１２Ａ	7	RJ480041C	１０Ｊ	1
RF450041	１０Ｉ	25	RJ480051C	１０Ｉ	8
RF480082	１０Ｉ	19	RJ480051C	１０Ｊ	8
RF480082	１０Ｊ	18	RJ480061C	１０Ｉ	5
RF480092	１０Ｉ	13	RJ480061C	１０Ｊ	5
RF480092	１０Ｊ	12	RJ480070	１０Ｉ	2

I N D E X

ＬＩＳＴ No.	SECTION No.	ITEM	ＬＩＳＴ No.	SECTION No.	ITEM
RJ480070	１０Ｊ	2	RR730300	１０Ｂ	8
RJ480080	１０Ｉ	18	RR730310	１０Ｂ	7
RJ480080	１０Ｊ	17	RR730320	１０Ｂ	6
RJ720011	００Ｃ	7	RV240040	０６	22
RJ720020	００Ｃ	8	RV240050	０６	23
RJ720030	００Ｃ	9	RV240100	０６	6
RJ720040	００Ｃ	10	RV240110	０６	5
RJ720050	００Ｃ	6	RV240180	０６	2
RN230010	０３	22	RV710050	１２Ａ	8
RN230020C2	０３	23	SC120010	００Ａ	8
RN230030	０３	24	SC120030	００Ａ	2
RN230040	０３	26	SC120040	００Ａ	4
RN320010	０８Ａ	14	SC140020	００Ｅ	2
RQ120080	００Ａ	5	SC140030	００Ｄ	5
RQ310000	０８Ｃ	1	SC140041	００Ｄ	4
RR230131	０４Ｂ	12	SC140041	００Ｅ	5
RR230140	０４Ｂ	15	SC140090	００Ｄ	1
RR230151	０４Ｂ	14	SC140120	００Ｄ	7
RR240300C	０６	17	SC140140	００Ｂ	1
RR240330	０６	12	SC210001	０１Ａ	24
RR240390	０６	21	SC210010	０１Ａ	25
RR240660	０６	11	SC250080	０１Ｂ	4
RR250013	１０Ｇ	16	SC330131	０１Ｂ	2
RR250013	１０Ｋ	16	SC480040	１０Ｉ	21
RR320021C	０３	13	SC480040	１０Ｊ	20
RR320030C	０３	12	SC710030	１２Ａ	12
RR320041	１０Ｇ	7	SC730092	１０Ａ	3
RR320041	１０Ｋ	7	SC730102	１０Ａ	4
RR450000	１０Ｉ	24	SC730111	１０Ａ	5
RR450010	１０Ｉ	26	SF730030	１０Ｃ	1
RR480080	１０Ｄ	16	SF790130	１２Ｂ	6
RR480080	１０Ｅ	15	SF790150	０４Ｆ	9
RR480080	１０Ｉ	3	SF790150	１１Ａ	13
RR480080	１０Ｊ	3	SG230180	０４Ｃ	9
RR520000	１１Ｂ	1	SG230190	０４Ｃ	10
RR520010	１１Ｂ	3	SG230220	０４Ａ	24
RR520020	１１Ｂ	2	SG230270	０４Ｃ	3
RR520030	１１Ｂ	4	SG230290	０４Ｅ	2
RR520070	１１Ｂ	5	SG330010	０４Ｅ	3
RR520080	１１Ｂ	6	SG330020	０４Ｅ	1
RR730010	１０Ｃ	2	SG330020	０７Ｂ	7
RR730020	１０Ｃ	3	SG330030	０７Ｂ	6
RR730031C	１０Ｃ	9	SG330041C	０４Ｅ	4
RR730050C	１０Ｂ	5	SG330060	０７Ａ	15
RR730150	１０Ｃ	7	SG330080	０７Ａ	18

I N D E X

ＬＩＳＴ No.	SECTION No.	ITEM	ＬＩＳＴ No.	SECTION No.	ITEM
SG330090	０７Ａ	19	SM140040	００Ｅ	6
SG330100	０７Ａ	8	SM140050	００Ｄ	6
SG330112	０７Ａ	2	SM140060	００Ｅ	7
SG330120	０７Ａ	7	SM140073	００Ｂ	8
SG330131	０７Ａ	12	SM140082	００Ｂ	6
SG330141	０７Ａ	6	SM140092	００Ｂ	7
SG330152	０７Ａ	20	SM140103	００Ｂ	5
SG330270	０７Ａ	17	SM250031	１０Ｆ	5
SG330351	０７Ａ	21	SM250041	１０Ｆ	2
SG510000	１１Ｃ	8	SM250050	１０Ｋ	1
SJ140000	００Ｅ	4	SM310040	０８Ａ	7
SJ140010	００Ｄ	2	SM310050	０８Ｂ	8
SJ140121C	００Ｄ	9	SM310060	０８Ａ	3
SJ140132	００Ｄ	10	SM310070	０８Ａ	6
SJ140220	００Ｄ	11	SM450001	１０Ｄ	18
SJ210120	０１Ａ	2	SM450011	１０Ｄ	20
SJ210171	０２Ａ	28	SM470000	１０Ｈ	3
SJ210200	０１Ａ	4	SM470010	１０Ｈ	1
SJ220010	０１Ａ	16	SM470020	１０Ｈ	2
SJ270012	０２Ａ	3	SM480001	１０Ｂ	9
SJ270022	０２Ａ	4	SM480011	１０Ｂ	13
SJ270030	０２Ａ	7	SM480020	１０Ｂ	3
SJ270040	０２Ａ	5	SM480031	１０Ｂ	4
SJ270050	０２Ｂ	1	SM48004A380	１０Ｂ	11
SJ270060	０２Ｂ	18	SM48005A380	１０Ｂ	12
SJ270070	０２Ｂ	14	SM480062	１０Ｄ	3
SJ270080	０２Ｂ	15	SM480062	１０Ｅ	3
SJ270090	０２Ｂ	13	SM480080	１０Ｄ	21
SJ270123	０２Ａ	2	SM480080	１０Ｅ	17
SJ270220	０２Ａ	23	SM480090	１０Ｄ	23
SJ270230	０２Ａ	26	SM480090	１０Ｅ	19
SJ270300	０２Ａ	10	SM480100	１０Ｄ	22
SJ320010	０１Ａ	14	SM480100	１０Ｅ	18
SK480251	１０Ｄ	13	SM480121	１０Ｄ	12
SK480251	１０Ｅ	12	SM480121	１０Ｅ	11
SL230081	０４Ａ	31	SM480130	１０Ｄ	5
SL270040	０４Ｅ	14	SM480130	１０Ｅ	4
SL270130	０４Ｅ	13	SM480140	１０Ｄ	2
SL270150	０４Ｅ	10	SM480140	１０Ｅ	2
SM120000	００Ａ	3	SM480171	１０Ｅ	6
SM120010	００Ａ	1	SM480182	１０Ｄ	6
SM140000	００Ｂ	4	SM480182	１０Ｅ	5
SM140010	００Ｂ	3	SM480191	１０Ｄ	7
SM140020	００Ｂ	9	SM480210	１０Ｉ	9
SM140030	００Ｅ	1	SM480210	１０Ｊ	9

I N D E X

ＬＩＳＴ No.	SECTION No.	ITEM	ＬＩＳＴ No.	SECTION No.	ITEM
SM480220	１０Ｉ	22			
SM480220	１０Ｊ	21			
SM48023A380	１０Ｃ	10			
SM480290	１０Ｄ	17			
SM480290	１０Ｅ	16			
SM480300	１０Ｂ	15			
SM480310	１０Ｂ	10			
SM480321	１０Ｂ	14			
SM490000	０８Ａ	1			
SM510090	１１Ｃ	16			
SM510191	１２Ｂ	5			
SM710000	１２Ａ	13			
SM710010	１２Ａ	14			
SM710040	１２Ａ	9			
SM720001	００Ｃ	5			
SM730001	１０Ｃ	8			
SN510110	１１Ａ	12			
SV210084	０１Ａ	1			
SV480340	１０Ｄ	8			
SV480340	１０Ｅ	7			
ZFR92300290A38A	１０Ａ	1			