BEVS－HLZ12
LOCK STITCH ZIG-ZAG EMBROIDERY MACHINE
高速自動刺繍 & 本縫いハンドル

CONTENTS
目　　次

Machine layout (BEVS-HLZ12)
配置図 (BEVS-HLZ12)

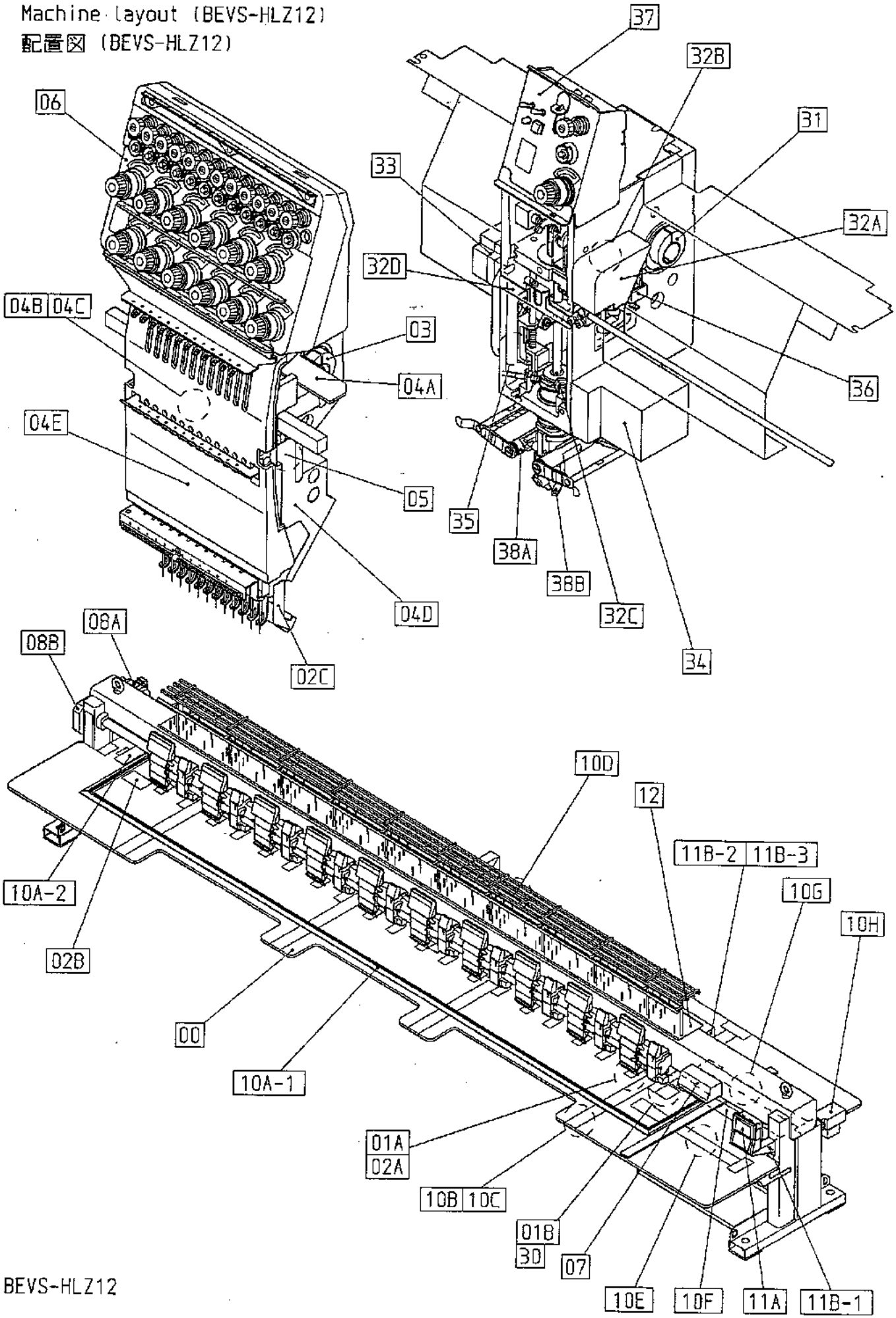

BEVS-HLZ12

060914

00 Table・Frame
テーブル・フレーム

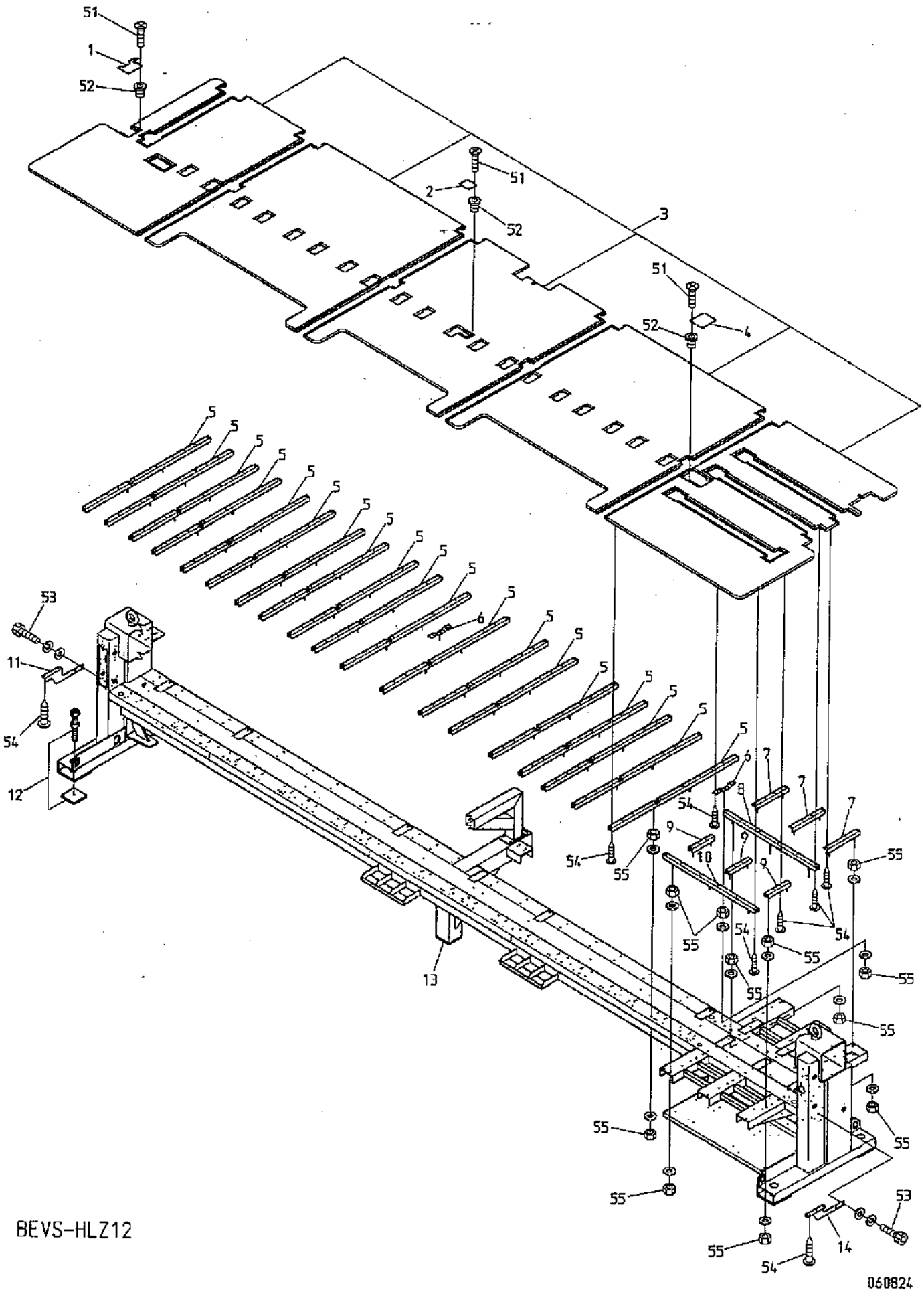

BEVS-HLZ12

00 Table・Frame
テーブル・フレーム

(※ Depends on machine type)
(※は機種によって異なる)

ITEM	LIST No.	DESCRIPTION	部品名	Q'TY	NOTE
1	RL250040	Lower shaft connecting servise cover	下軸連結サービスカバー	1	
2	HP321120	Bearing cover	軸受カバー	1	
3	1CWD10640640GA0	Table(BEVS-HLZ1210 750×640/640)	テーブル(BEVS-HLZ1210 750×640/640)	1	※
4	RF250091	Position coder servise cover	ポジションコーダサービスカバー	1	
5	WD140010	Table support(1490L)	テーブル受ケ(1490L)	19	※
6	RJ140060	Sub table support(240L)	補助テーブル受ケ(240L)	3	※
7	RR140071	Table support(390L)	テーブル受ケ(390L)	3	※
8	WD140020	Table support(1105L) Long	テーブル受ケ(1105L) ロング	1	※
9	RR140060	Table support(260L)	テーブル受ケ(260L)	3	※
10	WD140030	Table support(1105L)	テーブル受ケ(1105L)	1	※
11	RR140010	Table support(L) DS	テーブル受ケ(L) DS	1	
12	RJ720062	Mount set	マウントセット	5	
13	1AWD10640640GA0	Frame(BEVS-HLZ1210 750×640/640CE)	脚フレーム(BEVS-HLZ1210 750×640/640CE)	1	※
14	RR140000	Table support(R) DS	テーブル受ケ(R) DS	1	
51		Truss screw M4×8 (Under cut)	十字穴付トラス小ネジ M4×8 (アンダーカット)		
52		Rag nut(C) M4	鬼目ナット(C) M4		
53		Hex.socket bolt M8×25	六角穴付ボルト M8×25		
54		Pierce screw φ5×23	十字穴付ピアスビス φ5×23		
55		Hex.nut M10	六角ナット M10		

01A Head・Bed A
ヘッド・ベッドA

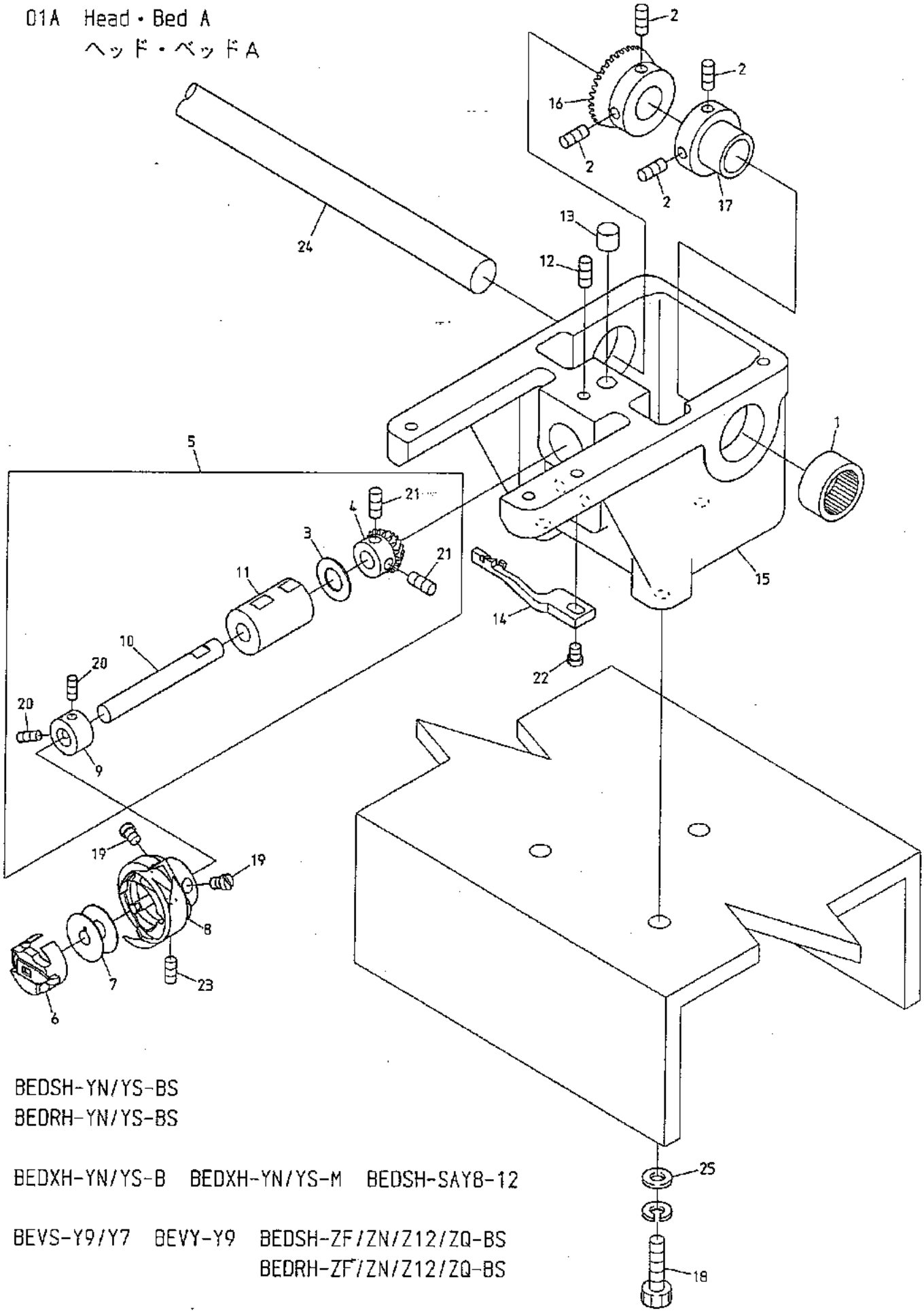

BEDSH-YN/YS-BS
BEDRH-YN/YS-BS

BEDXH-YN/YS-B BEDXH-YN/YS-M BEDSH-SAY8-12

BEVS-Y9/Y7 BEVY-Y9 BEDSH-ZF/ZN/Z12/ZQ-BS
BEDRH-ZF/ZN/Z12/ZQ-BS

BEVS-Z9/Z12/Z15 BEVS-HLZ12 BEDYH-Z12/ZQ BEVY-Z12/Z15
BEDLH-Z12/ZQ

060914

01A Head・Bed A
ヘッド・ベッドA

(H=Head Q'TY)
(H＝頭数)

ITEM	LIST No.	DESCRIPTION	部品名	Q'TY	NOTE
1	A9011111	Needle bearing(TLA-2012Z)	ニードルベアリング(TLA-2012Z)	H×1	
2		Hex. socket set screw M5×8	六角穴付止メネジ M5×8		
3	HT220061	Thrust washer(Lower shaft)	スラストワッシャ(下軸)	H×1	
4	HP220712	Lower shaft gear(Small gear)	下軸ギヤー(小ギヤー)	H×1	
5	HT220043	Lower metal a'ssy(Small bobbin)	下軸メタルASSY(小釜)	H×1	Small bobbin 小釜
	HT220053	Lower metal a'ssy(Middle bobbin)	下軸メタルASSY(中釜)	H×1	Middle bobbin 中釜
6	KF221020	Bobbin case(4B19-S6-BA)	ボビンケース(4B19-S6-BA)	H×1	Small bobbin 小釜
	KF220302	Bobbin case BC-DBM(Z2)-NBL5 middle bobbin	ボビンケース BC-DBM(Z2)-NBL5 中釜	H×1	Middle bobbin 中釜
7	KF220530	Bobbin(Small bobbin)	ボビン(極細用) (小釜)	H×1	Small bobbin 小釜
	KF220421	Bobbin(Aluminum) (Middle bobbin)	ボビン(アルミ) (中釜)	H×1	Middle bobbin 中釜
8	KF220700	Rotating hook HSL-ATR(M1QTS) (Small bobbin)	釜 HSL-ATR(M1QTS) (小釜)	H×1	Small bobbin 小釜
	HB220010	Rotating hook HSL-A(M2QTS) middle bobbin	釜 HSM-A-(M2QTS)中釜	H×1	Middle bobbin 中釜
9	HP220680C	Lower shaft collar(Small bobbin)	下軸カラー(小釜)	H×1	Small bobbin 小釜
	HK220681	Lower shaft collar(Middle bobbin)	下軸カラー(中釜)	H×1	Middle bobbin 中釜
10	HT220020C	Lower shaft(Bevel gear) (Small bobbin)	下軸(ベベルギヤー) (小釜)	H×1	Small bobbin 小釜
	HT220030	Middle bobbin lower shaft (Bevel gear) (Middle bobbin)	中釜用下軸 (ベベルギヤー) (中釜)	H×1	Middle bobbin 中釜
11	HT220011	Lower shaft metal	下軸メタル	H×1	
12		Hex. socket set screw M5×10	六角穴付止メネジ M5×10		
13	HH220570	Lower shaft metal oil felt	下軸メタルオイルフェルト	H×1	
14	HV270372	Rotating hook bobbin case holder position bracket(MK6R2) strengthening type	釜止メ(MK6R2) 強化タイプ	H×1	
15	HP210341	Bed(Bevel gear)	ベッド(ベベルギヤー)	H×1	Small bobbin 小釜
	HP211050	Bed for middle bobbin	中釜用ベッド	H×1	Middle bobbin 中釜
16	HP321082	Lower shaft connecting gear(Large gear)	下軸連結ギヤー(大ギヤー)	H×1	
17	HP321090	Lower shaft connecting shaft collar	下軸連結シャフトカラー	H×1	
18		Hex. socket bolt M6×25(With spring washer)	六角穴付ボルト M6×25(バネ座金付)		
19		Screw(SM11/64 40×5)	すり割り付平小ネジ(SM11/64 40×5)		
20		Hex. socket set screw M4×5	六角穴付止メネジ M4×5		
21		Hex. socket set screw M5×5	六角穴付止メネジ M5×5		
22	A9012313	Screw(SM11/64 40×10) flat bed	釜止メネジ(SM11/64 40×10) 平ベッド		
23		Set screw(SM11/64 40×4)	すり割り付六止メネジ(SM11/64 40×4)		
24	HB320070	Connecting shaft φ15×3300	連結シャフト φ15×3300	1	
25	A9012484	Washer(15.5×6.5×T3.2)	ワッシャー(15.5×6.5×T3.2)	H×3	

D1B Head・Bed B
ヘッド・ベッドB

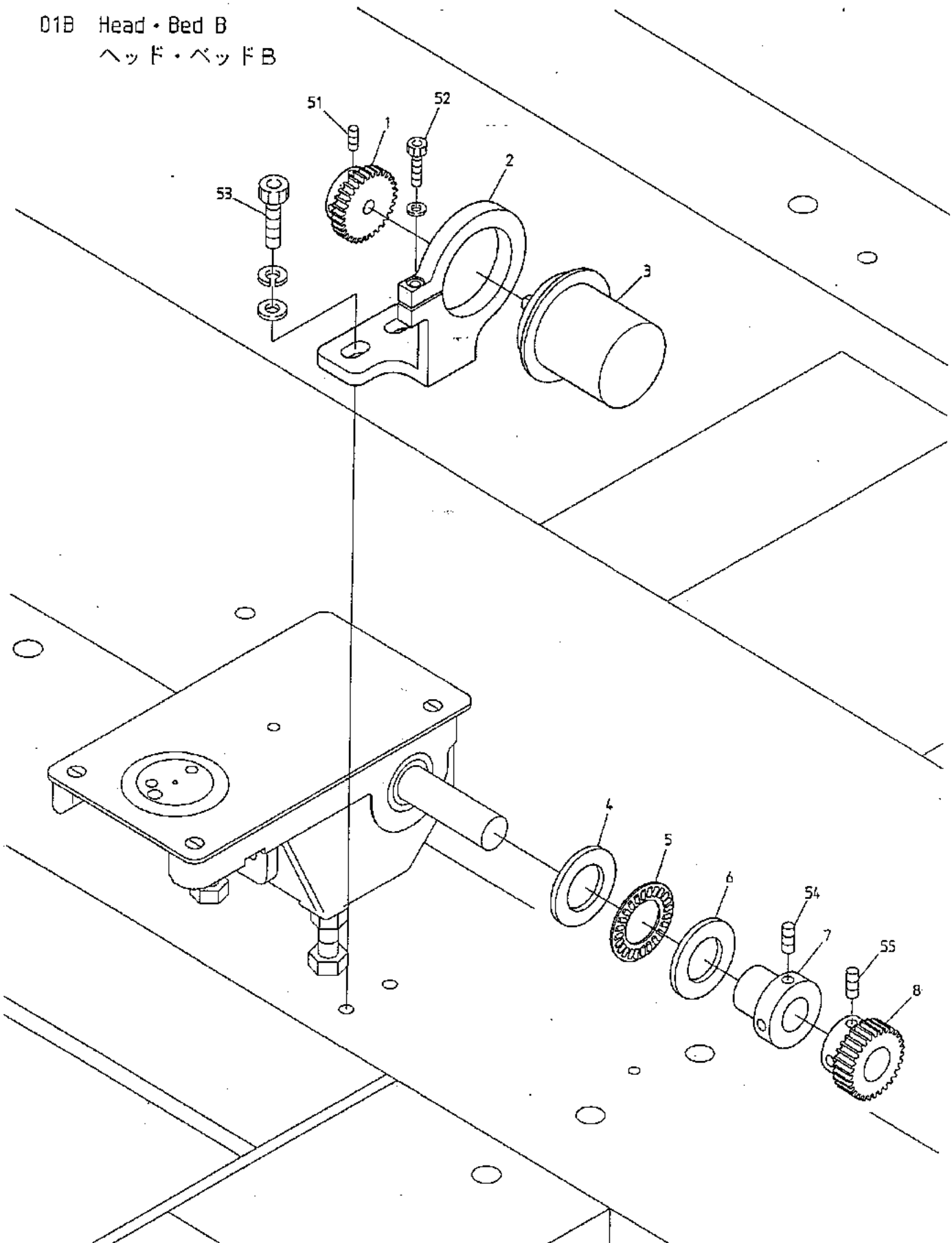

BEDSH-YN-BS(BN) BEDXH-YN-M(BN) BEDYH-YN-C BEDYH-YN-6(BN) BEDYH-YN-C12(BN)
BEDLH-YN-C

BEVY-Y9 BEVY-Y9F BEVS-HLZ12 BEDYH-Z12-C BEVY-Z12/Z15 BEVY-Z12F
BEDLH-Z12-C

060914

01B Head-Bed B

ヘッド・ベッドB

ITEM	LIST No.	DESCRIPTION	部品名	Q'TY	NOTE
1	HP321720C	Encoder driving gear No.2	エンコーダ駆動ギヤー No.2	1	
2	HP331924	Encoder retainer	エンコーダ保持器	1	
3	KN511020	Position coder TS5307N54	ポジションコーダー TS5307N54	1	
4	RP510020	Thrust washer out ring	スラストワッシャー外輪	1	
5	A9010100	Thrust bearing(AXK1104)	スラストベアリング(AXK1104)	1	
6	A9010101	Thrust bearing(WS81104)	スラストベアリング(内輪WS81104)	1	
7	HH481970	Pulse motor connecting shaft collar	パルスモーター連結シャフトカラー	1	
8	HP321710C	Encoder driving gear No.1	エンコーダ駆動ギヤー No.1	1	
51		Hex.socket set screw M4×8	六角穴付止メネジ M4×8		
52		Hex.socket bolt M4×14	六角穴付ボルト M4×14		
53		Hex.socket bolt M6×25	六角穴付ボルト M6×25		
54		Hex.socket set screw M5×8	六角穴付止メネジ M5×8		
55		Hex.socket set screw M5×5	六角穴付止メネジ M5×5		

02A Thread cut A
糸切りA

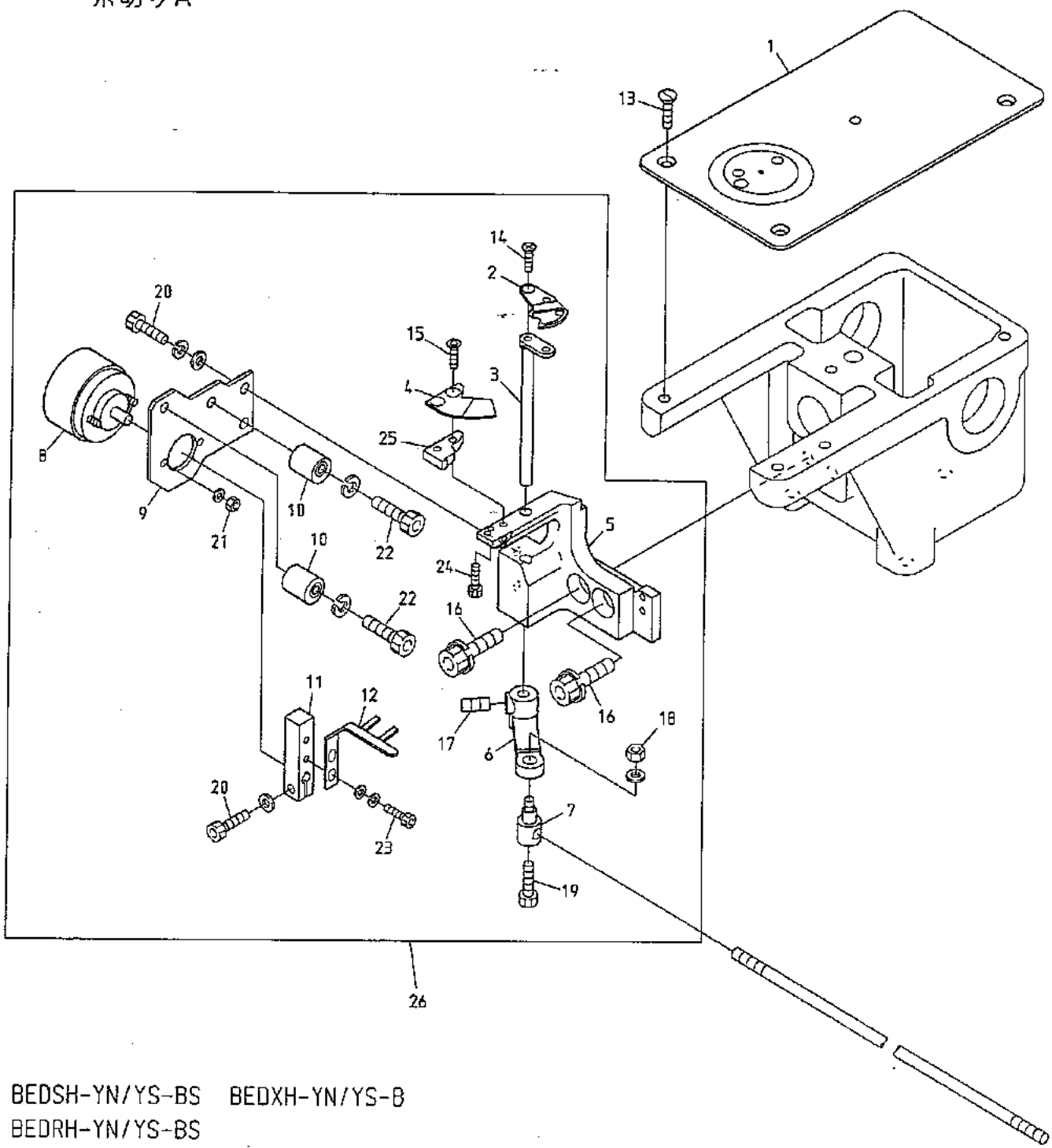

BEDSH-YN/YS-BS BEDXH-YN/YS-B
BEDRH-YN/YS-BS

BEDXH-YN/YS-M BEDSH-SAY8-12 BEDSH-YN-BS(BN) BEDXH-YN-M(BN) BEVS-Y9/Y7

BEDSH-SAY8-12 BEDSH-YN-BS(BN) BEDXH-YN-M(BN) BEDYH-YN-C BEDYH-YN-6(BN)
BEDLH-YN-C

BEDYH-YN-C12(BN) BEVY-Y9 BEVY-Y9F BEDSH-ZF/ZN/Z12/ZQ-BS BEVS-Z9/Z12/Z15
BEDRH-ZF/ZN/Z12/ZQ-BS

BEVS-HLZ12 BEDYH-Z12/ZQ BEDYH-Z12-C BEVY-Z12/Z15 BEVY-Z12F
BEDLH-Z12/ZQ BEDLH-Z12-C

060914

02A Thread cut A
糸切りA

(H=Head Q'TY)
(H＝頭数)

ITEM	LIST No.	DESCRIPTION	部品名	Q'TY	NOTE
1	HV250010	Throat plate	針板	H×1	
2	HV270340	Drive knife(MK6R2)	動メス(MK6R2)	H×1	
3	HV270330	Knife drive lever(MK6R2)	メス駆動レバー(MK6R2)	H×1	
4	HV270310	Fixed knife	固定メス	H×1	
5	HV270071	Thread cut knife base(MK6)	糸切リメス土台(MK6)	H×1	Small bobbin 小釜
	HV270410	Thread cut knife base(MK6R2)	糸切リメス土台(MK6R2)	H×1	Middle bobbin 中釜
6	HV270090C	Knife lever	メスレバー	H×1	
7	KF230640C	Lock connecting bar clamp	ロック連結棒クランプ	H×1	
8	A9056047	Rotary solenoid 3EL25-35×3×8×9 M050276R	ロータリーソレノイド 3EL25-35×3×8×9 M050276R	H×1	
9	HV270030C	Solenoid stay	ソレノイドステー	H×1	
10	KN272401	Stopper eccentric	ストッパーエキセン	H×2	
11	HV270100C	Solenoid lever	ソレノイドレバー	H×1	
12	HV270020	Upper thread separate hook	上糸よりわけフック	H×1	
13	KF250900	Throat plate set screw(SM11/64 40×7)	針板止メネジ(SM11/64 40×7)	H×3	
14	HV270440	Drive knife set screw(MK6)	動メス止メネジ(MK6)	H×1	
15	HV270420	Fixed knife set screw(MK6R2)	固定メス止メネジ(MK6R2)	H×2	
16		Hex. socket bolt M6×20(Spring washer)	六角穴付ボルト M6×20(バネ座金付)		
17		Hex. socket set screw M5×6	六角穴付止メネジ M5×6		
18		Hex. nut M4	六角ナット M4		
19		Hex. socket bolt M4×8	六角穴付ボルト M4×8		
20		Hex. socket bolt M4×10	六角穴付ボルト M4×10		
21		Hex. nut M3	六角ナット M3		
22		Hex. socket bolt M4×20	六角穴付ボルト M4×20		Small bobbin 小釜
		Hex. socket button bolt M4×10	六角穴付ボタンボルト M4×10		Middle bobbin 中釜
23		Hex. socket bolt M3×10	六角穴付ボルト M3×10		
24		Hex. socket bolt M2.6×6	六角穴付ボルト M2.6×6		
25	HV270320	Fixed knife base(MK6R2)	固定メス土台(MK6R2)	H×1	
26	HV270381	Thread cut a'ssy(MK6R2)	糸切本体ASSY(MK6R2)	H×1	Small bobbin 小釜
	RJ270110	Thread cut a'ssy(MK6R2 middle bobbin) B	糸切本体ASSY(MK6R2中釜)B	H×1	Middle bobbin 中釜

02B Thread cut B
糸切りB

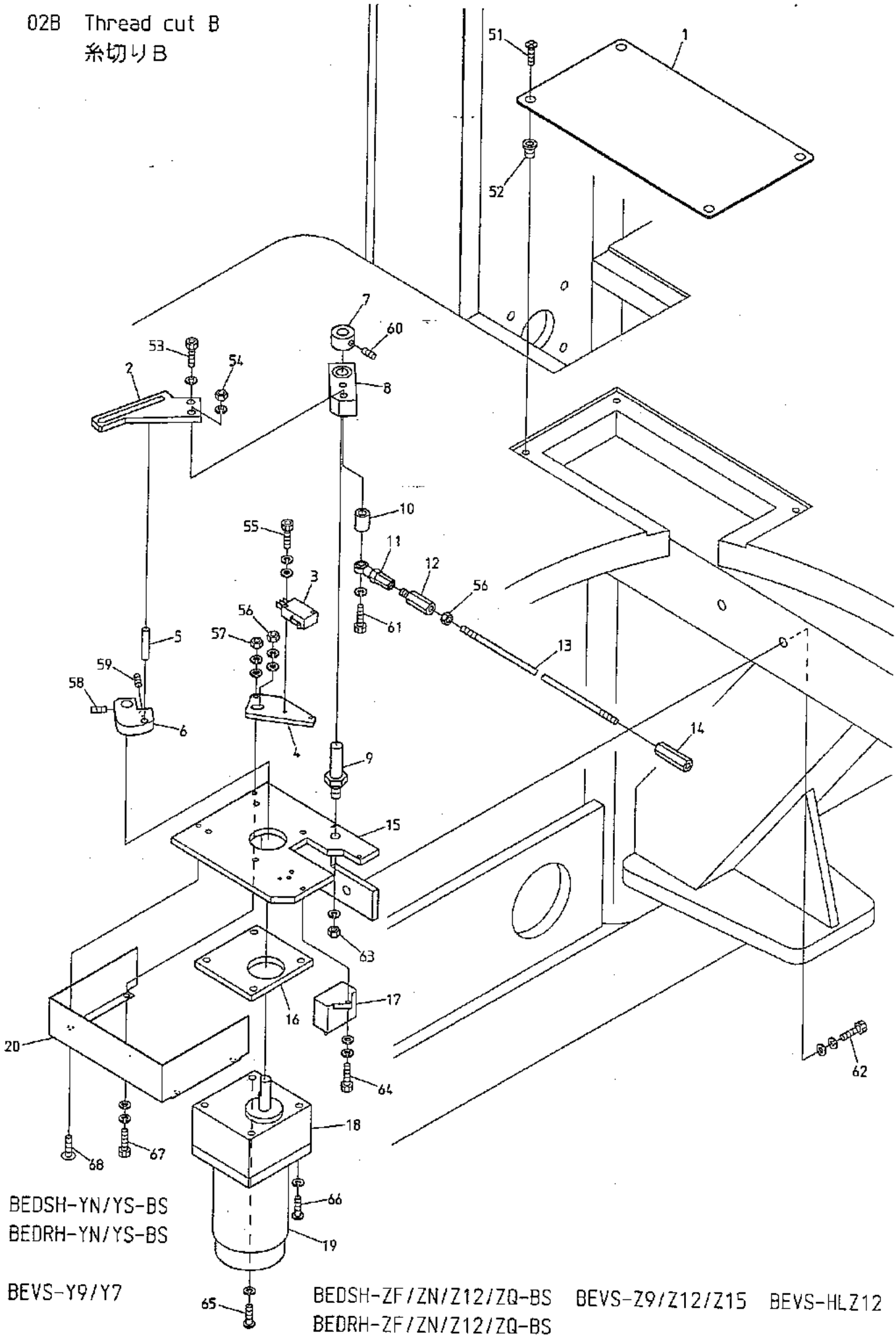

BEDSH-YN/YS-BS
BEDRH-YN/YS-BS

BEVS-Y9/Y7

BEDSH-ZF/ZN/Z12/ZQ-BS BEVS-Z9/Z12/Z15 BEVS-HLZ12
BEDRH-ZF/ZN/Z12/ZQ-BS

060914

02B Thread cut B
糸切りB

ITEM	LIST No.	DESCRIPTION	部品名	Q'TY	NOTE
1	KC271440	Drive section service cover	駆動部サービスカバー	1	
2	HV270360	Motor lever(MK6R2)	モーターレバー(MK6R2)	1	
3	A9052078	Micro switch(D2VW-01L2A-1)	マイクロスイッチ(D2VW-01L2A-1)	1	
4	HV270280	LS bracket	LSブラケット	1	
5	KN272350	Drive pin φ6(L=35)	駆動ピン φ6(L=35)	1	
6	HV270350	Drive cam(MK6R2)	駆動カム(MK6R2)	1	
7	KC330180	Collar φ10	カラー φ10	1	
8	KN271782	Drive lever	駆動レバー	1	
	A9010064	Needle bearing(HMK1015, NTN)	ニードルベアリング(HMK1015, NTN)	1	
9	KN271750	Motor lever rotary shaft	モーターレバー回転軸	1	
10	KN271800	Drive lever collar	駆動レバーカラー	1	
11	A9012002	Uniball joint(PR-6)	ユニボールジョイント(PR-6)	1	
12	HH330760	Hex. connecting bar	六角連結棒	1	
13	KN330020	Lock connecting rod L=1890	ロック連結ロッド L=1890		ZF
	KN330010	Lock connecting rod L=1780	ロック連結ロッド L=1780		Z12
	KC330410	Lock connecting rod L=2000	ロック連結ロッド L=2000		YN/YS/ZQ/Y9/Y7/Z15
14	HH330770	Hex. connecting stick 35L	六角連結棒 35L	3	
15	HV270240	Motor bracket	モーターブラケット	1	
16	KN271720	Motor spacer	モータースペーサー	1	
17	A9054043	Condenser(SH-M, 5MF-U, 200V AC)	コンデンサー(SH-M, 5MF-U, 200V AC)	1	
18	A9065075	Gear head	ギヤヘッド	1	
19	A9065111	Motor(RM-H7A15 PMPR344-U)	モーター(RM-H7A15 PMPR344-U)	1	
20	RR270010	Motor bracket cover(MK6) DS	モーターブラケットカバー(MK6) DS	1	
51		Flush screw M4×8(Undercut)	十字穴付皿小ネジ M4×8(アンダーカット)		
52		Rag nut(C) M4	丸口ナット(C) M4		
53		Hex. socket bolt M6×15	六角穴付ボルト M6×15		
54		Hex. nut M6	六角ナット M6		
55		Hex. socket bolt M3×15	六角穴付ボルト M3×15		
56		Hex. nut M5	六角ナット M5		
57		Hex. nut M4(With washers)	六角ナット M4(平座金 バネ座金付)		
58		Hex. socket set screw(Dog point) M5×8	六角穴付止メネジ(棒先) M5×8		
59		Hex. socket set screw(Flat point) M5×8	六角穴付止メネジ(平先) M5×8		
60		Hex. socket set screw M5×6	六角穴付止メネジ M5×6		
61		Hex. socket bolt M6×75	六角穴付ボルト M6×75		
62		Hex. socket bolt M8×25	六角穴付ボルト M8×25		
63		Hex. nut M8	六角ナット M8		
64		Hex. socket bolt M4×10(With washers)	六角穴付ボルト M4×10(平座金 バネ座金付)		
65		Pan screw M5×75	十字穴付すべ小ネジ M5×75		
66		Pan screw M5×65	十字穴付すべ小ネジ M5×65		
67		Hex. socket bolt M4×18	六角穴付ボルト M4×18		
68		Truss screw M4×6	十字穴付トラス小ネジ M4×6		

02C Thread cut C
糸切りC

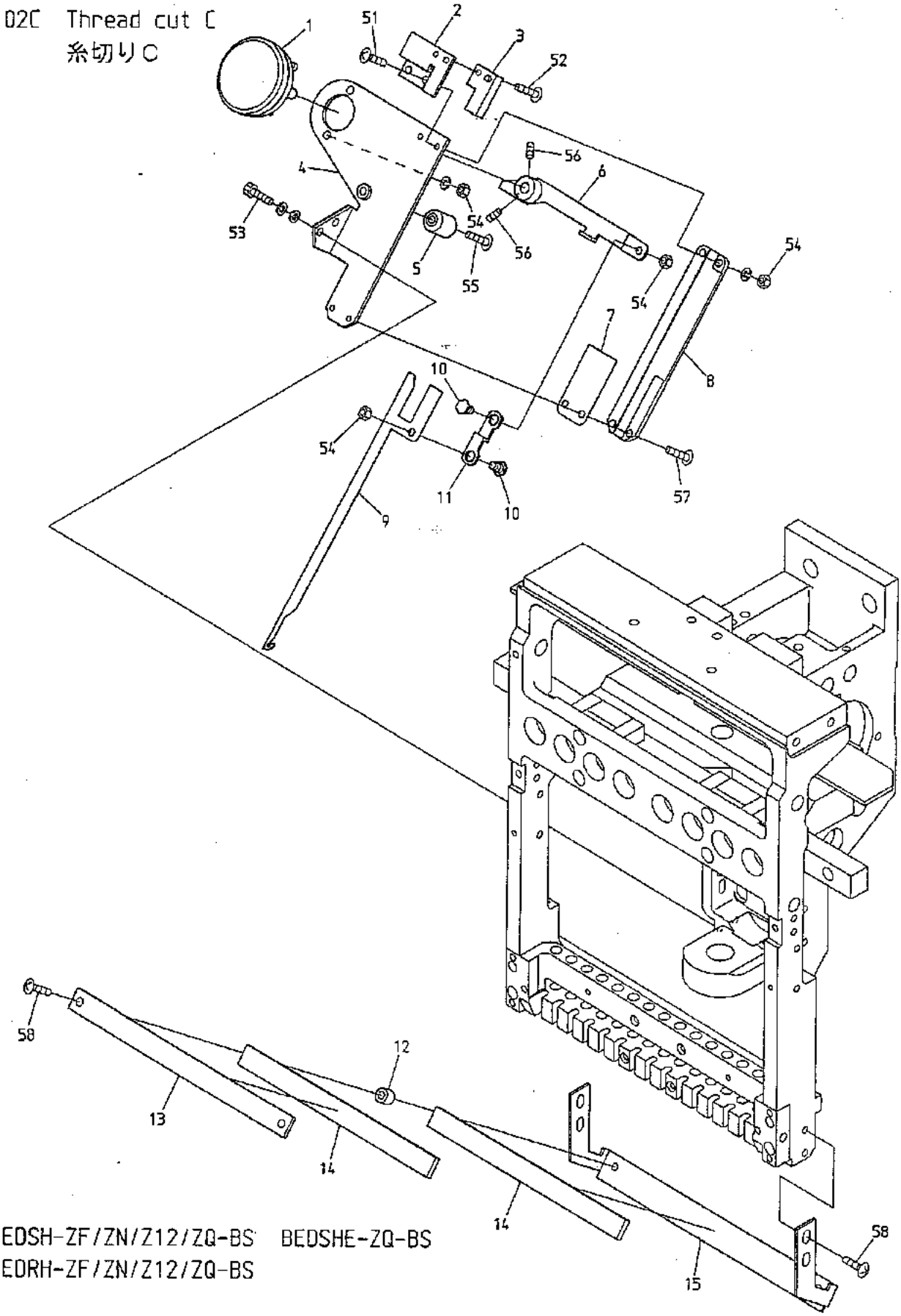

BEDSH-ZF/ZN/Z12/ZQ-BS BEDSHE-ZQ-BS
BEDRH-ZF/ZN/Z12/ZQ-BS

BEVS-Z9/Z12/Z15 BEVS-Z12C/Z15C BEVS-HLZ12 BEDYH-Z12/ZQ BEDYH-Z12-C
BEDLH-Z12/ZQ BEDLH-Z12-C

BEVY-Z12/Z15 BEVY-Z12F BEVY-Z12C/Z15C BEVT-Z1201C/Z1501C BEDLHE-Z12/ZQ-C

B60914

02C Thread cut C

糸切りC

(H=Head Q'TY)

(H＝頭数)

ITEM	LIST No.	DESCRIPTION	部品名	Q'TY	NOTE
1	A9056038	Rotary solenoid 4ER45-33×3×8×9 (ETL)	ロータリーソレノイド 4ER45-33×3×8×9 (ETL)	H×1	
2	KL270260C	Switch stay	スイッチステー	H×1	
3	A9052028	Proximity switch(RS-603)	近接スイッチ(RS-603)	H×1	
4	SG270081	Thread away base	糸払イベース	H×1	
5	KN272401	Stopper eccentric	ストッパーエキセン	H×1	
6	SG270090	Thread away solenoid lever	糸払イソレノイドレバー	H×1	
7	KL270450	Hook guide plate	フックガイドプレート	H×1	
8	KL270091	Thread away hook guide	糸払イフックガイド	H×1	
9	KL270101	Thread away hook	糸払イフック	H×1	
10	KL270131C	Lever connecting pin	レバー連結ピン	H×2	
11	KL270120C	Connecting plate	連結プレート	H×1	
12	KX270070	Thread guard disk spacer	糸掛皿スペーサー	H×2	
13	KX270050	Thread guard disk bracket upper	糸掛皿上	H×1	Z9
	SG270040	Thread guard disk bracket upper	糸掛皿ブラケット上	H×1	Z12
	RD270040	Thread guard disk bracket upper	糸掛皿ブラケット上	H×1	Z15
14	KX270370	Napped plate	植毛プレート	H×2	Z9
	SG270100	Napped plate	植毛プレート	H×2	Z12
	RD270020	Napped plate	植毛プレート	H×2	Z15
15	LA270120	Thread guard disk bracket	糸掛皿ブラケット(Z9-A)	H×1	Z9
	SG270030	Thread guard disk bracket(Z12)	糸掛皿ブラケット(Z12)	H×1	Z12
	LA270080	Thread guard disk bracket(ZQ-A)	糸掛皿ブラケット(ZQ-A)	H×1	Z15
51		Truss screw M3×10	十字穴付トラス小ネジ M3×10		
52		Truss screw M3×6(With plain washer)	十字穴付トラス小ネジ M3×6 (平座金付)		
53		Hex.socket bolt M4×12(Spring washer)	六角穴付ボルト M4×12 (バネ座金付)		
54		Hex.nut M4(With spring washer)	六角ナット M4 (バネ座金付)		
55		Truss screw M4×16	十字穴付トラス小ネジ M4×16		
56		Hex.socket set screw M4×8	六角穴付止メネジ M4×8		
57		Truss screw M3×8	十字穴付トラス小ネジ M3×8		
58		Truss screw M4×12	十字穴付トラス小ネジ M4×12		

03 Take up lever
天秤

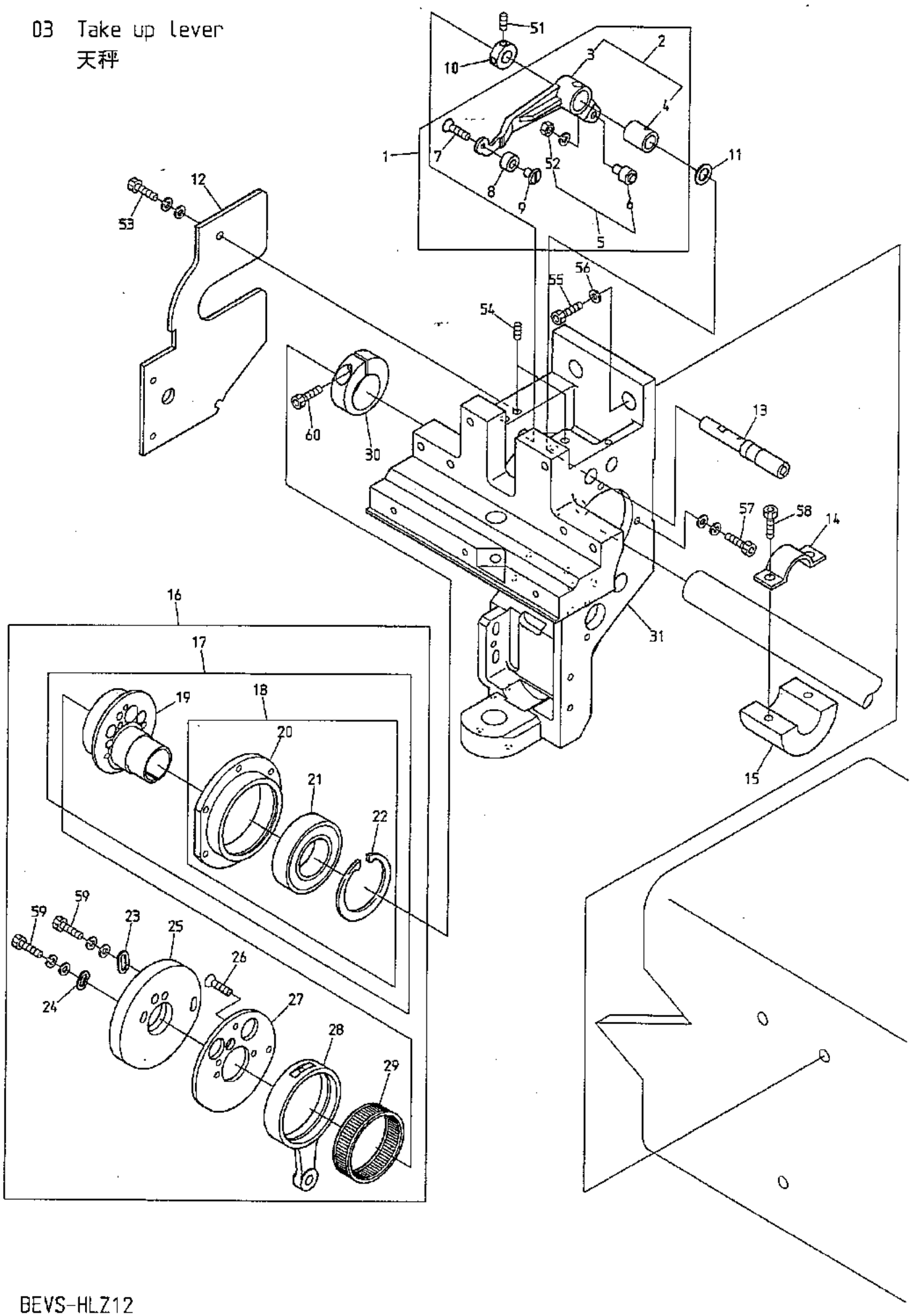

BEVS-HLZ12

060822

03 Take up lever
天秤

(H=Head Q'TY)
(H＝頭数)

ITEM	LIST No.	DESCRIPTION	部品名	Q'TY	NOTE
1	RV230070	Take up lever driving lever a'ssy	天秤駆動レバーa'ssy	H×1	
2	RH230801	Take up lever driving lever(Metal)	天秤駆動レバー(メタル圧入)	H×1	
3	RH230311	Take up lever driving lever	天秤駆動レバー	H×1	
4	RH230810	Take up lever metal	天秤駆動レバーメタル	H×1	
5	KF230501	Take up lever roller a'ssy	天秤コロa'ssy	H×1	
6	KF230680	Cam followers(KR×4×7.9×15-1P×1)	カムフォロア(KR×4×7.9×15-1P×1)	H×1	
7	HB230650	Flush screw(With adhesion)	十字穴付皿小ネジ(接着剤付)	H×1	
8	RV230060	Take up lever driving roller	天秤駆動コロ(消音タイプ)ZQ5	H×1	
9	RD230130	Take up lever driving roller shaft	天秤駆動コロ軸	H×1	
10	HB230800	Take up lever drive lever fixed pin set collar	天秤駆動レバー固定ピンセットカラー	H×1	
11	RH230610	Thrust washer	スラストワッシャー	H×1	
12	SL230130	Arm reinforcement bracket	アーム補強ブラケット	H×1	
13	RH230320	Take up lever driving lever fixing pin	天秤駆動レバー固定ピン	H×1	
14	RR320030	Balancer set plate(For φ20 shaft)	バランサー止メ金具(φ20軸用)	H－2	
15	RR320021C	Balancer for φ20 shaft	バランサー φ20軸用	H－2	
16	RR230270	Take up lever·Needle bar drive a'ssy	天秤・針棒駆動a'ssy	H×1	
17	RN230010	Needle bar driving cam a'ssy	針棒駆動カムa'ssy	H×1	
18	RN230030	Bearing case a'ssy	ベアリングケースa'ssy	H×1	
19	RN230020C	Needle bar driving cam(Eccentric 9.2 φ20)	針棒駆動カム(偏心9.2 φ20)	H×1	
20	RN230040	Bearing case	ベアリングケース	H×1	
21	A9010073	Ball bearing(6005ZZ)	ボールベアリング(6005ZZ)	H×1	
22	A9012421	C-ring for hole φ47	C型止メ輪穴用 φ47	H×1	
23	HB230080C	Washer for cam(2)	カム用ワッシャー(2)	H×1	
24	HB230070C	Washer for cam(1)	カム用ワッシャー(1)	H×1	
25	RR230260	Take up lever cam H6S φ20 MC-nylon	天秤カム H6S φ20 MCナイロン	H×1	
26	HB230620	Flush screw	十字穴付皿小ネジ(浸炭焼入)	H×3	
27	RH230300	Take up lever cam base	天秤カムベース	H×1	
28	RH230280	Needle bar crank rod	針棒クランクロッド	H×1	
29	RH230271	Needle bearing	ニードルベアリング	H×1	
30	RH230330	Needle bar driving cam set collar	針棒駆動カム締付カラー	H×1	
31	SL210081	Arm	アーム	H×1	
51		Hex.socket set screw M4×4(With adhesion)	六角穴付止メネジ M4×4(接着剤付)		
52		Hex.nut M4(With spring washer)	六角ナット M4(バネ座金付)		
53		Hex.socket bolt M4×10(With washers)	六角穴付ボルト M4×10(平座金 バネ座金付)		
54		Hex.socket set screw M5×5	六角穴付止メネジ M5×5		
55		Hex.socket bolt M8×25	六角穴付ボルト M8×25		
56		Disc spring 8	皿バネ 8		
57		Hex.socket bolt M4×15(With washers)	六角穴付ボルト M4×15(平座金 バネ座金付)		
58		Hex.socket bolt M5×15	六角穴付ボルト M5×15		
59		Hex.socket bolt M4×8	六角穴付ボルト M4×8		
60		Hex.socket bolt M5×18	六角穴付ボルト M5×18		

04A Needle bar A
針棒A

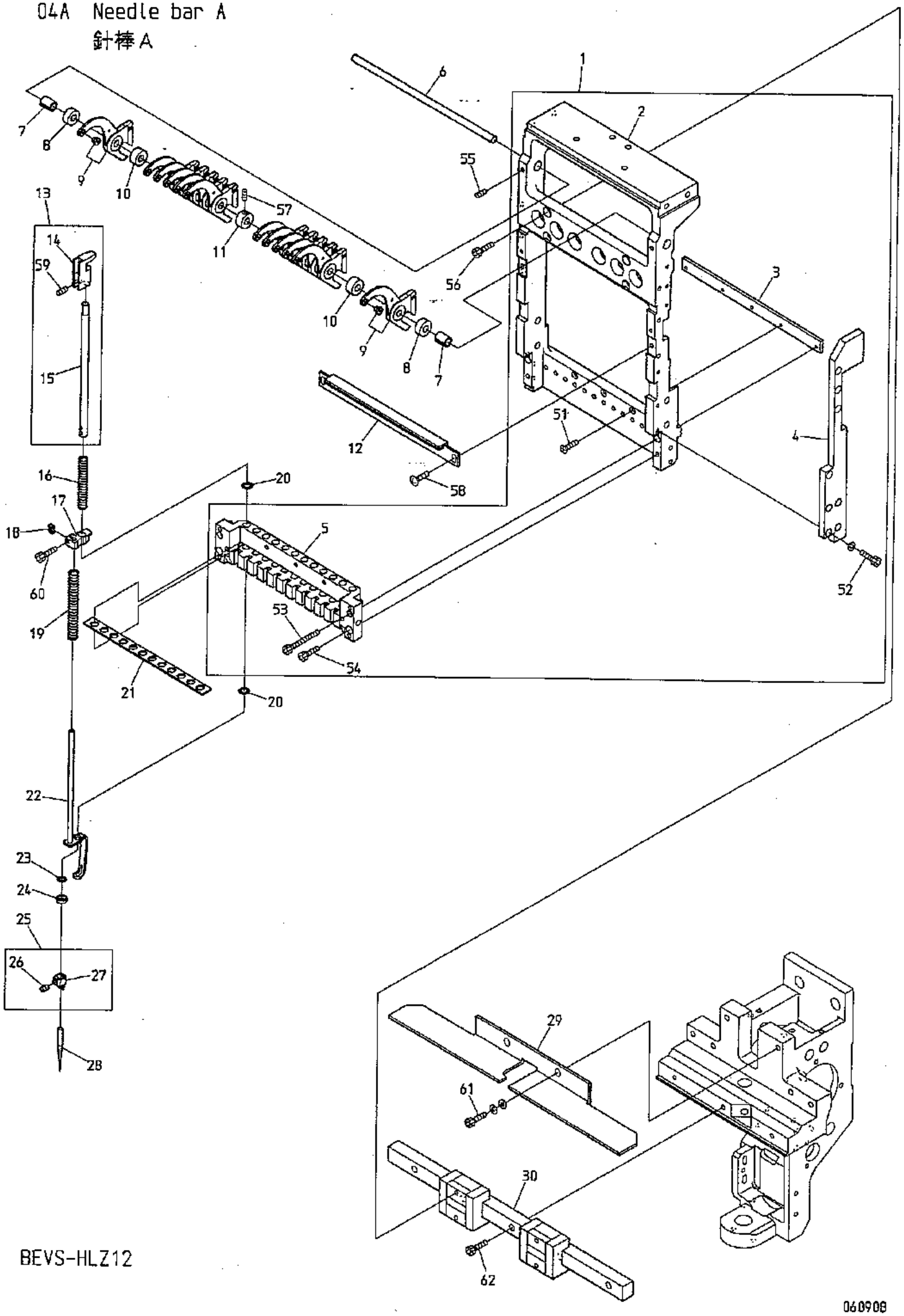

BEVS-HLZ12

060908

04A Needle bar A
針棒A

(H=Head Q'TY)
(H＝頭数)

ITEM	LIST No.	DESCRIPTION	部品名	Q'TY	NOTE
1	SG230451	Slide block set(For SAZ12)	スライドブロックセット(SAZ12用)	H×1	
2	SG230441	Slide block(For SAZ12)	スライドブロック(SAZ12用)	H×1	
3	SG230110	Bearing plate	ベアリングプレート	H×1	
4	SG230460	Slide block reinforcement plate(For SAZ12)	スライドブロック補強プレート(SAZ12用)	H×1	
5	SG230070	Needle bar base	針棒ベース	H×1	
6	SG230140	Take up lever shaft(Z12)	天秤シャフト(Z12)	H×1	
7	SG230200	Take up lever collar(Z12)	天秤割カラー(Z12)	H×2	
8	SG230230	Take up lever spacer(t=6.1)	天秤スペーサー(t=6.1)	H×2	
9	KX230152	Take up lever(ZN multi)	天秤(ZNマルチ)	H×12	
10	KX230141	Take up lever spacer	天秤スペーサー	H×10	
11	RD230201	Take up lever spacer collar	天秤スペーサーカラー	H×1	
12	SG230481	Needle bar stocker(For SAZ12)	針棒ストッカー(SAZ12用)	H×1	
13	RD230480	Needle bar a'ssy	針棒a'ssy	H×12	
14	RD230490	Needle bar guide	針棒ガイド	H×12	
15	RH230410C	Needle bar	針棒	H×12	
16	KV230040	Needle bar spring(Upper, for thick type)	針棒バネ(上,厚物用)	H×12	
17	HT230330	Cloth hold set clamp	布押エセットクランプ	H×12	
18	HT230263	Washer for set clamp	セットクランプ用座金	H×12	
19	SG230220	Needle bar spring lower	針棒バネ 下	H×12	
20	A9014167	O-ring SS065	Oリング SS065	H×24	
21	SG230150	Needle bar felt	針棒フェルト	H×1	
22	RD230370C	Cloth hold(ZQ4)	布押エ(ZQ4)	H×12	
23	KF232120	O-ring(1B-AN6227-05)	Oリング(1B-AN6227-05)	H×12	
24	HT230120	Washer 2.4	ジュラコンワッシャー 2.4	H×12	
25	RH230440	Needle clamp(With hook, set screw)	針止メ(フック・止メネジ付)	H×12	
26	RH230460	Needle clamp screw	針止ネジ	H×12	
27	RH230450	Needle clamp(With hook)	針止メ(フック付)	H×12	
28	FN07001 1RG	Needle(DBXK5 11RG)	針(DBXK5 11RG)	H×12	
29	SG230500	Take up lever stocker(For SAZ12)	天秤ストッカー(SAZ12用)	H×1	
30	SG230510	LM-guide(For SAZ12)	LMガイド(SAZ12用)	H×1	
51		Hex. socket flush screw M3×14	六角穴付皿ネジ M3×14		
52		Hex. socket bolt M3×10(With spring washer)	六角穴付ボルト M3×10(バネ座金付)		
53		Hex. socket bolt M3×35	六角穴付ボルト M3×35		
54		Hex. socket bolt M4×12	六角穴付ボルト M4×12		
55		Hex. socket set screw M4×8	六角穴付止めネジ M4×8		
56		Hex. socket bolt M4×10	六角穴付ボルト M4×10		
57		Hex. socket set screw M4×4	六角穴付止メネジ M4×4		
58		Truss screw M4×8	十字穴付トラス小ネジ M4×8		
59		Hex. socket double point screw M4×4	六角穴付ダブルポイントネジ M4×4		
60		Hex. socket bolt M3×8	六角穴付ボルト M3×8		
61		Hex. socket bolt M5×12(With washers)	六角穴付ボルト M5×12(平座金 バネ座金付)		
62		Hex. socket bolt M4×14	六角穴付ボルト M4×14		

04B Needle bar B
針棒B

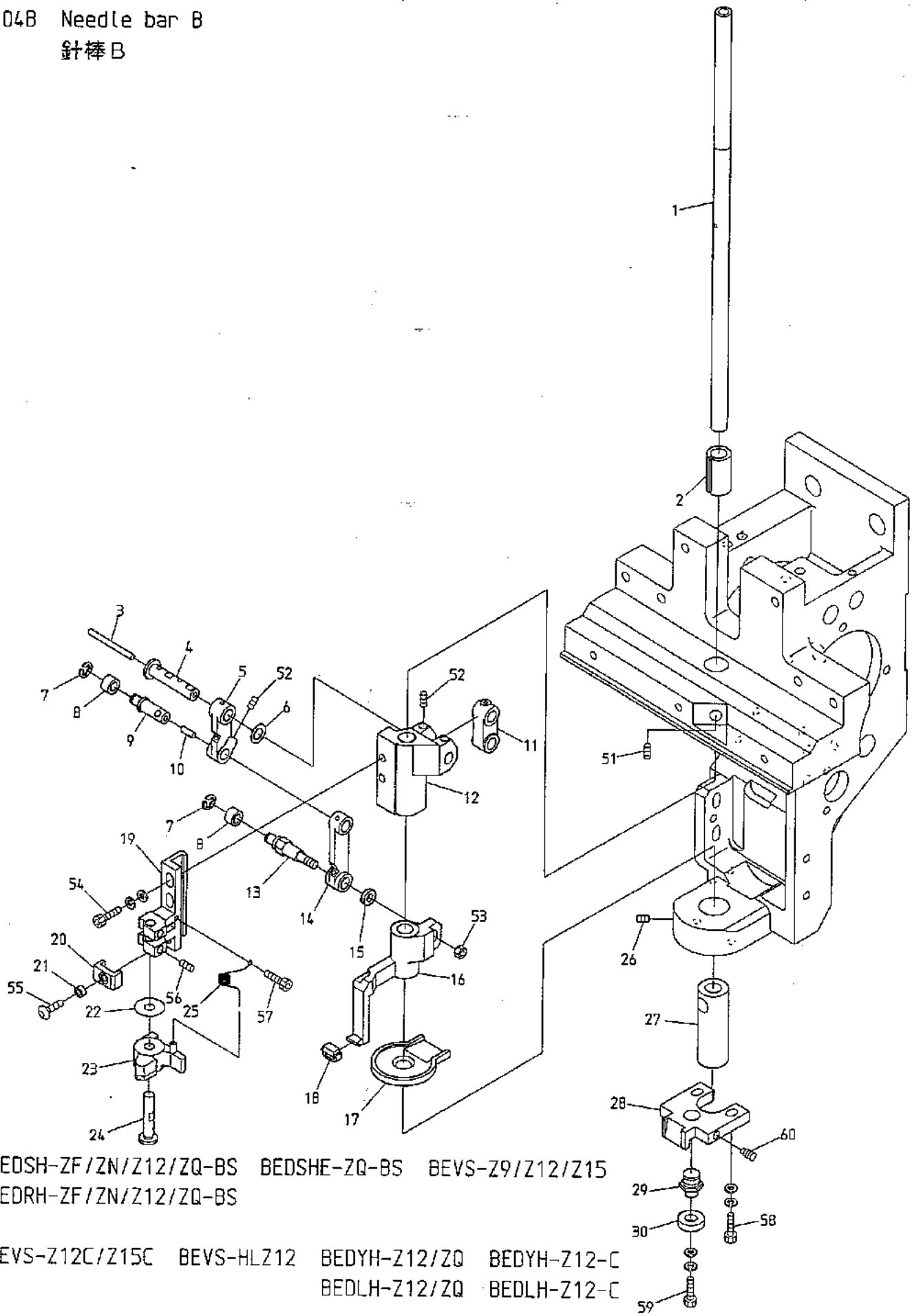

BEDSH-ZF/ZN/Z12/ZQ-BS BEDSHE-ZQ-BS BEVS-Z9/Z12/Z15
BEDRH-ZF/ZN/Z12/ZQ-BS

BEVS-Z12C/Z15C BEVS-HLZ12 BEDYH-Z12/ZQ BEDYH-Z12-C
BEDLH-Z12/ZQ BEDLH-Z12-C

BEVY-Z12/Z15 BEVY-Z12F BEVY-Z12C/Z15C BEVT-Z1201C/Z1501C BEDLHE-Z12/ZQ-C

060914

04B Needle bar B
針棒B

(H=Head Q'TY)
(H＝頭数)

ITEM	LIST No.	DESCRIPTION	部品名	Q'TY	NOTE
1	SG230170	Driving shaft	駆動軸	H×1	
2	RD230150	Driving shaft bush upper(BEMAX)	駆動軸ブッシュ 上(BEMAX)	H×1	
3	HT230750	Oil core(30mm)	油芯(30mm)	H×1	
4	HT230471	Small link pin	小リンクピン	H×1	
5	HT230491	Link(Small)	リンク(小)	H×1	
6	HT230730	Shim ring(φ10 t=0.3)	シムリング(φ10 t=0.3)	H×1	
7	A9012127	E-ring(φ3)	E型止メ輪(呼び径3)	H×2	
8	KF230530	Roller(For take up lever)	コロ(天秤用)	H×2	
9	HT230450	Link roller joint pin	リンクコロジョイントピン	H×1	
10	HT230760	Oil core(8mm)	油芯(8mm)	H×1	
11	HB230200	Needle bar driving link	針棒駆動リンク	H×1	
12	HT230510	Needle bar driver slide block	針棒叩キ摺動ブロック	H×1	
13	SG230180	Link roller joint pin(Large)	リンクコロジョイントピン(大)	H×1	
14	HT230480	Link(Large)	リンク(大)	H×1	
15	SG230190	Washer for joint pin	ジョイントピン用ワッシャー	H×1	
16	SG230031	Cloth hold support slide block	布押エ受摺動ブロック	H×1	
17	SG230000	Oil receive plate	油受けプレート	H×1	
18	HT230340	Cloth hold support rubber	布押エ受ゴム	H×1	
19	HT230290	Needle bar beat fixing base	針棒叩キ取付台	H×1	
20	HT230520	Needle bar driving stopper	針棒叩キストッパー	H×1	
21	A9012368	Spacer(Roll bush)	スペーサー(巻ブッシュ)	H×1	
22	RH230550	Shim ring	シムリング	H×1	
23	RH230540	Needle bar driver	針棒叩キ	H×1	
24	HT230280C	Needle bar driver pin	針棒叩キピン	H×1	
25	HT230560	Needle bar driver return spring	針棒叩キリターンスプリング	H×1	
26	A9012415	Double point screw M6×7(P0.75)	Wポイントネジ M6×7(P0.75)	H×2	
27	SL230180	Driving shaft bush(Lower)	駆動軸ブッシュ(下)	H×1	
28	LA230140	Bearing guide	ベアリングガイド	H×1	
29	SG230300	Bearing pin	ベアリングピン	H×1	
30	A9010065	Ball bearing 686zz	ボールベアリング 686ZZ	H×1	
51		Hex.socket set screw M4×10	六角穴付止メネジ M4×10		
52		Hex.socket set screw M4×6(With nylon)	六角穴付止メネジ M4×6(ナイロン付)		
53		Hex.nut M4	六角ナット M4		
54		Hex.socket bolt M4×12(With washers)	六角穴付ボルト M4×12(平座金 バネ座金付)		
55		Hex.socket button bolt M3×6	六角穴付ボタンボルト M3×6		
56		Hex.socket set screw M4×4(With nylon)	六角穴付止メネジ M4×4(ナイロン付)		
57		Hex.Socke bolt M2.5×6	六角穴付ボルト M2.5×6		
58		Hex.socket bolt M4×15(With washers)	六角穴付ボルト M4×15(平座金 バネ座金付)		
59		Hex.socket bolt M4×6(With washers)	六角穴付ボルト M4×6(平座金 バネ座金付)		
60		Hex.socket set screw(Dog point) M4×12	六角穴付止メネジ(棒先) M4×12		

04C Needle bar C
針棒C

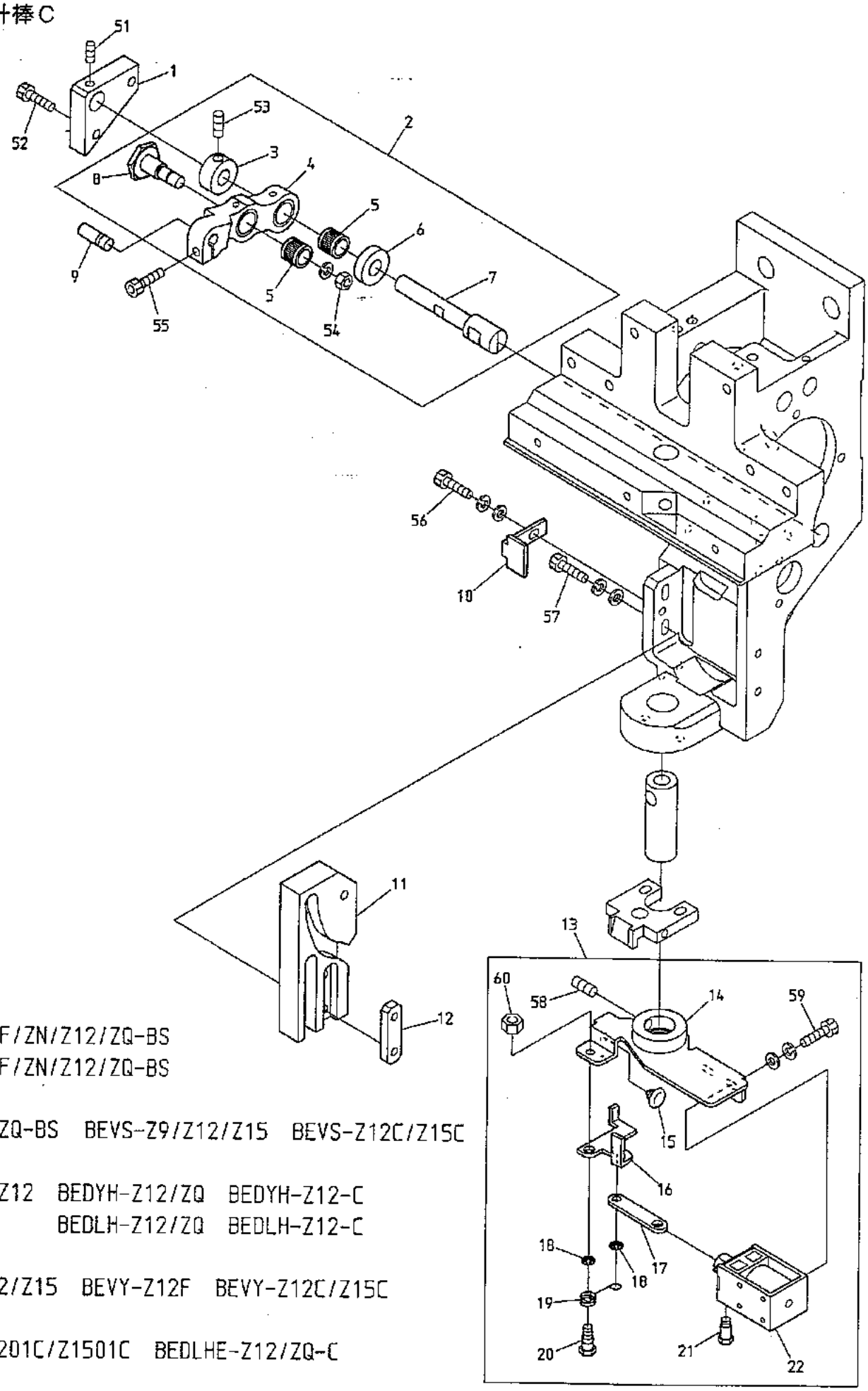

BEDSH-ZF/ZN/Z12/ZQ-BS
BEDRH-ZF/ZN/Z12/ZQ-BS

BEDSHE-ZQ-BS BEVS-Z9/Z12/Z15 BEVS-Z12C/Z15C

BEVS-HLZ12 BEDYH-Z12/ZQ BEDYH-Z12-C
BEDLH-Z12/ZQ BEDLH-Z12-C

BEVY-Z12/Z15 BEVY-Z12F BEVY-Z12C/Z15C

BEVT-Z1201C/Z1501C BEDLHE-Z12/ZQ-C

060817

04C Needle bar C
針棒C

(H=Head Q'TY)
(H＝頭数)

ITEM	LIST No.	DESCRIPTION	部品名	Q'TY	NOTE
1	HT230590	Lever pin block	レバーピンブロック	H×1	
2	RR230090	Needle bar driving lever set(P25.65)	針棒駆動レバーセット(P25.65)	H×1	
3	HB230271C	Needle bar driving lever fixing pin set collar	針棒駆動レバー固定ピンセットカラー	H×1	
4	RR230080	Needle bar driving lever(P25.65)	針棒駆動レバー(P25.65)	H×1	
5	HB230361	Needle roller with retainer(KV8×11×10SV2)	保持器付針状コロ(KV8×11×10SV2)	H×2	
6	HB230281C	Needle bar driving lever fixing pin collar	針棒駆動レバー固定ピンカラー	H×1	
7	HT230410C	Needle bar driving lever fixing pin	針棒駆動レバー固定ピン	H×1	
8	HB230261	Needle bar driving lever connecting pin	針棒駆動レバー連結ピン	H×1	
9	HB230220C	Needle bar driving lever pin(B)	針棒駆動レバーピン(B)	H×1	
10	SG230270	Cam guide plate	カムガイドプレート	H×1	
11	SG230210	Cloth hold cam(K3)	布押エカム(K3)	H×1	
12	MK230080C	Cam tap plate	カムタッププレート	H×1	
13	SG270190	Thread support a'ssy	糸保持ASSY	H×1	
	MM270000	Thread support a'ssy(24V) DTHE	糸保持ASSY(24V) DTHE	H×1	VT
14	SG270050	Thread support base	糸保持ベース	H×1	
15	A9014166	Plug cushion rubber TM-96-6	プラグクッションゴム TM-96-6	H×1	
16	SG270060	Thread support lever	糸保持レバー	H×1	
17	SG270070	Thread support link	糸保持リンク	H×1	
18	A9012127	E-ring(φ3)	E環止メ輪(呼び径 φ3)	H×2	
19	SG270120	Thread support return spring	糸保持リターンバネ	H×1	
20	SG270110	Thread support lever pin screw	糸保持レバーピンネジ	H×1	
21	KC270101	Solenoid pin	ソレノイドピン	H×1	
22	A9056037	Keep solenoid TDS-K10SL(With cover)	キープソレノイド TDS-K10SL(カバー付)	H×1	
	A9056042	Keep solenoid(24V) TDS-K10SL-368	キープソレノイド(24V) TDS-K10SL-368	H×1	VT
51		Hex. socket set screw M4×4(With nylon)	六角穴付止メネジ M4×4(ナイロン付)		
52		Hex. socket bolt M4×12(With washers)	六角穴付ボルト M4×12(平座金 バネ座金付)		
53		Hex. socket set screw M5×5	六角穴付止メネジ M5×5		
54		Hex. nut M6(With spring washer)	六角ナット M6(バネ座金付)		
55		Hex. socket bolt M4×14(With adhesive)	六角穴付ボルト M4×14(接着剤付)		
56		Hex. socket bolt M4×8(With washers)	六角穴付ボルト M4×8(平座金 バネ座金付)		
57		Hex. socket bolt M4×15(With washers)	六角穴付ボルト M4×15(平座金 バネ座金付)		
58		Hex. socket set screw M5×8	六角穴付止メネジ M5×8		
59		Hex. socket bolt M3×6(With washers)	六角穴付ボルト M3×6(平座金 バネ座金付)		
60		Hex. nut M4	六角ナット M4		

04D Needle bar D
針棒D

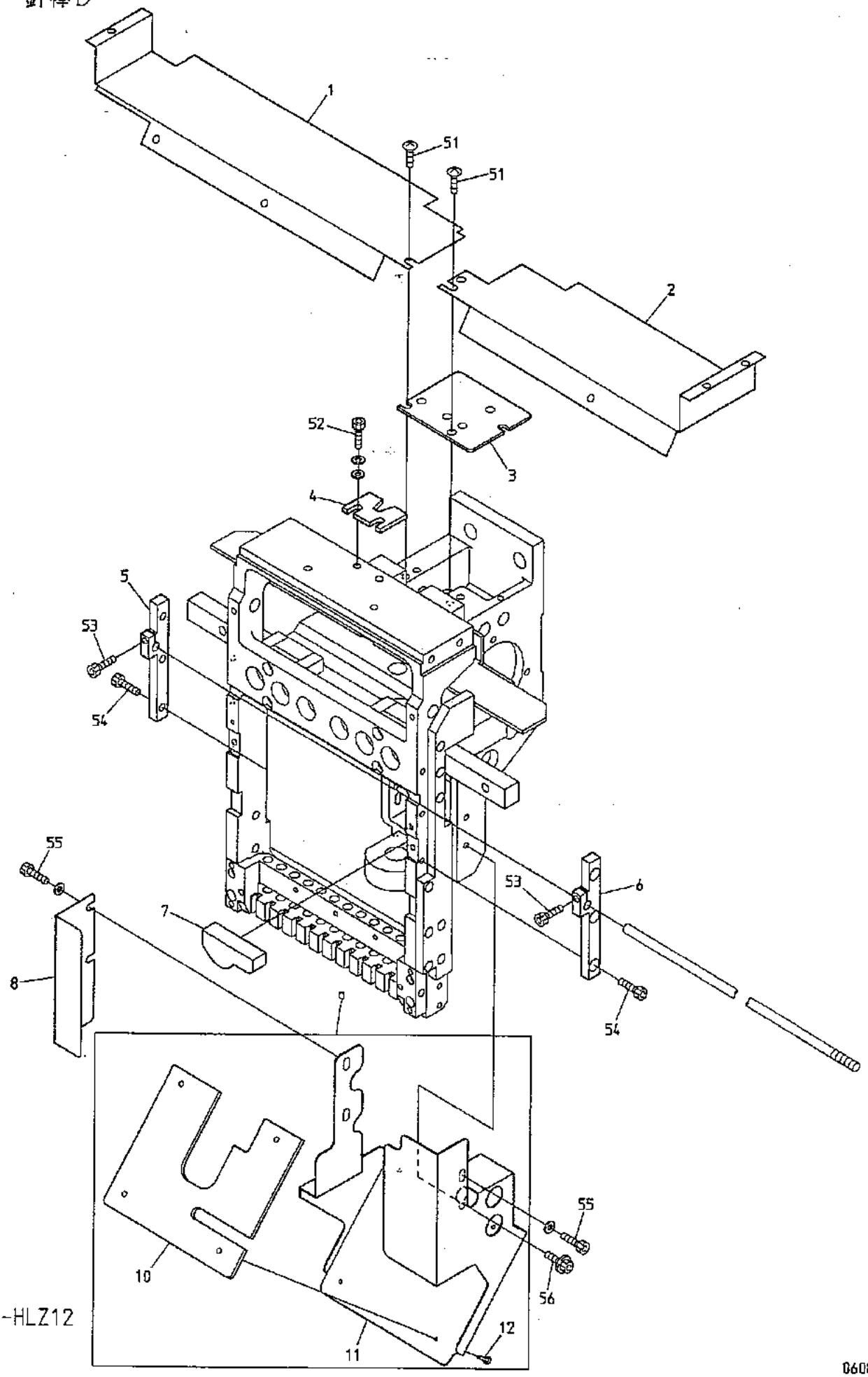

BEVS-HLZ12

060823

04D Needle bar D
針棒D

(H=Head Q'TY)
(H＝頭数)

ITEM	LIST No.	DESCRIPTION	部品名	Q'TY	NOTE
1	WD250090	HL upper shaft guard right	HL上軸ガード右	H×1	
2	WD250100	HL upper shaft guard left	HL上軸ガード左	H×1	
3	RV250070	Arm upper cover	アーム上ブタ	H×1	
4	SG230160	Slide block fixed plate	スライドブロック固定金具	H×1	Machine shipment remove 機械出荷時除去
5	SG230470	Slide block holder R(For SAZ12)	スライドブロックホルダーR(SAZ12用)	H×1	
6	SG230520	Slide block holder L(For SAZ12)	スライドブロックホルダーL(SAZ12用)	H×1	
7	SG230280	Oil save felt	油溜フェルト	H×1	
8	SL250260	Head left cover(SAZ12)	頭部左側カバー(SAZ12)	H×1	
9	SL250251	Cap cover set(SAZ12)	帽子カバーセット(SAZ12)	H×1	
10	SG250060	Oil holder felt	油受ケフェルト	H×1	
11	SL250241	Cap cover(SAZ12)	帽子カバー(SAZ12)	H×1	
12	A9014168	Brass rivet φ2×11.5(Brass)	真鍮製足割リベット φ2×11.5(真鍮製)	H×4	
51		Truss screw M5×6	十字穴付トラス小ネジ M5×6		
52		Hex.socket bolt M5×10	六角穴付ボルト M5×10		
53		Hex.socket bolt M4×14	六角穴付ボルト M4×14		
54		Hex.socket bolt M4×15(With plain washer)	六角穴付ボルト M4×15(平座金付)		
55		Hex.socket bolt M4×6(With plain washer)	六角穴付ボルト M4×6(平座金付)		
56		Hex.socket bolt M4×25(With washers)	六角穴付ボルト M4×25(平座金 バネ座金付)		

04E Needle bar E
針棒E

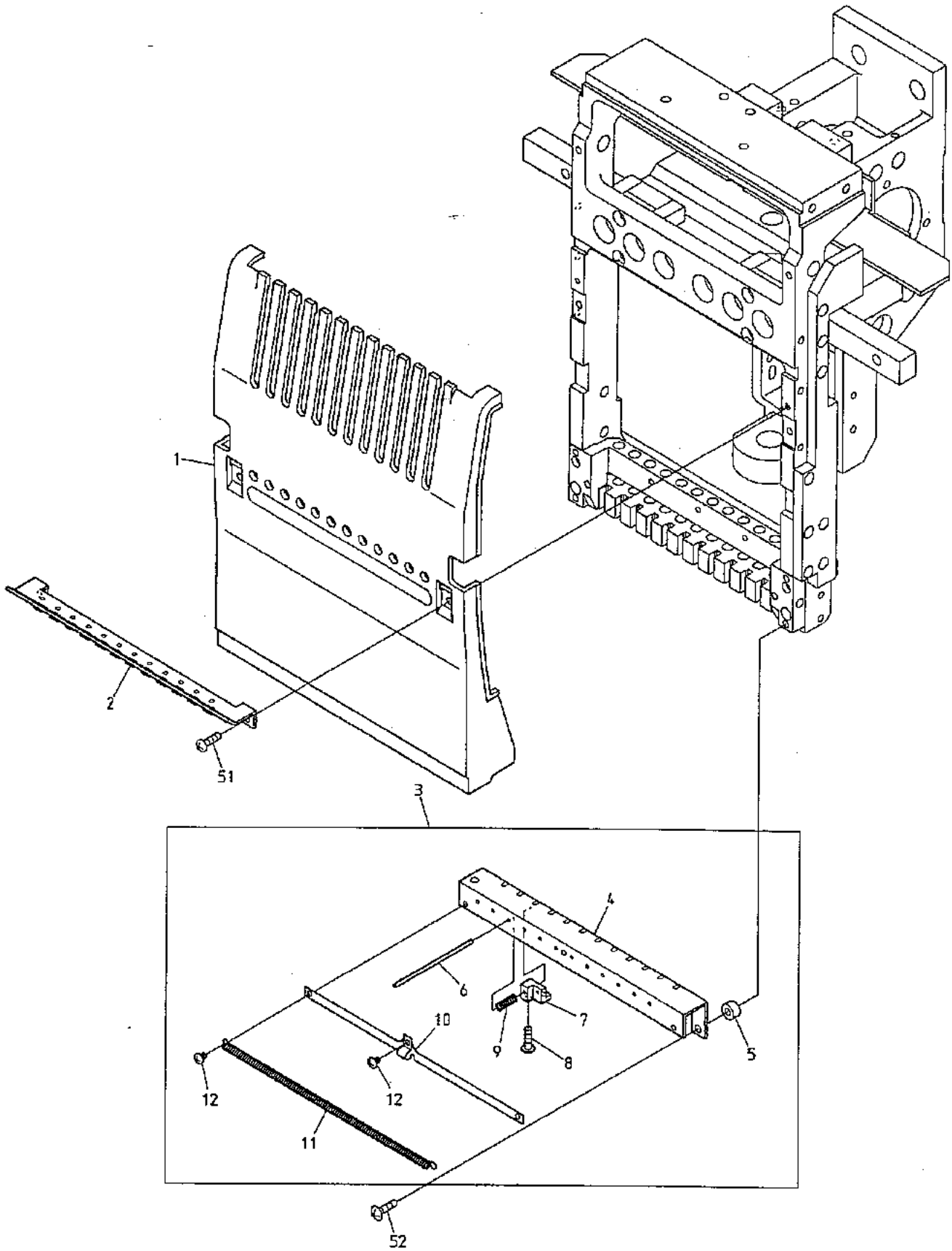

BEVS-HLZ12

060623

04E Needle bar E
針棒E

(H=Head Q'TY)
(H＝頭数)

ITEM	LIST No.	DESCRIPTION	部品名	Q'TY	NOTE
1	WD210100	Head cover(For Z12 combination)	ヘッドカバー(Z12コンビ用)	H×1	
2	SG240000	Thread guard(With ceramic)	大糸掛ケ (碍子付)	H×1	
3	SG270170	Thread support apron a'ssy	糸保持エプロンASSY	H×1	
4	SG270010	Thread support apron	糸保持エプロン	H×1	
5	SG270140	Thread support apron spacer	糸保持エプロンスペーサー	H×2	
6	SG270130	Thread support pin	糸保持ピン	H×12	
7	SG270000	Thread support clamp	糸保持クランプ	H×12	
8	HT270063	Thread support clamp set screw	糸保持クランプ止メネジ	H×12	
9	SG270180	Thread support spring	糸保持バネ	H×12	
10	SG270150	Thread holder spring support	糸止メバネサポート	H×1	
11	SG270160	Thread holder spring	糸止メバネ	H×1	
12	SL270040	Thread holder spring fixed screw	糸止メバネ取付ネジ	H×3	
51		Pan screw M3×8	十字穴付ナベ小ネジ M3×8		
52		Truss screw M4×12	十字穴付トラス小ネジ M4×12		

05 Jump
ジャンプ

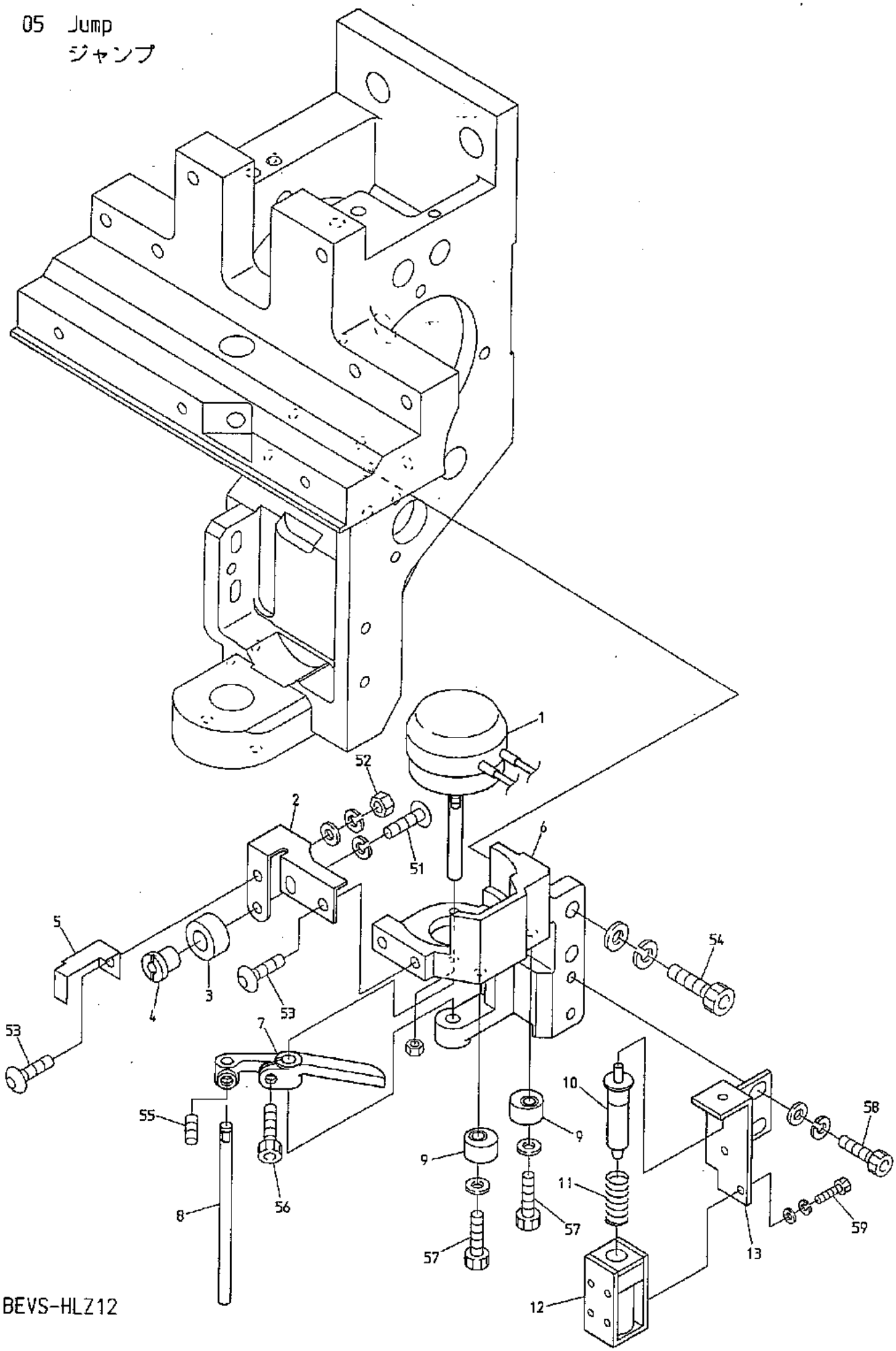

BEVS-HLZ12

060823

05 Jump
ジャンプ

(H=Head Q'TY)
(H＝頭数)

ITEM	LIST No.	DESCRIPTION	部品名	Q'TY	NOTE
1	A9056036	Rotary solenoid 3ER35-35×3×8×9 M990386R(ETL)	ロータリーソレノイド 3ER35-35×3×8×9 M990386R(ETL)	H×1	
2	SG230260	Needle bar stopper fixing bracket	針棒ストッパ取付ブラケット	H×1	
3	HT230220	Needle bar stopper	針棒ストッパ	H×1	
4	HT230620C	Needle bar stopper fixing pin	針棒ストッパ取付ピン	H×1	
5	SG230490	Indication plate(For SAZ12)	表示プレート(SAZ12用)	H×1	
6	RD230250	Jump solenoid fixing bracket	ジャンプソレノイド取付ブラケット	H×1	
7	HB240020C	Jump solenoid lever	ジャンプソレノイドレバー	H×1	
8	HB240030C	Jump solenoid lever pin	ジャンプソレノイドレバーピン	H×1	
9	HB240041	Jump eccentric	ジャンプエキセン	H×2	
10	HB560080	Solenoid plunger a'ssy	SOLプランジャASSY	H×1	
11	HB560060	Keep solenoid spring	キープソレノイドスプリング	H×1	
12	HB560211	Keep solenoid TDS-K07A(ETL)	キープソレノイド TDS-K07A(ETL)	H×1	
13	RV230050	Keep solenoid fixed plate	キープソレノイド取付プレート	H×1	
51		Hex.socket button bolt M4×8	六角穴付ボタンボルト M4×8		
52		Hex.nut M4	六角ナット M4		
53		Hex.socket button bolt M4×6	六角穴付ボタンボルト M4×6		
54		Hex.socket bolt M5×16(With washers)	六角穴付ボルト M5×16(平座金 バネ座金付)		
55		Hex.socket set screw M4×4(With adhesion)	六角穴付止メネジ M4×4(接着剤付)		
56		Hex.socket bolt M4×8	六角穴付ボルト M4×8		
57		Hex.socket bolt M4×12(With plain washer) (With adhesion)	六角穴付ボルト M4×12(平座金付) (接着剤付)		
58		Hex.socket bolt M4×8(With washers)	六角穴付ボルト M4×8(平座金 バネ座金付)		
59		Hex.socket bolt M2.6×5(With washers)	六角穴付ボルト M2.6×5(平座金 バネ座金付)		

06 Thread guide
糸道

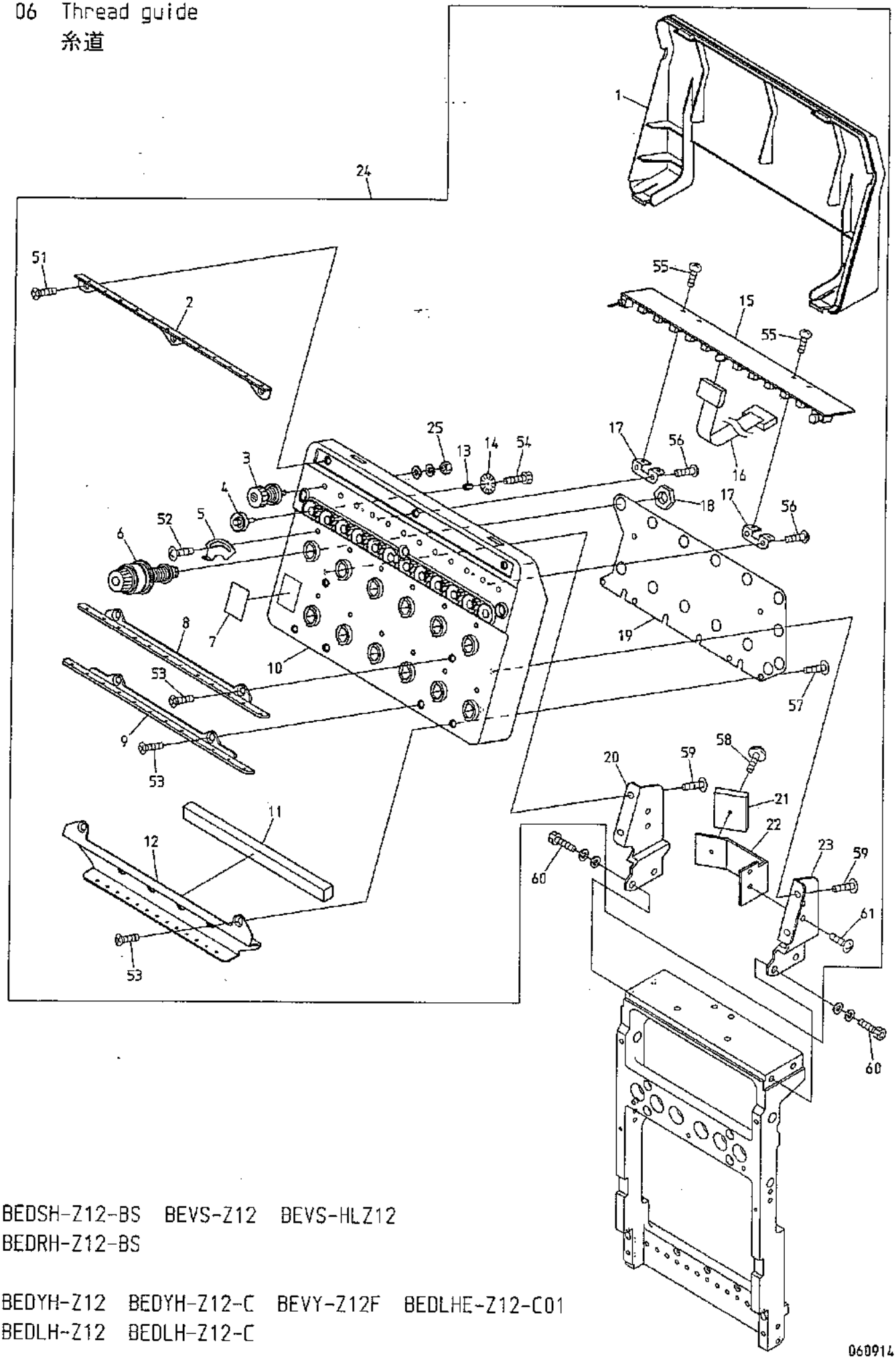

BEDSH-Z12-BS BEVS-Z12 BEVS-HLZ12
BEDRH-Z12-BS

BEDYH-Z12 BEDYH-Z12-C BEVY-Z12F BEDLHE-Z12-C01
BEDLH-Z12 BEDLH-Z12-C

06 Thread guide
糸道

(H=Head Q'TY)
(H＝頭数)

ITEM	LIST No.	DESCRIPTION	部品名	Q'TY	NOTE
1	PF240020	Tension base cover(VS-Z12)	テンション台カバー(VS-Z12)	H×1	
2	SG240040	Upper part thread guide plate(DSH-Z12)	上部糸案内プレート(DSH-Z12)	H×1	
3	RR240300C	Tension a'ssy(DS)	糸調子ASSY(DS)	H×12	
4	HT240290	Tension wheel a'ssy	テンションホイール組立	H×12	
5	RR240510	Thread spring adjusting plate	糸掛ケバネ調整板	H×12	
6	RD240154	Dial tension a'ssy	ダイヤル糸調子組	H×12	
7	RR240390	Number label	番号ラベル	H×1	
8	SG240050	Thread guide plate upper(DSH-Z12)	糸案内プレート・上(DSH-Z12)	H×1	
9	SG240060	Thread guide plate lower(DSH-Z12)	糸案内プレート・下(DSH-Z12)	H×1	
10	PF240010	Tension base case a'ssy(VS-Z12)	テンション台ケース Assy(VS-Z12)	H×1	
11	SG240110	Sponge rubber(DSH-Z12)	スポンジゴム(DSH-Z12)	H×1	
12	SG240070	Second thread guide plate lower(DSH-Z12)	第二糸案内プレート(DSH-Z12)	H×1	
13	KN540510	Tension wheel nut	テンションホイールナット	H×12	
14	HT240101	Lower thread detection sensor disk(YN)	下糸検知センサーディスク(YN)	H×12	
15	EBY02600	8580・switch board with thread detection	8580・12本針糸検付スイッチ基板	H×1	
16	EBY01627	H2074 16 needle flat cable(Z12)	H2074 16芯フラットケーブル(Z12)	H×1	
17	RR240330	Switch board fixed base(DS)	スイッチ基板取付ベース(DS)	H×2	
18	HT240180	SM-nut	SMナット	H×12	
19	SG240080	Tension earth plate(DSH-Z12)	テンションアースプレート(DSH-Z12)	H×1	
20	SG240100	Tension base bracket・L(DSH-Z12)	テンション台ベース・L(DSH-Z12)	H×1	
21	A9068032	FCW clamp(FCW-26)	FCWクランプ(FCW-26)	H×1	
22	RD240090	Cord holder	配線止メ	H×1	
23	SG240090	Tension base bracket・R(DSH-Z12)	テンション台ベース・R(DSH-Z12)	H×1	
24	PF240001	Tension base a'ssy(VS-Z12)	テンション台Assy(VS-Z12)	H×1	
25	FA999052	Hex.nut SM11/64(With washers)	六角ナット SM11/64(平座金 バネ座金付)	H×12	
51		Flush screw M3×8	十字穴付皿小ネジ M3×8		
52		Truss screw M3×5	十字穴付トラス小ネジ M3×5		
53		Flush screw M4×8	十字穴付皿小ネジ M4×8		
54		Hex.socket bolt M2×3	六角穴付ボルト M2×3		
55		Pan screw M3×4	十字穴付ナベ小ネジ M3×4		
56		Pan head tapping screw B tight M3×8	十字穴付ナベ頭タップ Bタイト M3×8		
57		Pan screw M4×6	十字穴付ナベ小ネジ M4×6		
58		Pan head tapping screw B tight M3×5	十字穴付ナベ頭タップ Bタイト M3×5		
59		Truss screw M4×10	十字穴付トラス小ネジ M4×10		
60		Hex.socket bolt M5×15(With washers)	六角穴付ボルト M5×15(平座金 バネ座金付)		
61		Truss screw M4×6	十字穴付トラス小ネジ M4×6		

07 Color change
色換え

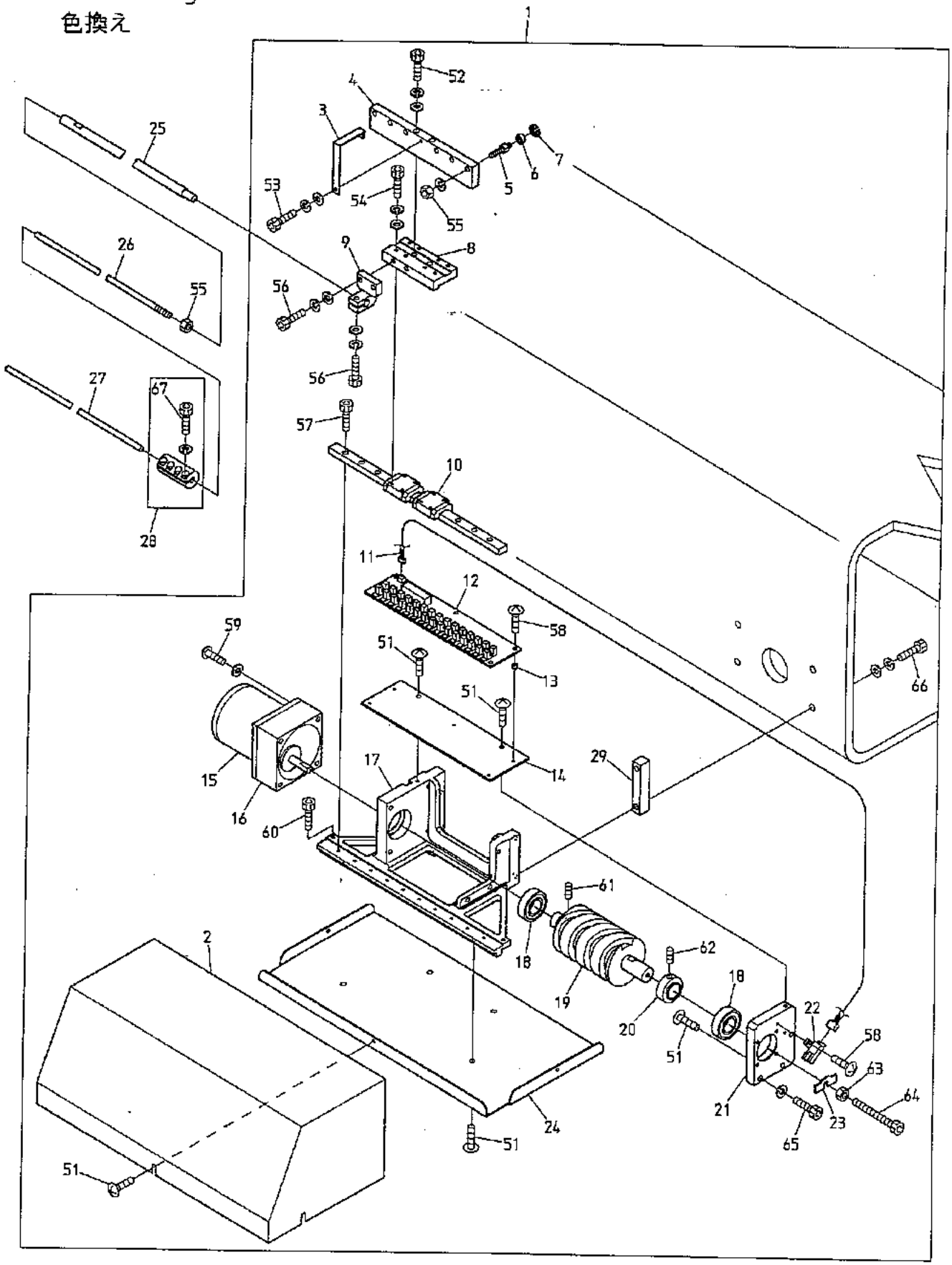

BEVS-HLZ12

07 Color change
色換え

(※ Depends on machine type)
(※は機種によって異なる)

ITEM	LIST No.	DESCRIPTION	部品名	Q'TY	NOTE
1	WD330000	Color change a'ssy for slide(HLZ12)	スライド用色換エASSY(HLZ12)	1	
2	WD330020	Color change cover HL(Upper)	色換エカバーHL(上)	1	
3	SG330140	Sensor dock	センサードック	1	
4	SG330110	Connecting block	連結ブロック	1	
5	KX330160	Connecting collar shaft	連結コロ軸	6	
6	A9010063	Bearing MR105ZZ(NSK)	ミニチュア玉軸受ケ MR105ZZ(NSK)	6	
7	A9012127	E-ring φ3	E形リング 呼び径 φ3	6	
8	SG330120	LM base plate	LMベースプレート	1	
9	KX230170	Joint block	ジョイントブロック	1	
10	SG330100	LM guide 2SRS12MUU+265M(THK)	LMガイド 2SRS12MUU+265M(THK)	1	
11	A9053079	Lock sensor cable Z type	ロックセンサーケーブルZ用	1	
12	EBY01650	Needle positionary board(BEMAX)	ニードルポジショナリー基板(BEMAX)	1	
13	A9012208	Spacer(Roll bush) φ5×4L	スペーサー(巻ブッシュ) φ5×4L	5	
14	SG330131	Board fixed base	基板取付ベース	1	
15	A9065092	Reversible motor 3RJ10GB-AUL-E4	レバーシブルモーター 3RJ10GB-AUL-E4	1	
16	A9065106	Gear head 3GB18K-D5	ギヤヘッド 3GB18K-D5	1	
17	SG330060	Color change base	色換エ土台	1	
18	A9010004	Bearing 6003ZZ	ベアリング 6003ZZ	2	
19	SG330070	Color change cam	色換カム	1	
20	SG330080	Bearing hold collar	ベアリング押エカラー	1	
21	SG330090	Color change side plate	色換サイドプレート	1	
22	A9060063	Photo micro sensor EE-SX672A	アンプ内蔵フォトマイクロセンサー EE-SX672A	1	
23	SG330151	Rotation sensor dock	回転センサードック	1	
24	WD330030	Color change cover(Lower)	色換エカバー(下)	1	
25	SG330180	Color change connecting shaft(For Z12/V300)	色替連結軸(Z12/V300用)	1	※
26	SG330020	Connecting rod right	連結ロッド右	1	※
27	SG330010	Connecting rod	連結ロッド	2	※
28	SG330041	Rod joint φ6	ロッドジョイントφ6	2	
29	WD330010	Color change base spacer(HL)	色換エ土台スペーサー(HL)	2	
51		Truss screw M4×8	十字穴付トラス小ネジ M4×8		
52		Hex. socket bolt M6×35(With washers)	六角穴付ボルト M6×35(平座金 バネ座金付)		
53		Hex. socket bolt M3×10(With washers)	六角穴付ボルト M3×10(平座金 バネ座金付)		
54		Hex. socket bolt M3×14(With washers)	六角穴付ボルト M3×14(平座金 バネ座金付)		
55		Hex. nut M6	六角ナット M6		
56		Hex. socket bolt M5×15(With washers)	六角穴付ボルト M5×15(平座金 バネ座金付)		
57		Hex. socket bolt M3×10	六角穴付ボルト M3×10		
58		Truss screw M3×8	十字穴付トラス小ネジ M3×8		
59		Pan screw M5×50(With plain washer)	十字穴付ナベ小ネジ M5×50(平座金付)		
60		Hex. socket bolt M4×6	六角穴付ボルト M4×6		
61		Hex. socket set screw M5×10	六角穴付止メネジ M5×10		
62		Hex. socket set screw M6×5	六角穴付止メネジ M6×5		
63		Hex. nut M5	六角ナット M5		
64		Hex. socket bolt M5×30	六角穴付ボルト M5×30		
65		Hex. socket bolt M5×20(With spring washer)	六角穴付ボルト M5×20(バネ座金付)		
66		Hex. socket bolt M6×40(With washers)	六角穴付ボルト M6×40(平座金 バネ座金付)		
67		Hex. socket bolt M4×12	六角穴付ボルト M4×12		

08A Drive A
駆動A

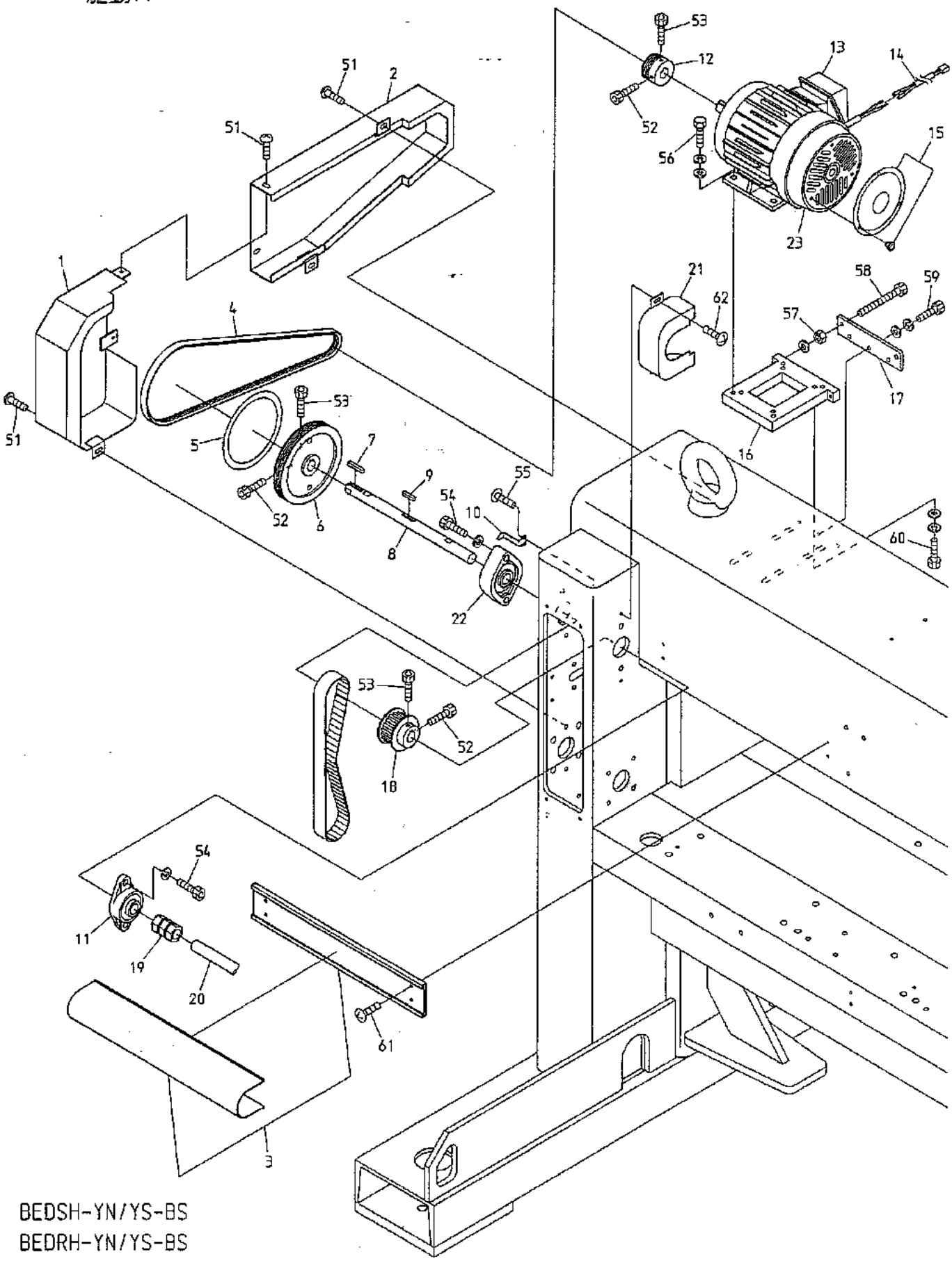

BEDSH-YN/YS-BS
BEDRH-YN/YS-BS

BEDXH-YN/YS-B BEVS-Y9/Y7 BEDSH-ZF/ZN/Z12/ZQ-BS BEVS-Z9/Z12/Z15 BEVS-HLZ12
BEDRH-ZF/ZN/Z12/ZQ-BS

060914

08A Drive A

駆動A

(※ Depends on machine type)

(※は機種によって異なる)

ITEM	LIST No.	DESCRIPTION	部品名	Q'TY	NOTE
1	RR250121	Belt cover front(For large bridge) DSH	ベルトカバー前(大ブリッジ用) DSH	1	
2	RR250190	Belt cover back(DSH, 300 bridge)	ベルトカバー後(DSH, 300角)	1	
3	SG330001	Shaft mogol & cover(DSH-Z12, P=300/500)	シャフトモール&カバー(DSH-Z12, P=300/500)	1	Without sequin シークイン無
	SG330220	Shaft mogol & cover(DSH-Z12, P=300/500)	シャフトモール&カバー(DSH-Z12, P=300/500)	1	Sequin シークイン付
4	A9020188	Ribstar belt(4PK-1150)	リブスターベルト(4PK-1150)	1	□200 bridge 200角ブリッジ
	A9020193	Ribstar belt(4PK-1250)	リブスターベルト(4PK-1250)	1	□300 bridge 300角ブリッジ
5	KN313671	Rotary angle label(A)	回転角ラベル(A)	1	
6	RR310000	Drive pulley φ152.2(DS)	駆動プーリー φ152.2(DS)	1	
7	HV310050	Key(Side round) 6×6×35	キー(片丸) 6×6×35	1	
8	RN310000C	Upper shaft φ20(Gear box)	上軸φ20(ギアボックス)	1	
9	HB310260	Key both round 6×6×30	キー両丸 6×6×30	1	
10	HV310110	Angle gauge	角度指示針	1	
11	A9011240	Bearing unit(For upper shaft)	ベアリングユニット UCFL204	1	
12	KN310010	Motor pulley φ48.6	モータープーリー φ48.6	1	
13	HV310120	Motor IK-FBK8-4P-0.75Kw VF3	モーター IK-FBK8-4P-0.75Kw VF3	1	Less than 20 heads 20頭未満
	A9065101	Motor with brake FCKBS8-4P-0.75-VF3	ブレーキ付モーターFCKBS8-4P-0.75-VF3	1	20 heads min. 20頭以上
	RR310080	Motor IK-FCKBS8-4P-1.5Kw VF3	モーター IK-FCKBS8-4P-1.5Kw VF3	1	30T
14	RF510090	Brake motor connect cable	ブレーキモーター接続ケーブル	1	20 heads min. 20頭以上
15	RJ250160	Motor fan cover	モーターファンカバー(1馬力用)	1	
16	RR310010	Motor base(DS)	モーターベース(DS)	1	
17	RR310020	Motor base plate(DS)	モーターベースプレート(DS)	1	
18	HB310070	Timing pulley(8M-23)	タイミングプーリー(8M-23)	1	
19	A9013069	N-coupling N-20-20	Nカップリング N-20-20	2	※
20	RN320010	Upper shaft connecting shaft(φ20×3700)	上軸連結シャフト(φ20×3700)	2	※
21	RR250270	Bearing unit cover	軸受ユニットカバー	1	
22	RR310090	Bearing unit(UCFL305-20M, SC)	軸受ユニット(UCFL305-20M, SC)	1	
23	A9065110	Brake for motor SBV-D080-02	モーター用ブレーキ SBV-D080-02	1	20 heads min. 20頭以上
51		Truss screw M6×8	十字穴付トラスネジ M6×8		
52		Hex. socket bolt M6×18	六角穴付ボルト M6×18		
53		Hex. socket bolt M6×15	六角穴付ボルト M6×15		
54		Hex. socket bolt M10×25(With spring washer)	六角穴付ボルト M10×25(バネ座金付)		
55		Truss screw M4×8	十字穴付トラスネジ M4×8		
56		Hex. socket bolt M8×25	六角穴付ボルト M8×25		
57		Hex. nut M6(With plain washer)	六角ナット M6(平座金付)		
58		Hex. socket bolt M6×65	六角穴付ボルト M6×65		
59		Hex. socket bolt M6×20(With plain washer)	六角穴付ボルト M6×20(平座金付)		
60		Hex. socket bolt M8×35	六角穴付ボルト M8×35		
61		Truss screw M5×10	十字穴付トラスネジ M5×10		
62		Truss screw M5×12	十字穴付トラスネジ M5×12		

08B Drive B
駆動B

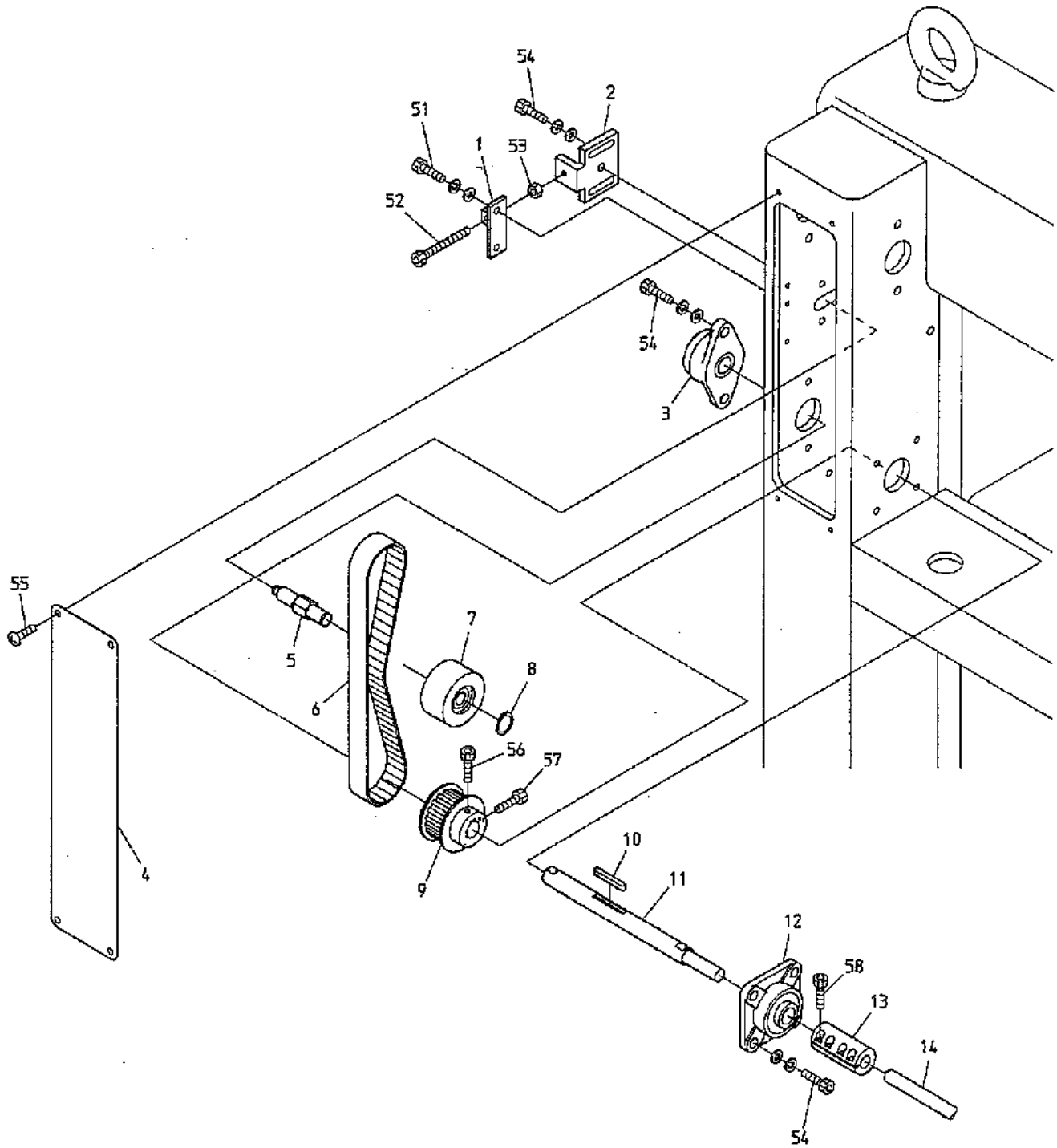

BEDSH-YN/YS-BS BEDXH-YN/YS-B BEDSH-YN-BS(BN)
BEDRH-YN/YS-BS

BEVS-Y9/Y7 BEDSH-ZF/ZN/Z12/ZQ-BS BEVS-Z9/Z12/Z15 BEVS-HLZ12
BEDRH-ZF/ZN/Z12/ZQ-BS

060822

08B Drive B

駆動B

(※ Depends on machine type)

(※は機種によって異なる)

ITEM	LIST No.	DESCRIPTION	部品名	Q'TY	NOTE
1	RR310040	Idler plate(DS)	アイドラープレート(DS)	1	
2	RR310263	Idler pulley bracket C	アイドラープーリブラケットC	1	
3	A9011238	Bearing unit(For lower shaft) UCFL204D	軸受ユニット(下軸用) UCFL204D	1	
4	RR250080	Gear box cover(DS)	ギアボックスカバー(DS)	1	
5	RJ310060	Idler shaft	アイドラー軸	1	
6	A9020131	Timing belt(250S8M760)	タイミングベルト(250S8M760)	1	
7	HB310080	Idler pulley φ65	アイドラープーリー φ65	1	
8	A9012068	C-ring(For shaft φ15)	C型止メ輪(軸用φ15)	1	
9	HB310070	Timing pulley(8M-23)	タイミングプーリー(8M-23)	1	
10	HV310070	Key both round 6×6×47	キー両丸 6×6×47	1	
11	RJ310010C	Lower shaft(Gear box)	下軸(ギアボックス)	1	
12	A9011239	Bearing unit(For lower shaft) UCF204	軸受ユニット(下軸用) UCF204	1	
13	HP321100	Lower shaft connecting coupling	下軸連結カップリング	2	※
14	HB320070	Connecting shaft 15×3300	連結シャフト 15×3300	2	※
51		Hex.socket bolt M6×15(With washers)	六角穴付ボルト M6×15(平座金 バネ座金付)		
52		Hex.socket bolt M6×40	六角穴付ボルト M6×40(全ネジ)		
53		Hex.nut M6	六角ナット M6		
54		Hex.socket bolt M8×25(With washers)	六角穴付ボルト M8×25(平座金 バネ座金付)		
55		Truss screw M5×8	十字穴付トラス小ネジ M5×8		
56		Hex.socket bolt M6×15	六角穴付ボルト M6×15		
57		Hex.socket bolt M6×18	六角穴付ボルト M6×18		
58		Hex.socket bolt M6×20	六角穴付ボルト M6×20		

10A-1 Pantograph drive A(Right)
枠駆動A（右）

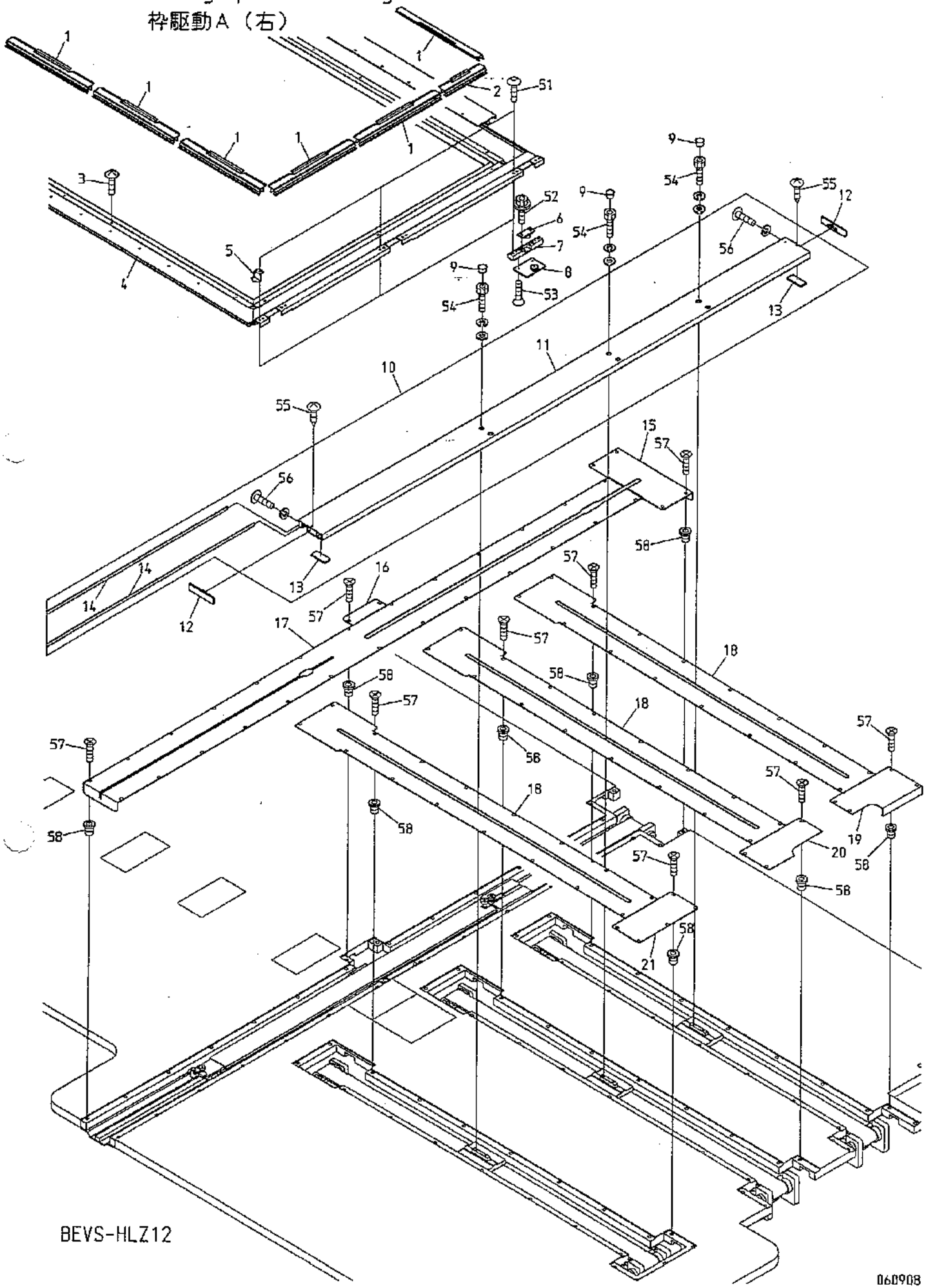

BEVS-HLZ12

10A－1　Pantograph drive A(Right)

(※ Depends on machine type)

枠駆動A（右）

(※は機種によって異なる)

ITEM	LIST No.	DESCRIPTION	部品名	Q'TY	NOTE
1	SV730012	Strengthening pantograph clip(300L) H-side	強化型一発枠クリップ(300L) H側	48	※
2	SV730022	Strengthening pantograph clip(150L) H-side	強化型一発枠クリップ(150L)	2	※
3	KF730500	Truss screw SW11/64×10.5	十字穴付トラス小ネジ SW11/64×10.5		
4	1GWD10640640GA0	Pantograph frame a'ssy (BEVS-HLZ1210 750×640/640)	枠フレームASSY (BEVS-HLZ1210 750×640/640)	1	※
5	SF730030	Position sting	指示針	1	
6	RR730010	V-guide bearing base a'ssy(Upper)	V摺動ベアリングベースASSY(上)	3	
7	RR730050	V-guide bearing hold base	V摺動ベアリング固定ベース	3	
8	RR730020	V-guide bearing base a'ssy(Lower)	V摺動ベアリングベースASSY(下)	3	
9	A9014160	Locking holl plug LHP-0500	ロッキングホールプラグ LHP-0500	6	
10	WD730010A	V-sub pantograph frame a'ssy(HL750ST)	Vサブ枠フレームASSY(HL750ST)	1	※
11	WD730010B	V-sub pantograph frame(HL750ST) Main body	Vサブ枠フレーム(HL750ST) 本体	1	※
12	RR730031C	V-sub pantograph frame cap	Vサブ枠フレームキャップ	2	
13	RR730150	Felt for V-sub pantograph frame	Vサブ枠用フェルト	2	
14	WD730020	Suv pantograph guide plate(HL H750ST)	サブ枠摺動板(HL H750ST)	2	※
15	WD480140	H-guide rear cover(Sub pantograph HL)	H案内リヤカバー(サブ枠部HL)	3	
16	RJ250030	H-guide servise cover	H案内サービスカバー	3	
17	WD48007A75	H-guide cover last rail(HL750ST)	H案内カバー最終(HL750ST)	3	※
18	WD48003A640	V-guide cover(HLZ12 640ST)	V案内カバー(HLZ12 640ST)	3	※
19	RR250231	V-guide servise cover(For 750ST)	V案内サービスカバー(750ST用))	1	
20	RR250220	V-guide servise cover(Rear,For H450)	V案内サービスカバー(後,H450用))	1	
21	RJ250040	V-guide servise cover(Front)	V案内サービスカバー(前)	1	
51		Hex.socket button bolt M5×12	六角穴付ボタンボルト M5×12		
52		Hex.socket flange bolt M5×12	六角穴付フランジボルト M5×12		
53		Hex.socket flush screw M5×12	六角穴付皿小ネジ M5×12		
54		Hex.socket bolt M5×18(With washers)	六角穴付ボルト M5×18(平座金 バネ座金付)		
55		Truss tapping screw M4×6	十字穴付トラスタッピングネジ M4×6		
56		Hex.socket button bolt M3×12 (With spring washer)	六角穴付ボタンボルト M3×12 (バネ座金付)		
57		Flush screw M4×8(Under cut)	十字穴付皿小ネジ M4×8(アンダーカット)		
58		Rag nut(C) M4	鬼目ナット(C) M4		

10A-2 Pantograph drive A(Left)
枠駆動A（左）

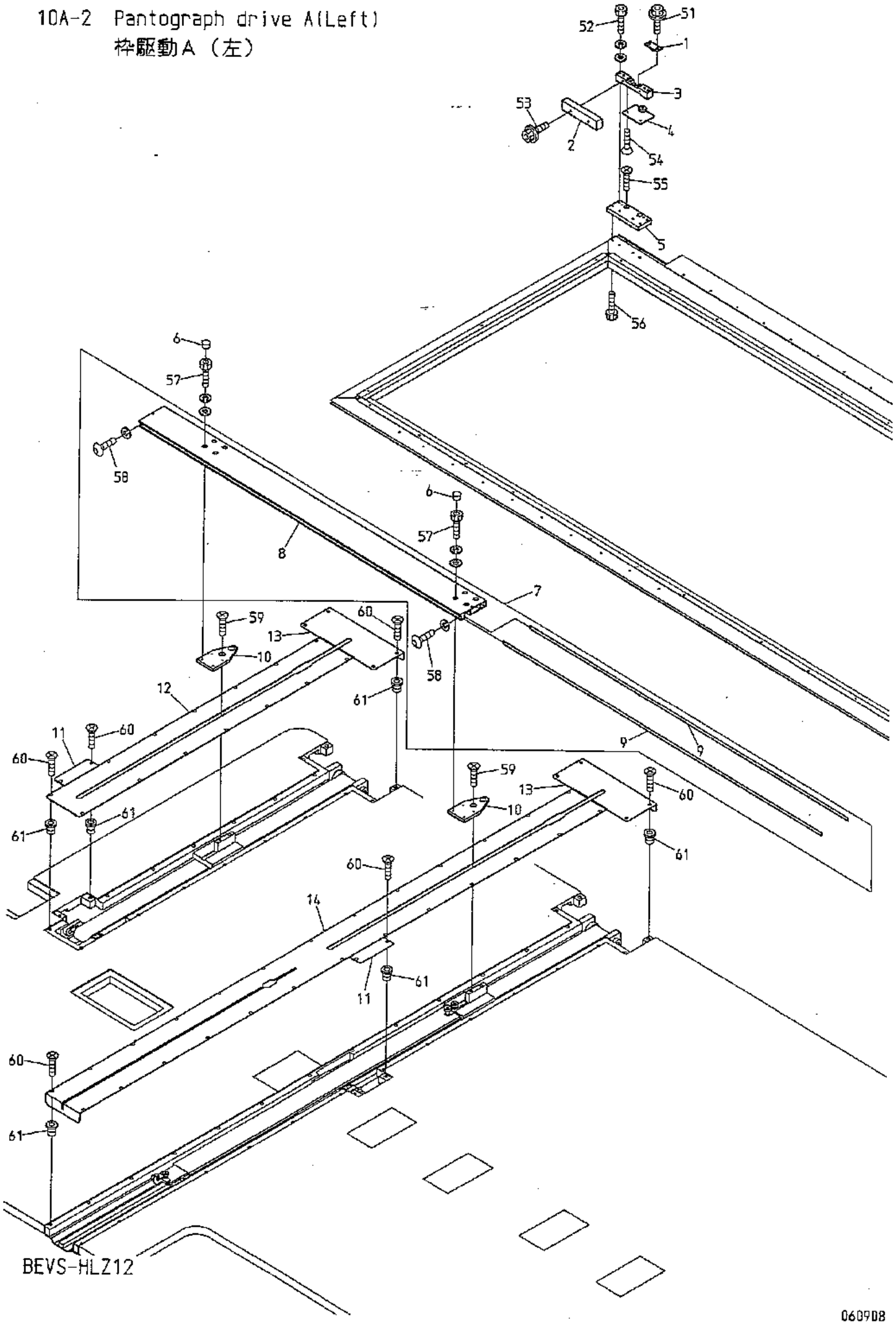

060908

10A－2　Pantograph drive A(Left)

(※ Depends on machine type)

枠駆動A（左）

(※は機種によって異なる)

ITEM	LIST No.	DESCRIPTION	部品名	Q'TY	NOTE
1	RR730010	V-guide bearing base a'ssy(Upper)	V摺動ベアリングベースASSY(上)	1	
2	SV730120	H-guide bearing cover	H摺動ベアリングカバー	1	
3	SN730010	H-guide bearing hold base(Upper)	H摺動ベアリング固定ベース(上)	1	
4	RR730020	V-guide bearing base a'ssy(Lower)	V摺動ベアリングベースASSY(下)	1	
5	SN481080	H-guide bearing hold base(Lower)	H摺動ベアリング固定ベース(下)	1	
6	A9014160	Locking holl plug LHP-0500	ロッキングホールプラグ LHP-0500	8	
7	WD730030A	V-sub pantograph frame a'ssy(HL V640ST) L	Hサブ枠フレームASSY(HL V640ST) L	1	※
8	WD730030B	V-sub pantograph frame(HL V640ST) L main bo	Hサブ枠フレーム(HL V640ST) L 本体	1	
9	WD730040	Suv pantograph guide plate(HL V640ST) L	サブ枠摺動板(HL V640ST) L	2	
10	SN481090	H-sub pantograph frame fixed base	Hサブ枠フレーム取付ベース	2	
11	RJ250030	H-guide servise cover	H案内サービスカバー	2	
12	WD48008A75	H-guide cover(HL750ST) left	H案内カバー(HL750ST) 左端	1	※
13	WD480140	H-guide rear cover(Sub pantograph HL)	H案内リヤカバー(サブ枠部HL)	2	
14	WD48007A75	H-guide cover last rail(HL750ST)	H案内カバー最終(HL750ST)	1	※
51		Hex.socket flange bolt M5×12	六角穴付フランジボルト M5×12		
52		Hex.socket bolt M5×30(With washers)	六角穴付ボルト M5×30(平座金 バネ座金付)		
53		Hex.socket flange bolt M4×8	六角穴付フランジボルト M4×8		
54		Hex.socket flush screw M5×12	六角穴付皿小ネジ M5×12		
55		Flush screw M4×20	十字穴付皿小ネジ M4×20		
56		Hex.socket bolt M5×15(Chrome plating)	六角穴付ボルト M5×15(クロームメッキ)		
57		Hex.socket bolt M5×15(With washers)	六角穴付ボルト M5×15(平座金 バネ座金付)		
58		Hex.socket button bolt M3×12 (With spring washer)	六角穴付ボタンボルト M3×12 (バネ座金付)		
59		Flush screw M8×28	十字穴付皿小ネジ M8×28		
60		Flush screw M4×8(Under cut)	十字穴付皿小ネジ M4×8(アンダーカット)		
61		Rag nut(C) M4	鬼目ナット(C) M4		

10B Pantograph drive B
枠駆動B

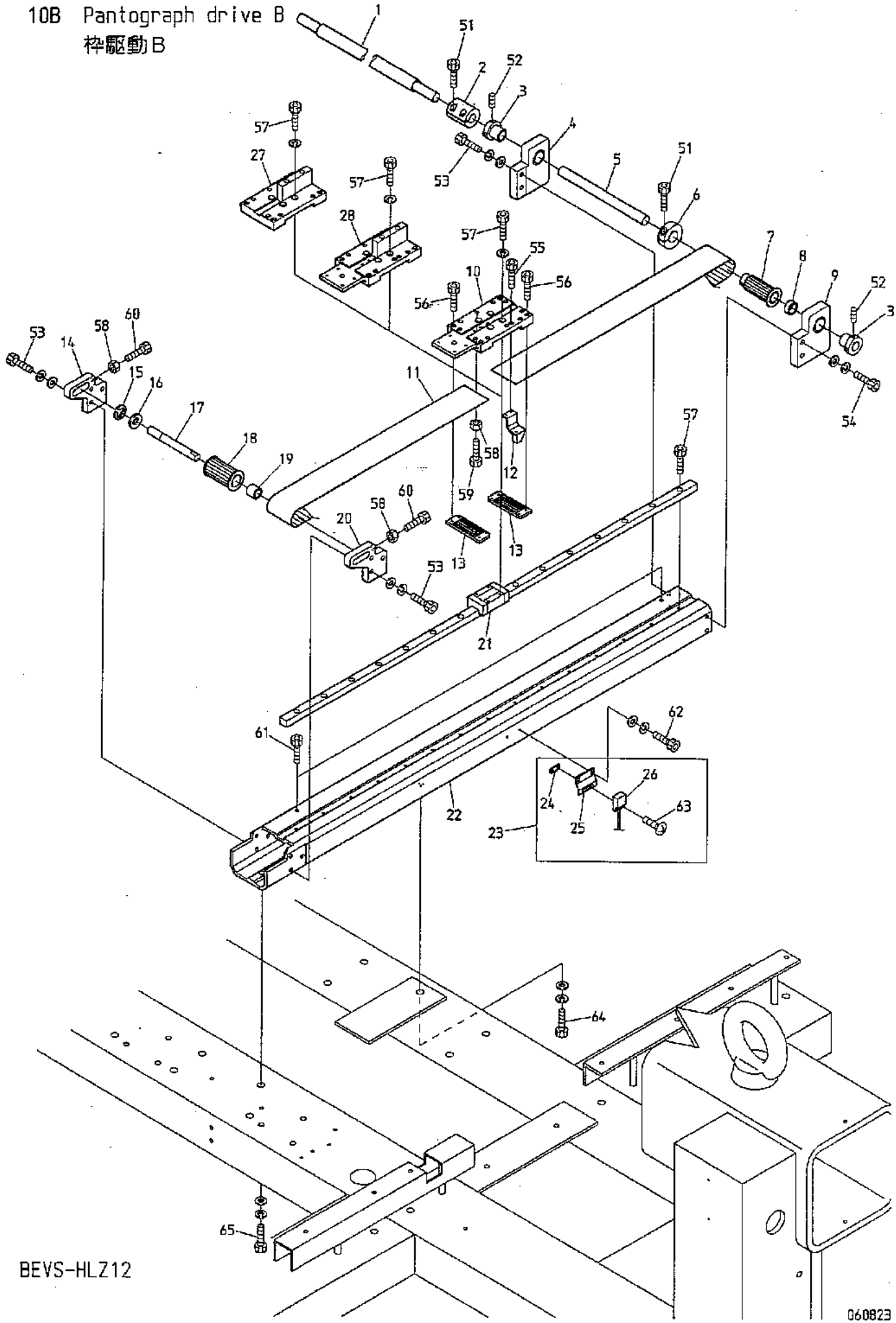

BEVS-HLZ12

10B Pantograph drive B
枠駆動B

(R=H-direction rail Q'TY) (※ Depends on machine type)
(R＝H方向レール数) (※は機種によって異なる)

ITEM	LIST No.	DESCRIPTION	部品名	Q'TY	NOTE
1	RR470420	H-pantograph drive connecting shaft(1650L)	H枠駆動連結シャフト(1650L)	1	※
2	HH481932	Pulse motor coupling	パルスモーターカップリング	1	
3	HH481970	Pulse motor connecting shaft collar	パルスモーター連結シャフトカラー	R×2	
4	RF480092	Pantograph drive pulley fixing base a'ssy(L)	枠駆動プーリー取付台ASSY(L)	R×1	
5	RR480150	Pantograph drive pulley shaft(φ15×186)	枠駆動プーリーシャフト(φ15×186)	R×1	
6	HH481980	Clamping φ19	φ19 割りクランプ	R×1	
7	RF480101	Pantograph drive pulley rear(W=50)	枠駆動プーリー 後(W=50)	R×1	
8	RJ480080	Pantograph drive pulley posistion decision collar	枠駆動プーリー位置決メカラー	R×1	
9	RF480082	Pantograph drive pulley fixing base a'ssy(R)	枠駆動プーリー取付台ASSY(R)	R×1	
10	RJ480031	H-roller base(Rear)	Hローラーベース(後)	3	
11	RR480080	Free span belt(B500-S5M)	フリースパンベルト(B500-S5M)	R×1	※
12	RJ450021	Magnet fixing bracket a'ssy	マグネット取付ブラケットASSY	1	
13	RF480261	Timing belt hold rack(W=50)	タイミングベルト押エラック(W=50)	R×2	
14	RJ480051C	Timing pulley fixing bracket(L)	従動プーリー取付ブラケット(L)	R×1	
15	A9012052	E-ring φ10	E型止メ輪 φ10	R×1	
16	A9010070	Thrust washer(AS1226)	スラストワッシャー(AS1226)	R×1	
17	RJ480061C	Timing pulley shaft	従動プーリーシャフト	R×1	
18	RF480140	Pantograph drive pulley front(W=50)	枠駆動プーリー 前(W=50)	R×1	
19	RJ480070	Timing pulley posistion decision collar	従動プーリー位置決メカラー	R×1	
20	RJ480041C	Timing pulley fixing bracket(R)	従動プーリー取付ブラケット(R)	R×1	
21	WD48012A75	LM guide back(750ST,900L) VS-HL	LMガイド後(750ST,900L) VS-HL	R×1	※
22	WD48004A75	H-guide rail base(HL750ST)	H案内レール土台(HL750ST)	R−1	Exept for last rail 最終部除く ※
	WD48005A75	H-guide rail base(HL750ST) last rail	H案内レール土台(HL750ST) 最終部	1	Last rail 最終部 ※
23	RR450000	Origin point sensor a'ssy	原点センサーASSY	1	
24	RF450041	Origin point sensor fixed nut	原点センサー取付ナット	1	
25	RR450010	Origin point sensor bracket	原点センサーブラケット	1	
26	A9052031	Magnet proximity switch(MH-601AM)	磁気記憶近接スイッチ(MH-601AM)	1	
27	RR480320	H-roller base(Left rear)	Hローラーベース(左後)	1	
28	SN481011	H-roller base(For sub pantograph)	Hローラーベース(サブ枠)	1	
51		Hex.socket bolt M5×18	六角穴付ボルト M5×18		
52		Hex.socket set screw M5×8	六角穴付止メネジ M5×8		
53		Hex.socket bolt M6×22(With washers)	六角穴付ボルト M6×22(平座金 バネ座金付)		
54		Hex.socket bolt M6×25(With washers)	六角穴付ボルト M6×25(平座金 バネ座金付)		
55		Hex.socket bolt M3×8	六角穴付ボルト M3×8		
56		Hex.socket bolt M3×15	六角穴付ボルト M3×15		
57		Hex.socket bolt M4×12(With spring washer)	六角穴付ボルト M4×12(バネ座金付)		
58		Hex.nut M6	六角ナット M6		
59		Hex.socket bolt M6×20	六角穴付ボルト M6×20		
60		Hex.socket bolt M6×45	六角穴付ボルト M6×45		
61		Hex.socket bolt M6×6	六角穴付ボルト M6×6		
62		Hex.socket bolt M3×8(With washers) SUS	六角穴付ボルト M3×8(平座金 バネ座金付) SUS		
63		Truss screw M3×12(SUS)	十字穴付トラス小ネジ M3×12(SUS)		
64		Hex.socket bolt M8×30(With washers)	六角穴付ボルト M8×30(平座金 バネ座金付)		
65		Hex.socket bolt M8×25(With washers)	六角穴付ボルト M8×25(平座金 バネ座金付)		

10C Pantograph drive C
枠駆動C

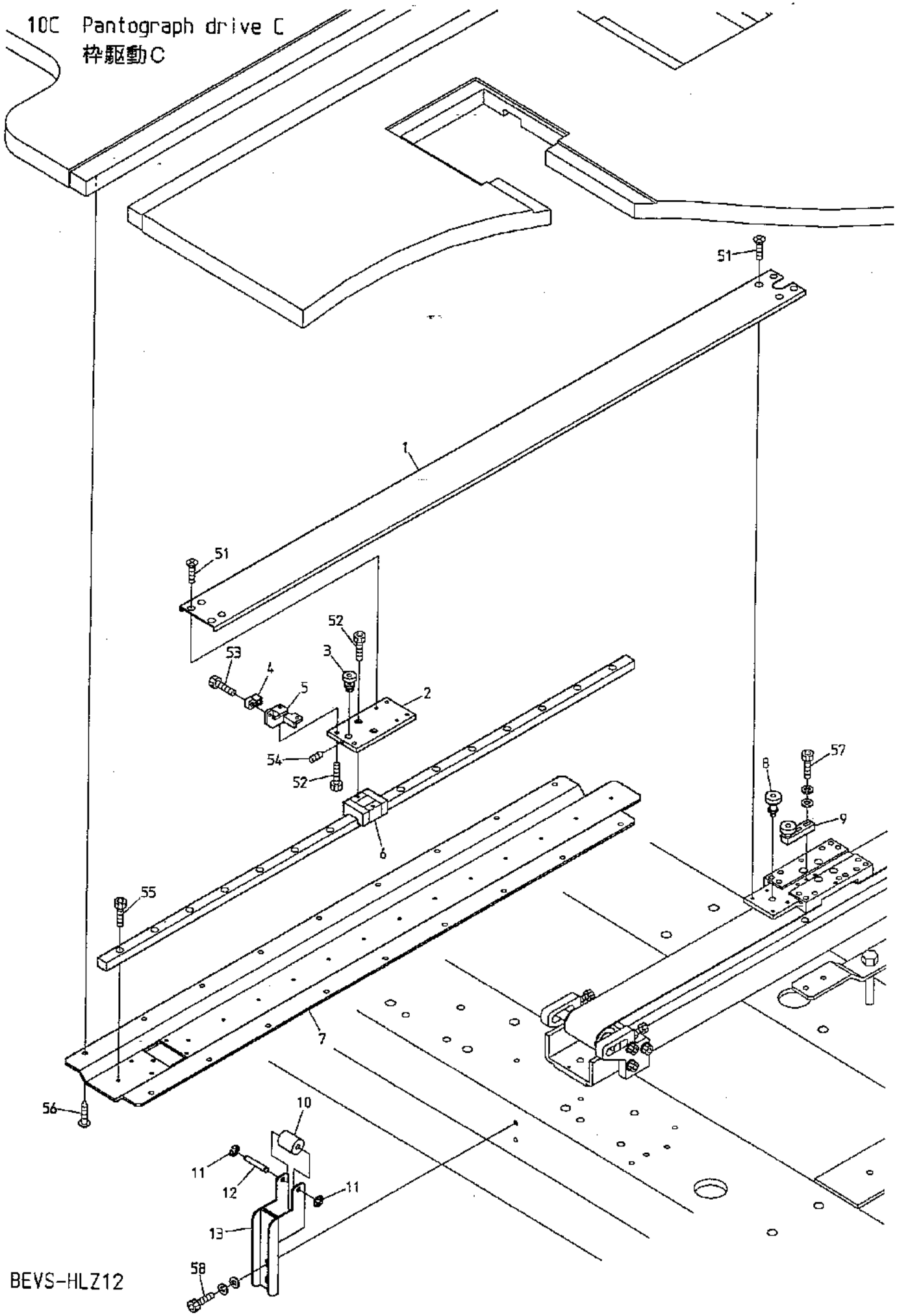

BEVS-HLZ12

060816

10C Pantograph drive C
枠駆動C

(R=H-direction rail Q'TY) (※ Depends on machine type)
(R＝H方向レール数) (※は機種によって異なる)

ITEM	LIST No.	DESCRIPTION	部品名	Q'TY	NOTE
1	WD48010A75	H-member connection channel(HL750ST)	Hメンバー連結チャンネル(HL750ST)	R×1	※
2	RR480270	H-roller base(Front)	Hローラーベース(前)	R×1	
3	RR480260	Guide bearing pin a'ssy	摺動ベアリングピンASSY	R×1	
4	RR460010	H-pantograph stopper block	H枠止メブロック	R×1	
5	RR460000C	Pantograph stopper base	枠止メベース	R×1	
6	WD48011A75	LM guide front(750ST,900L) VS-HL	LMガイド前(750ST,900L) VS-HL	R×1	※
7	WD48009A75	H-guide rail base(HL750ST)	H案内レールベース(HL750ST)	R×1	※
8	RJ480110	Guide bearing pin a'ssy(H-back)	摺動ベアリングピンASSY(H後)	R×1	
9	RJ480121	Guide bearing base a'ssy(H-back)	摺動ベアリングベースASSY(H後)	R×1	
10	WW480020	Connecting channel roller(BELM)	連結チャンネルローラー(BELM)	R×1	
11	A9012426	E-ring φ4(SK5M) HRC45-50 Black	Eリング 呼び4(SK5M) HRC45-50 黒染	R×2	
12	WW480030	Connecting channel roller shaft(BELM)	連結チャンネルローラー軸(BELM)	R×1	
13	RR48.0061C	Guide roller bracket	ガイドローラーブラケット	R×1	
51		Flush screw M4×8(Under cut)	十字穴付皿小ネジ M4×8(アンダーカット)		
52		Hex. socket bolt M4×10	六角穴付ボルト M4×10		
53		Hex. socket bolt M4×6	六角穴付ボルト M4×6		
54		Hex. socket set screw M5×6(Double point)	六角穴付止メネジ M5×6(ダブルポイント)		
55		Hex. socket bolt M4×12	六角穴付ボルト M4×12		
56		Pierce screw φ5×23	十字穴付ピアスビス φ5×23		
57		Hex. socket bolt M4×15(With washers)	六角穴付ボルト M4×15(平座金 バネ座金付)		
58		Hex. socket bolt M6×15(With washers)	六角穴付ボルト M6×15(平座金 バネ座金付)		

10D Pantograph drive D

枠駆動D

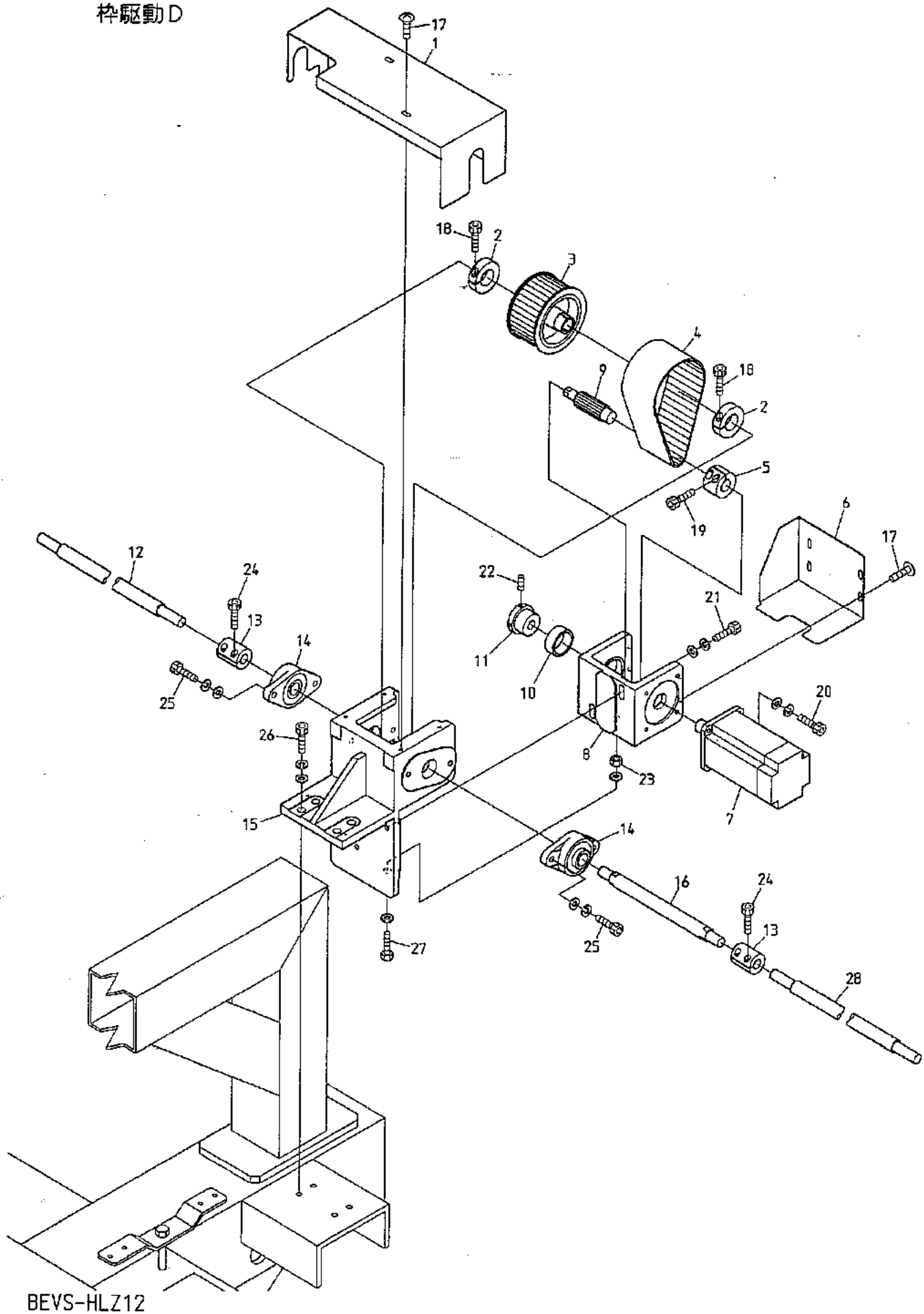

BEVS-HLZ12

D60816

10D Pantograph drive D
枠駆動D

ITEM	LIST No.	DESCRIPTION	部品名	Q'TY	NOTE
1	RR250161	H-pantograph drive unit cover(Upper) DSH,H	H枠駆動ユニットカバー(上) DSH,H	1	
2	RR320041	Clamp	割りクランプ	2	
3	RF490041	Pantograph drive pulley large(Shaft side)	枠駆動プーリー 大(シャフト側)	1	
4	RF490061	Timing belt(B500S5M450)	タイミングベルト(B500S5M450)	1	
5	RF490080	Motor pulley connecting coupling	モータープーリ連結カップリング	1	
6	RR250012	H-pantograph drive unit cover(Lower)DSH	H枠駆動ユニットカバー(下)DSH	1	
7	RF490000	AC servo motor(TS4514)	ACサーボモーター(TS4514)	1	
8	RF490021	Motor bracket(H-side)	モーターブラケット(H側)	1	
9	RF490051	Pantograph drive pulley small(Motor side)	枠駆動プーリー 小(モーター側)	1	
10	A9010056	Needle bearing	ニードルベアリング	1	
11	KR480100	Pantograph drive pulley bearing collar	枠駆動プーリー軸受ケカラー	1	
12	WD470020	H-pantograph drive connecting shaft(642L)	H枠駆動連結シャフト(642L)	1	
13	HH481932	Pulse motor coupling	パルスモーターカップリング	2	
14	A9011240	Bearing unit UCFL204	ベアリングユニット UCFL204	2	
15	RF490011	Bearing bracket	軸受ブラケット	1	
16	RF490071C	Pulley shaft	プーリーシャフト	1	
17		Truss screw M5×8	十字穴付トラス小ネジ M5×8		
18		Hex. socket bolt M6×20	六角穴付ボルト M6×20		
19		Hex. socket bolt M5×16	六角穴付ボルト M5×16		
20		Hex. socket bolt M6×25	六角穴付ボルト M6×25		
21		Hex. socket bolt M8×30(With washers)	六角穴付ボルト M8×30(平座金 バネ座金付)		
22		Hex. socket set screw M5×10	六角穴付止メネジ M5×10		
23		Hex. nut M8	六角ナット M8		
24		Hex. socket bolt M5×18	六角穴付ボルト M5×18		
25		Hex. socket bolt M6×35(With washers)	六角穴付ボルト M6×35(平座金 バネ座金付)		
26		Hex. socket bolt M8×35(With washers)	六角穴付ボルト M8×35(平座金 バネ座金付)		
27		Hex. bolt M8×55(With plain washer)	六角ボルト M8×55(平座金付)		
28	WD470010	H-pantograph drive connecting shaft(603L)	H枠駆動連結シャフト(603L)		

10E Pantograph drive E
枠駆動E

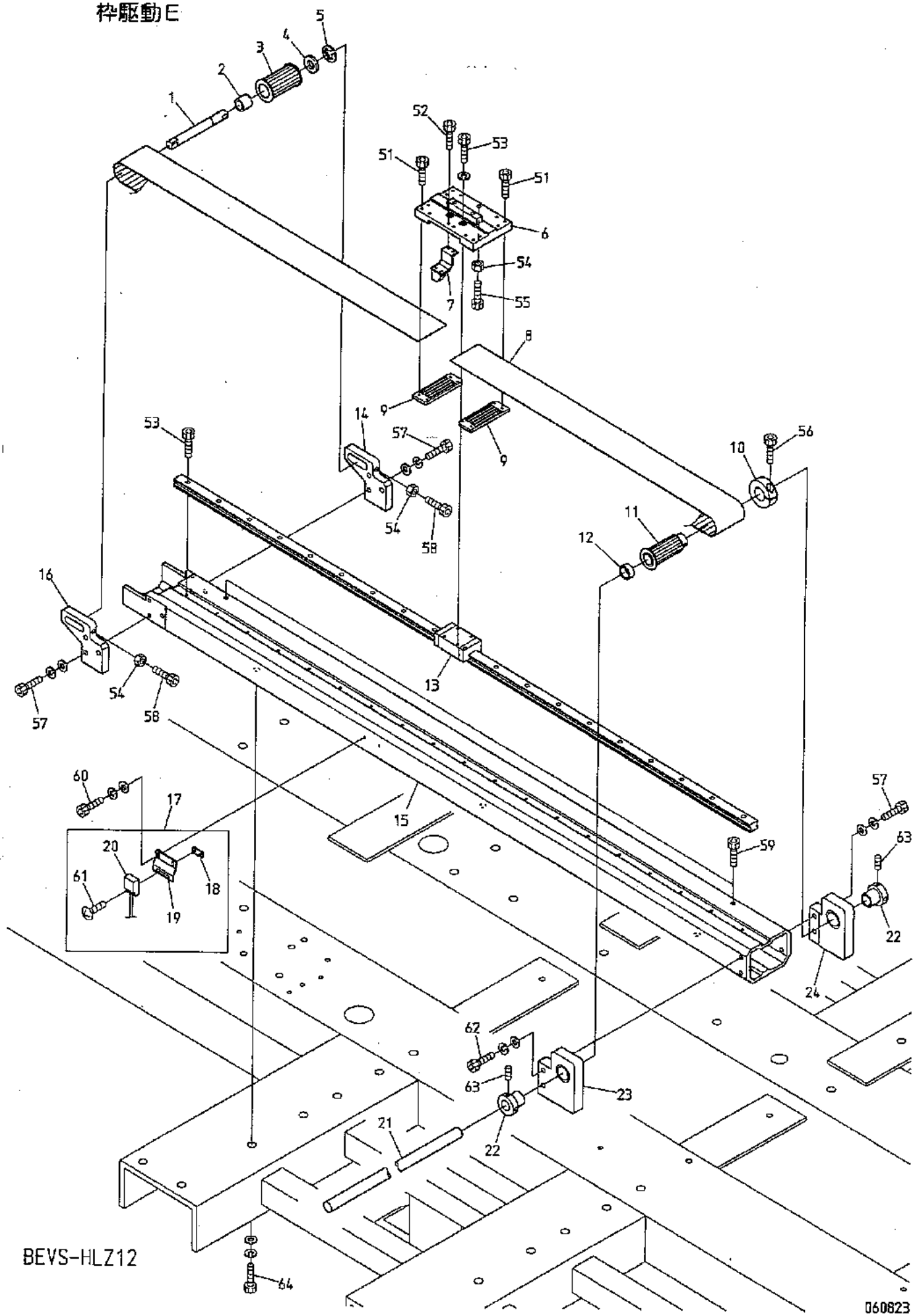

BEVS-HLZ12

10E Pantograph drive E

(※ Depends on machine type)

枠駆動E

(※は機種によって異なる)

ITEM	LIST No.	DESCRIPTION	部品名	Q'TY	NOTE
1	RJ480061C	Timing pulley shaft	従動プーリーシャフト	1	
2	RJ480070	Timing pulley posistion decision collar	従動プーリー位置決メカラー	1	
3	RF480140	Pantograph drive pulley front(W=50)	枠駆動プーリー 前(W=50)	1	
4	A9010070	Thrust washer(AS1226)	スラストワッシャー(AS1226)	1	
5	A9012052	E-ring φ10	E型止メ輪 φ10	1	
6	RJ480152	V-roller base	Vローラーベース	1	
7	RJ450021	Magnet fixing bracket a'ssy	マグネット取付ブラケットASSY	1	
8	RR480080	Free span belt(B500-S5M)	フリースパンベルト(B500-S5M)	1	※
9	RF480261	Timing belt hold rack(W=50)	タイミングベルト押エラック(W=50)	2	
10	HH481980	Clamping φ19	φ19割リクランプ	1	
11	RF480101	Pantograph drive pulley rear(W=50)	枠駆動プーリー 後(W=50)	1	
12	RJ480080	Pantograph drive pulley posistion decision collar	枠駆動プーリー位置決メカラー	1	
13	RF48036010	LM guide(ST=1000,L=1120)	LMガイド(ST=1000,L=1120)	1	※
14	RJ480051C	Timing pulley fixing bracket(L)	従動プーリー取付ブラケット(L)	1	
15	WD48001A640	V-guide rail base F(HL640ST)	V案内レール土台(HL640ST)	1	※
16	RJ480041C	Timing pulley fixing bracket(R)	従動プーリー取付ブラケット(R)	1	
17	RR450000	Origin point sensor a'ssy	原点センサーASSY	1	
18	RF450041	Origin point sensor fixed nut	原点センサー取付ナット	1	
19	RR450010	Origin point sensor bracket	原点センサーブラケット	1	
20	A9052031	Magnet proximity switch(MH-601AM)	磁気記憶近接スイッチ(MH-601AM)	1	
21	HB320070	Connecting shaft 15×3300	連結シャフト 15×3300	1	※
22	HH481970	Pulse motor connecting shaft collar	パルスモーター連結シャフトカラー	2	
23	RF480082	Pantograph drive pulley fixing base a'ssy(R)	枠駆動プーリー取付台ASSY(R)	1	
24	RF480092	Pantograph drive pulley fixing base a'ssy(L)	枠駆動プーリー取付台ASSY(L)	1	
51		Hex.socket bolt M3×15	六角穴付ボルト M3×15		
52		Hex.socket bolt M3×8	六角穴付ボルト M3×8		
53		Hex.socket bolt M4×12(With spring washer)	六角穴付ボルト M4×12(バネ座金付)		
54		Hex.nut M6	六角ナット M6		
55		Hex.socket bolt M6×20	六角穴付ボルト M6×20		
56		Hex.socket bolt M5×18	六角穴付ボルト M5×18		
57		Hex.socket bolt M6×22(With washers)	六角穴付ボルト M6×22(平座金 バネ座金付)		
58		Hex.socket bolt M6×45	六角穴付ボルト M6×45		
59		Hex.socket bolt M4×8	六角穴付ボルト M4×8		
60		Hex.socket bolt M3×8(With washers) SUS	六角穴付ボルト M3×8(平座金 バネ座金付) SUS		
61		Truss screw M3×12(SUS)	十字穴付トラスネジ M3×12(SUS)		
62		Hex.socket bolt M6×25(With washers)	六角穴付ボルト M6×25(平座金 バネ座金付)		
63		Hex.socket set screw M5×8	六角穴付止メネジ M5×8		
64		Hex.socket bolt M8×30(With washers)	六角穴付ボルト M8×30(平座金 バネ座金付)		

10F Pantograph drive F
枠駆動F

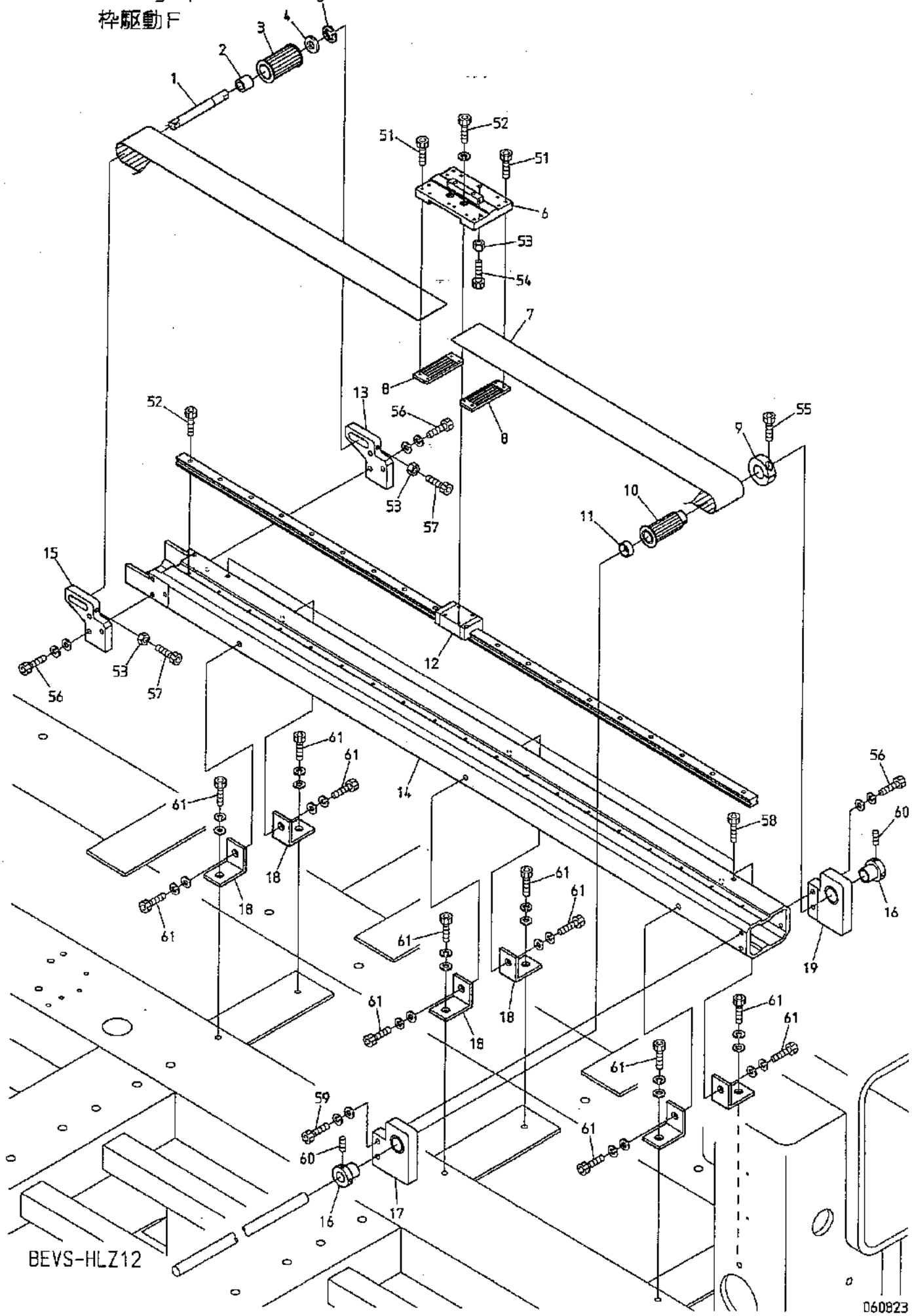

10F　Pantograph drive F
枠駆動F

(※ Depends on machine type)
(※は機種によって異なる)

ITEM	LIST No.	DESCRIPTION	部品名	Q'TY	NOTE
1	RJ480061C	Timing pulley shaft	従動プーリーシャフト	1	
2	RJ480070	Timing pulley posistion decision collar	従動プーリー位置決メカラー	1	
3	RF480140	Pantograph drive pulley front(W=50)	枠駆動プーリー 前(W=50)	1	
4	A9010070	Thrust washer(AS1226)	スラストワッシャー(AS1226)	1	
5	A9012052	E-ring φ10	E型止メ輪 φ10	1	
6	RJ480152	V-roller base	Vローラーベース	1	
7	RR480080	Free span belt(B500-S5M)	フリースパンベルト(B500-S5M)	1	※
8	RF480261	Timing belt hold rack(W=50)	タイミングベルト押エラック(W=50)	2	
9	HH481980	Clamping φ19	φ19割りクランプ	1	
10	RF480101	Pantograph drive pulley rear(W=50)	枠駆動プーリー 後(W=50)	1	
11	RJ480080	Pantograph drive pulley posistion decision collar	枠駆動プーリー位置決メカラー	1	
12	RF48036010	LM guide(ST=1000, L=1120)	LMガイド(ST=1000, L=1120)	1	※
13	RJ480051C	Timing pulley fixing bracket(L)	従動プーリー取付ブラケット(L)	1	
14	WD48002A640	V-guide rail base F(HL640ST) center	V案内レール土台(HL640ST) センター	1	※
15	RJ480041C	Timing pulley fixing bracket(R)	従動プーリー取付ブラケット(R)	1	
16	HH481970	Pulse motor connecting shaft collar	パルスモーター連結シャフトカラー	2	
17	RF480082	Pantograph drive pulley fixing base a'ssy(R)	枠駆動プーリー取付台ASSY(R)	1	
18	RJ480160	V-guide rail base fixing bracket	V案内レール土台取付ブラケット	6	
19	RF480092	Pantograph drive pulley fixing base a'ssy(L)	枠駆動プーリー取付台ASSY(L)	1	
51		Hex. socket bolt M3×15	六角穴付ボルト M3×15		
52		Hex. socket bolt M4×12(With spring washer)	六角穴付ボルト M4×12(バネ座金付)		
53		Hex. nut M6	六角ナット M6		
54		Hex. socket bolt M6×20	六角穴付ボルト M6×20		
55		Hex. socket bolt M5×18	六角穴付ボルト M5×18		
56		Hex. socket bolt M6×22(With washers)	六角穴付ボルト M6×22(平座金 バネ座金付)		
57		Hex. socket bolt M6×45	六角穴付ボルト M6×45		
58		Hex. socket bolt M4×8	六角穴付ボルト M4×8		
59		Hex. socket bolt M6×25(With washers)	六角穴付ボルト M6×25(平座金 バネ座金付)		
60		Hex. socket set screw M5×8	六角穴付止メネジ M5×8		
61		Hex. socket bolt M8×25(With washers)	六角穴付ボルト M8×25(平座金 バネ座金付)		

10G Pantograph drive G
枠駆動G

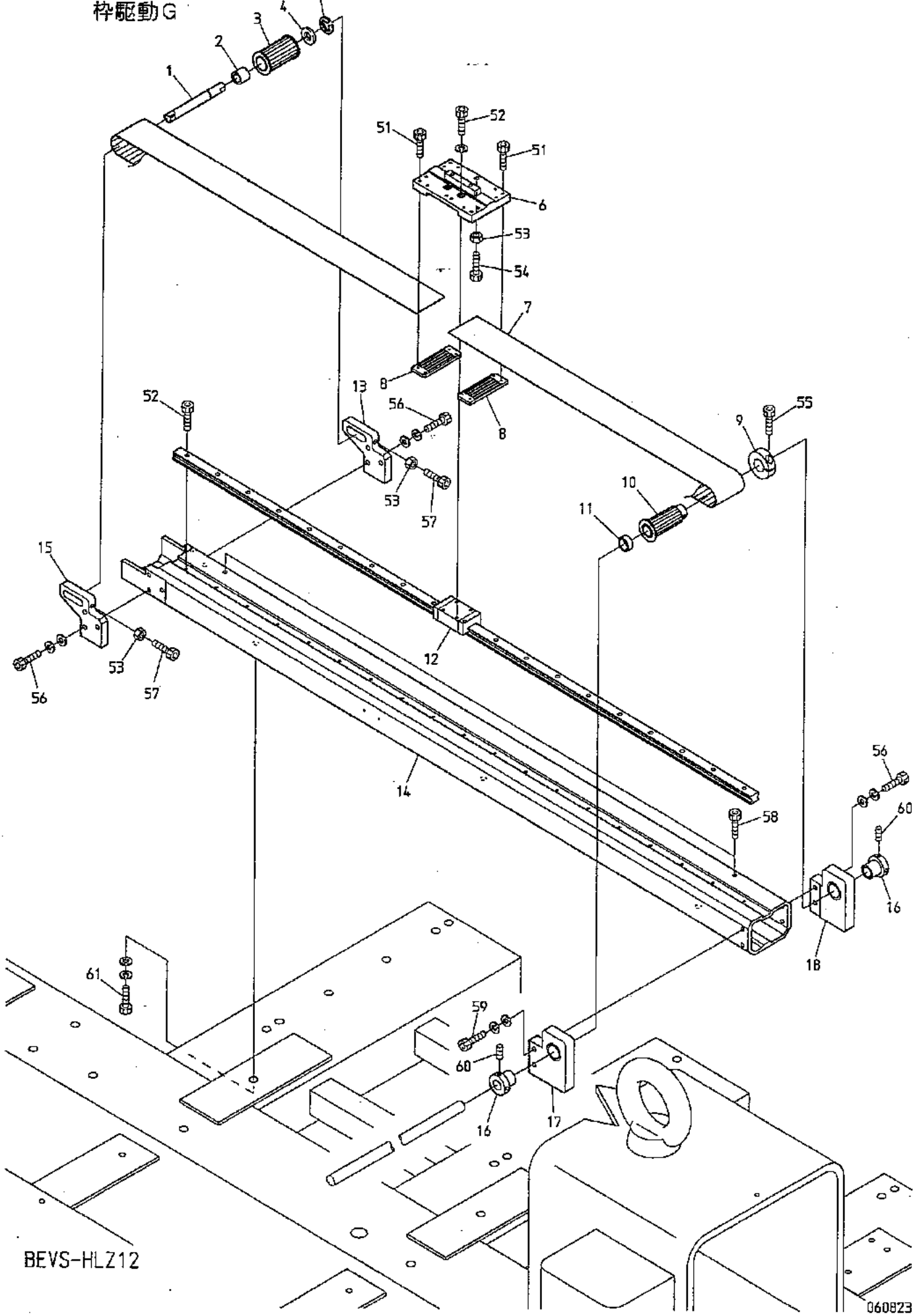

10G Pantograph drive G
枠駆動G

(※ Depends on machine type)
(※は機種によって異なる)

ITEM	LIST No.	DESCRIPTION	部品名	Q'TY	NOTE
1	RJ480061C	Timing pulley shaft	従動プーリーシャフト	1	
2	RJ480070	Timing pulley posistion decision collar	従動プーリー位置決メカラー	1	
3	RF480140	Pantograph drive pulley front(W=50)	枠駆動プーリー 前(W=50)	1	
4	A9010070	Thrust washer(AS1226)	スラストワッシャー(AS1226)	1	
5	A9012052	E-ring φ10	E型止メ輪 φ10	1	
6	RJ480152	V-roller base	Vローラーベース	1	
7	RR480080	Free span belt(B500-S5M)	フリースパンベルト(B500-S5M)	1	※
8	RF480261	Timing belt hold rack(W=50)	タイミングベルト押エラック(W=50)	2	
9	HH481980	Clamping φ19	φ19割リクランプ	1	
10	RF480101	Pantograph drive pulley rear(W=50)	枠駆動プーリー 後(W=50)	1	
11	RJ480080	Pantograph drive pulley posistion decision collar	枠駆動プーリー位置決メカラー	1	
12	RF48036010	LM guide(ST=1000,L=1120)	LMガイド(ST=1000,L=1120)	1	※
13	RJ480051C	Timing pulley fixing bracket(L)	従動プーリー取付ブラケット(L)	1	
14	WD48001A640	V-guide rail base F(HL640ST)	V案内レール土台(HL640ST)	1	※
15	RJ480041C	Timing pulley fixing bracket(R)	従動プーリー取付ブラケット(R)	1	
16	HH481970	Pulse motor connecting shaft collar	パルスモーター連結シャフトカラー	2	
17	RF480082	Pantograph drive pulley fixing base a'ssy(R)	枠駆動プーリー取付台ASSY(R)	1	
18	RF480092	Pantograph drive pulley fixing base a'ssy(L)	枠駆動プーリー取付台ASSY(L)	1	
51		Hex.socket bolt M3×15	六角穴付ボルト M3×15		
52		Hex.socket bolt M4×12(With spring washer)	六角穴付ボルト M4×12(バネ座金付)		
53		Hex.nut M6	六角ナット M6		
54		Hex.socket bolt M6×20	六角穴付ボルト M6×20		
55		Hex.socket bolt M5×18	六角穴付ボルト M5×18		
56		Hex.socket bolt M6×22(With washers)	六角穴付ボルト M6×22(平座金 バネ座金付)		
57		Hex.socket bolt M6×45	六角穴付ボルト M6×45		
58		Hex.socket bolt M4×8	六角穴付ボルト M4×8		
59		Hex.socket bolt M6×25(With washers)	六角穴付ボルト M6×25(平座金 バネ座金付)		
60		Hex.socket set screw M5×8	六角穴付止メネジ M5×8		
61		Hex.socket bolt M8×30(With washers)	六角穴付ボルト M8×30(平座金 バネ座金付)		

10H Pantograph drive H
枠駆動H

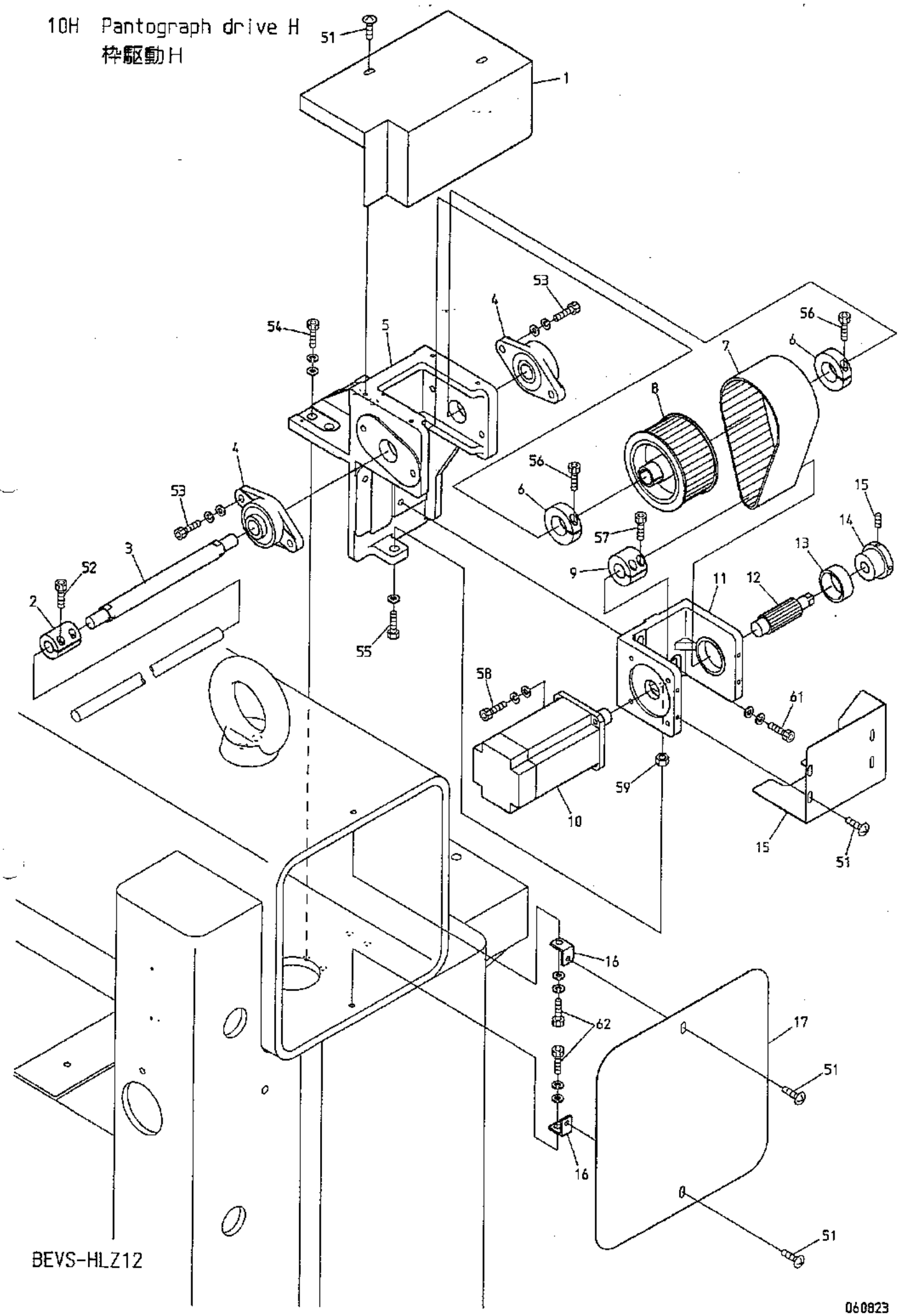

BEVS-HLZ12

060823

10H　Pantograph drive H
枠駆動H

ITEM	LIST No.	DESCRIPTION	部品名	Q'TY	NOTE
1	RR250022	V-pantograph drive unit cover(Upper) DSH,V	V枠駆動ユニットカバー(上) DSH,V	1	
2	HH481932	Pulse motor coupling	パルスモーターカップリング	1	
3	RF490071C	Pulley shaft	プーリーシャフト	1	
4	A9011240	Bearing unit UCFL204	ベアリングユニット UCFL204	2	
5	RF490011	Bearing bracket	軸受ブラケット	1	
6	RR320041	Clamp	割りクランプ	2	
7	RF490061	Timing belt(B500S5M450)	タイミングベルト(B500S5M450)	1	
8	RF490041	Pantograph drive pulley large(Shaft side)	枠駆動プーリー 大(シャフト側)	1	
9	RF490080	Motor pulley connecting coupling	モータープーリ連結カップリング	1	
10	RF490000	AC servo motor(TS4514N2020E200)	ACサーボモーター(TS4514N2020E200)	1	
11	RF490021	Motor bracket(H-side)	モーターブラケット(H側)	1	
12	RF490051	Pantograph drive pulley small(Motor side)	枠駆動プーリー 小(モーター側)	1	
13	A9010056	Needle bearing 3516	ニードルベアリング 3516	1	
14	KR480100	Pantograph drive pulley bearing collar	枠駆動プーリー軸受ケカラー	1	
15	RR250012	H-pantograph drive unit cover(Lower) DSH	H枠駆動ユニットカバー(下) DSH	1	
16	RJ250130	Bridge cover stay	ブリッジカバーステー	2	
17	RR250210	Bridge cover(DSH,300 bridge)	ブリッジカバー(DSH,300角)	1	
51		Truss screw M5×8	十字穴付トラス小ネジ M5×8		
52		Hex.socket bolt M5×18	六角穴付ボルト M5×18		
53		Hex.socket bolt M6×30(With washers)	六角穴付ボルト M6×30(平座金 バネ座金付)		
54		Hex.socket bolt M8×35(With washers)	六角穴付ボルト M8×35(平座金 バネ座金付)		
55		Hex.bolt M8×55(With plain washer)	六角ボルト M8×55(平座金付)		
56		Hex.socket bolt M6×20	六角穴付ボルト M6×20		
57		Hex.socket bolt M5×16	六角穴付ボルト M5×16		
58		Hex.socket bolt M6×25(With washers)	六角穴付ボルト M6×25(平座金 バネ座金付)		
59		Hex.nut M8	六角ナット M8		
60		Hex.socket set screw M5×10	六角穴付止メネジ M5×10		
61		Hex.socket bolt M8×30(With washers)	六角穴付ボルト M8×30(平座金 バネ座金付)		
62		Hex.socket bolt M6×15	六角穴付ボルト M6×15		

11A Control A
制御A

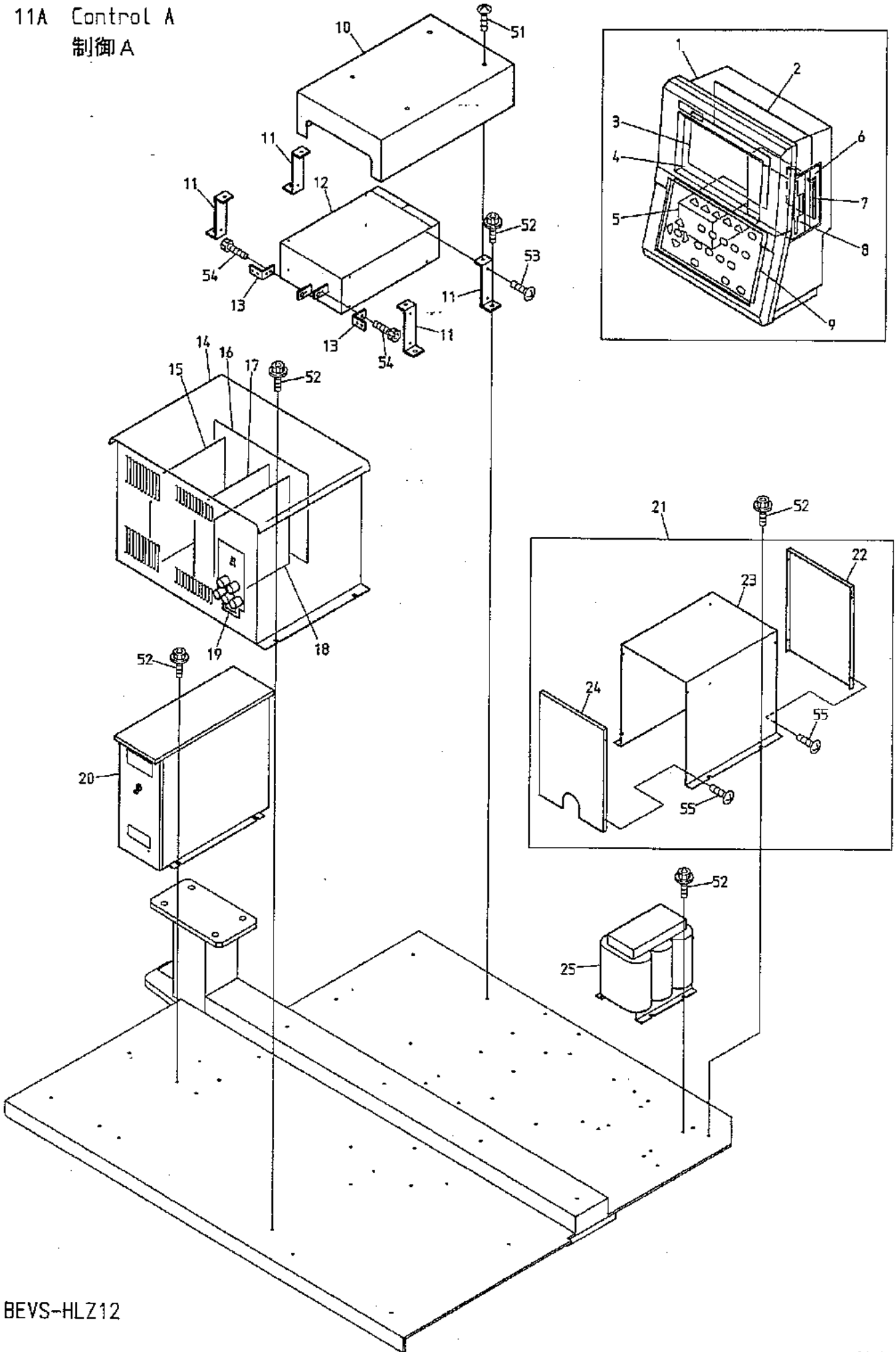

BEVS-HLZ12

060904

１１Ａ　Control A
制御Ａ

ITEM	LIST No.	DESCRIPTION	部品名	Q'TY	NOTE
1	ＥＡＹ０９１Ａ１	VS automat controller	VSオートマットコントローラー	1	
2	ＥＢＹ０３０１０	10210 CPU board(VS)	10210 CPUボード(VS)	1	
3	ＥＤＹ００２４０	Back-light inverter for LCD CXA-L0612A	LCD用バックライトインバーター CXA-L0612A	1	
4	ＥＤＹ００２３０	Color LCD(TCG057QV1AC)	カラーLCD(TCG057QV1AC)	1	
5	ＥＤＹ００２５０	Switching power(MTW030)	スイッチング電源(MTW030)	1	
6	ＥＢＹ０３０３０	10260 CF board(VS)	10260 CFボード(VS)	1	
7	Ａ９０５４０５４	Compact flash 32MB	コンパクトフラッシュ 32MB	1	
8	ＥＢＹ０２４４０	Floppy disk drive(YD-702D)	フロッピードライブ(YD-702D)	1	
9	ＥＢＹ０３０２０	10220 KS board(VS)	10220 KSボード(VS)	1	
10	ＳＶ５２０１２１	Power box cover	電源ボックスカバー	1	
11	ＳＶ５２００１０	Power box bracket	電源ボックスブラケット	4	
12	ＥＤＹ００１４０	Switching power RKW1.5kw	スイッチング電源 RKW1.5kw	1	
13	ＳＶ５２００３０	Power bracket	電源ブラケット	2	
14	ＥＡＹ０５５Ａ２	DS servo driver(UAD-12)	DSサーボドライバー(UAD-12)	1	
15	ＥＢＹ０２４００	8451 AC servo board	8451 ACサーボ基板	1	
16	ＥＢＹ０２４２０	Back board 8610	バックボード 8610	1	
17	ＥＢＹ０２３９０	8440 Inverter unit(0.2-1.5KW)	8440 インバータユニット(0.2-1.5KW)	1	
18	ＥＢＹ０２３８０	8430 CPU board	8430 CPU基板	1	
19	ＥＢＹ０２４３０	8620 Power control unit	8620 電源制御ユニット	1	
20	ＥＤＹ００１２０	UCP-100 Chenille concentrated driver	UCP-100 サガラ集中ドライバー	1	
21	ＲＲ５２００００	Transformer cover set(DS)	トランスカバーセット(DS)	1	
22	ＲＲ５２００３０	Transformer cover back(DS)	トランスカバー背面(DS)	1	
23	ＲＲ５２００１０	Transformer cover main body(DS)	トランスカバー本体(DS)	1	
24	ＲＲ５２００２０	Transformer cover front(DS)	トランスカバー正面(DS)	1	
25	ＥＡＹ０５６Ａ３	Servo transformer(1P,T1486B)	DSサーボトランス(1P,T1486B)	1	
	ＥＡＹ０７６Ａ３	Servo transformer(3P,T1487B)	DSサーボトランス(3P,T1487B)	1	
51		Truss screw M6×8	十字穴付トラス小ネジ M6×8		
52		Hex.socket flange bolt M6×15	六角穴付フランジボルト M6×15		
53		Truss screw M4×8	十字穴付トラス小ネジ M4×8		
54		Hex.socket bolt M5×10	六角穴付ボルト M5×10		
55		Truss screw M3×4	十字穴付トラス小ネジ M3×4		

11B-1 Control B
制御B

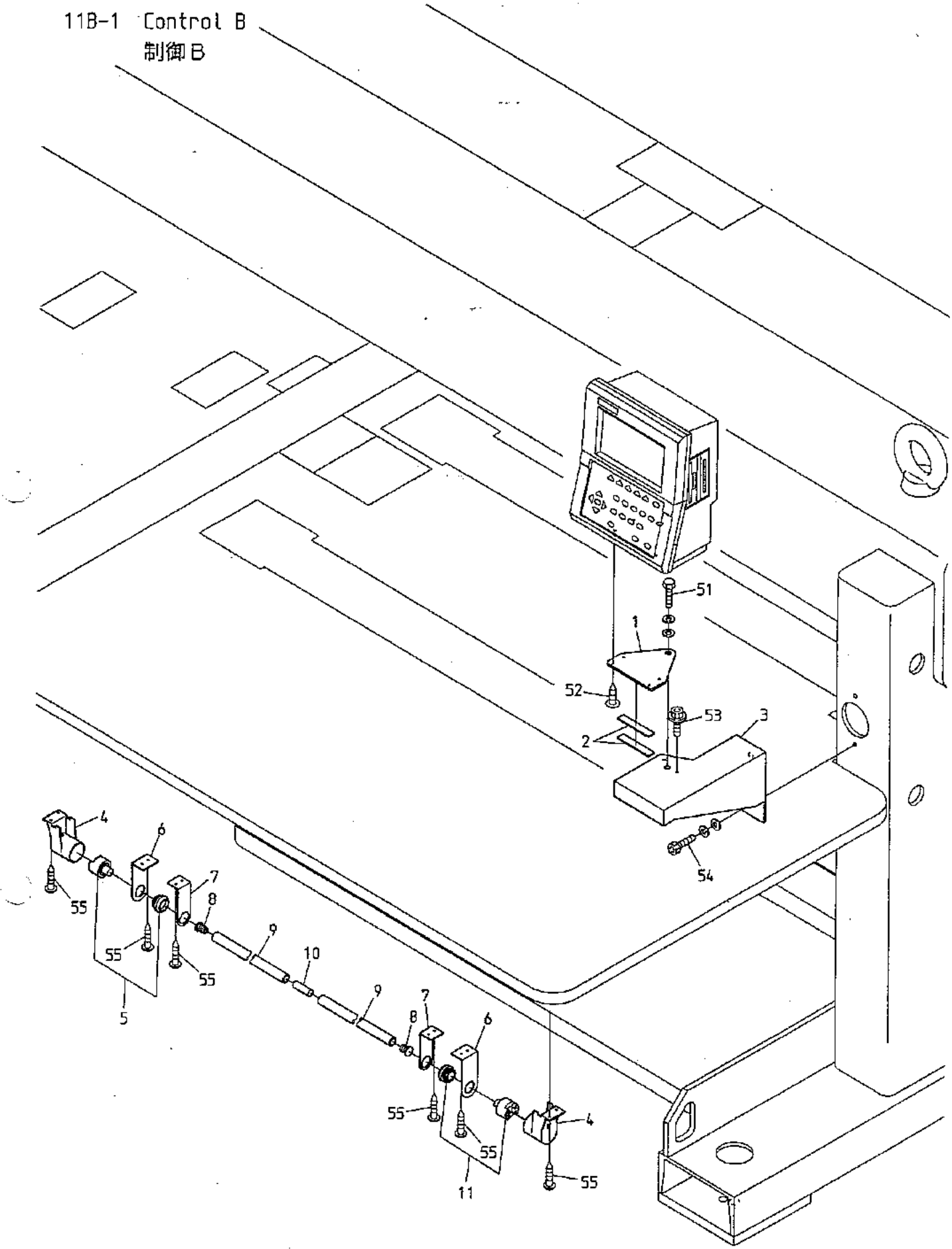

BEVS-HLZ12

060628

11B－1　Control B
制御B

(※ Depends on machine type)
(※は機種によって異なる)

ITEM	LIST No.	DESCRIPTION	部品名	Q'TY	NOTE
1	RR510010	Automat bracket(DS)	オートマットブラケット(DS)	1	
2	HV330022	Automat bracket spacer	オートマットブラケットスペーサー	2	
3	RR510150	DSH controller fixing base	DSHコントローラー取付台	1	
4	KF530151	Push button switch cap	押ボタンスイッチキャップ	2	※
5	A9052090	Push button switch MS-319-2(Green)	押ボタンスイッチ MS-319-2(緑)	1	※
6	KC530230	Bar switch bracket(Large, For cylinder)	棒スイッチブラケット(大, シリンダ用)	2	※
7	KC530240	Bar switch bracket(Small, For cylinder)	棒スイッチブラケット(小, シリンダ用)	8	※
8	KF530171	Switch bar cap	スイッチ棒キャップ	2	※
9	KF530160	Switch bar	スイッチ棒	2	※
10	RR530000	Switch bar joint	スイッチ棒ツナギ	1	※
11	A9052089	Push button switch MS-319-0(Red)	押ボタンスイッチ MS-319-0(赤)	1	※
51		Hex. bolt M10×25	六角ボルト M10×25		
52		Truss tapping screw 3.5×8	十字穴付トラスタッピンネジ 3.5×8		
53		Hex. socket flange bolt M6×20	六角穴付フランジボルト M6×20		
54		Hex. socket bolt M6×20	六角穴付ボルト M6×20		
55		Pierce screw φ5×23	十字穴付ピアスビス φ5×23		

11B-2 Control B
制御B

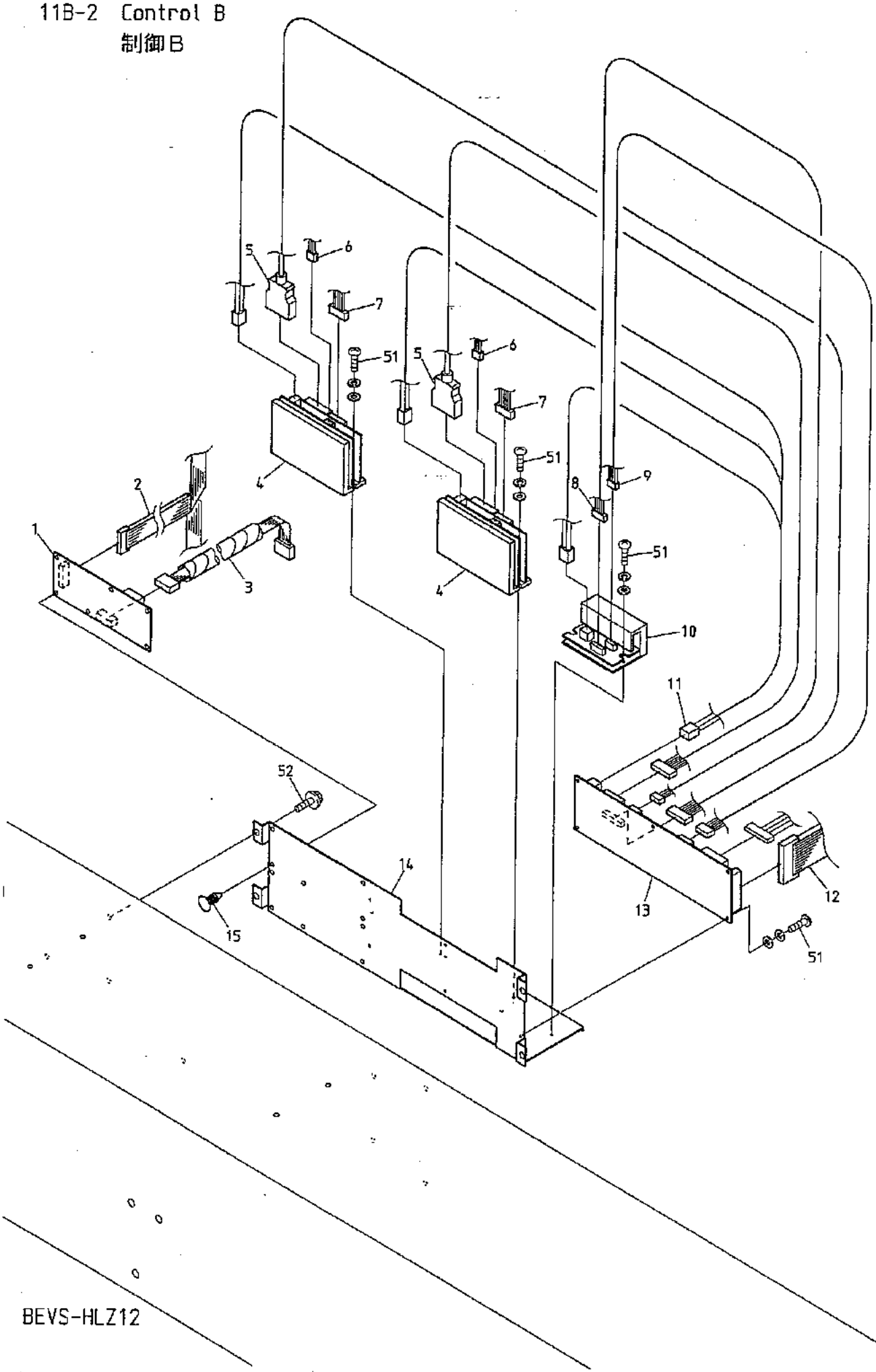

BEVS-HLZ12

060901

11B−2 Control B
制御B

(H=Head Q'TY)
(H＝頭数)

ITEM	LIST No.	DESCRIPTION	部品名	Q'TY	NOTE
1	EBY01663	8511 Duct board	8511 ダクト基板	H×1	
2	EP532950	Tension 20-pin flat cable(HLZ1210P640)	テンション20芯フラットケーブル(HLZ1210P640)	1	
3	SG510000	Middle harness Z12(Between duct and head)	中間ハーネス Z12(ダクト−ヘッド間)	H×1	
4	EBY02920	Chenille PB driver(PB1D003P100)	サガラPBドライバー(PB1D003P100)	H×2	
5	EEY00160	H2829 200MM PB driver control cable	H2829 200MMPBドライバー制御ケーブル	H×2	
6	EEY00090	PBC3M0010A PB motor extension cable	PBC3M0010A PBモータ延長ケーブル	H×2	
7	EEY00080	PBC2E0010A PB encoder extension cable	PBC2E0010A PBエンコーダ延長ケーブル	H×2	
8	EEY00070	H2737 Chenille PMD control cable	H2737 サガラPMD制御ケーブル	H×1	
9	EEY00100	H2740 Chenille pulse motor extension cable	H2740 サガラパルスモータ延長ケーブル	H×1	
10	EBY03150	8990 PMD board	8990 PMD基板	H×1	
11	EEY00150	H2808 HL DC poewr cable	H2808 HLDC電源ケーブル	H×1	
12	EP532960	26-pin flat cable(HLZ1210-P640)	26芯フラットケーブル(HLZ1210-P640)	1	
13	EBY03160	Every head driver board	各頭ドライバー基板	H×1	
14	WD250010	Every head driver base(HL)	各頭ドライバーベース(HL)	H×1	
15	A9068052	Locking guard spacer KGLS-6RT	ロッキングガードスペーサ KGLS-6RT	H×5	
51		Pan screw M3×10 (With washers) Gloss chromate	十字穴付ナベ小ネジ M3×10 (平座金 バネ座金付) ユニクロ		
52		Hex. socket flange bolt M6×35	六角穴付フランジボルト M6×35		

11B-3 Control B
制御B

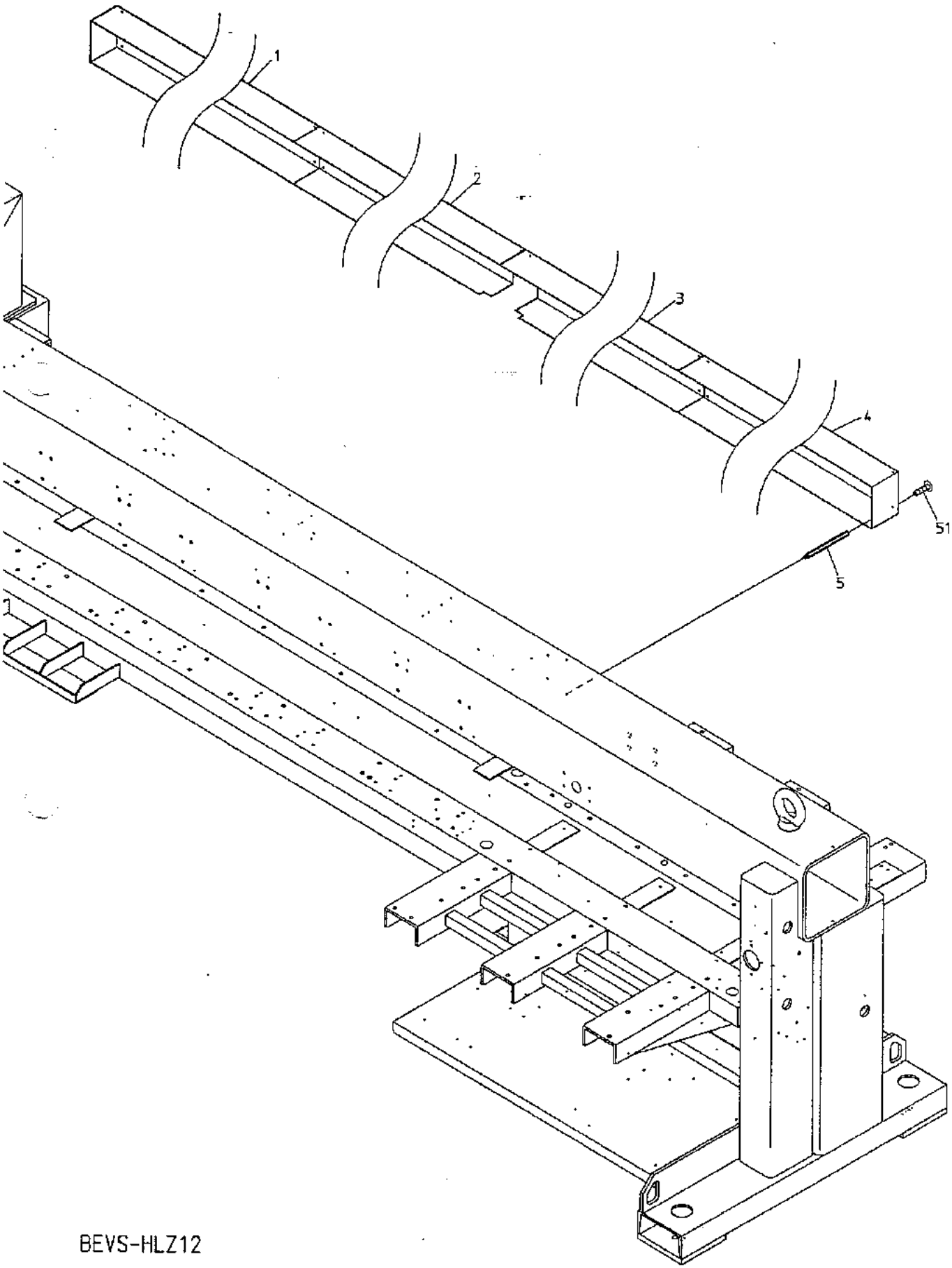

BEVS-HLZ12

060901

11B－3　Control B
制御B

(H=Head Q'TY)
(H＝頭数)

ITEM	LIST No.	DESCRIPTION	部品名	Q'TY	NOTE
1	WD250050	Bridge cable cover D(10 heads P=640)	ブリッジケーブルカバーD(10頭 P=640)	1	
2	WD250040	Bridge cable cover C(10 heads P=640)	ブリッジケーブルカバーC(10頭 P=640)	1	
3	WD250030	Bridge cable cover B(10 heads P=640)	ブリッジケーブルカバーB(10頭 P=640)	1	
4	WD250020	Bridge cable cover A(10 heads P=640)	ブリッジケーブルカバーA(10頭 P=640)	1	
5	SV310020	Drive pulley cover stad	駆動プーリーカバースタッド	21	
51		Truss screw M5×10	十字穴付トラスネジ M5×10		

12 Accessories
付属品

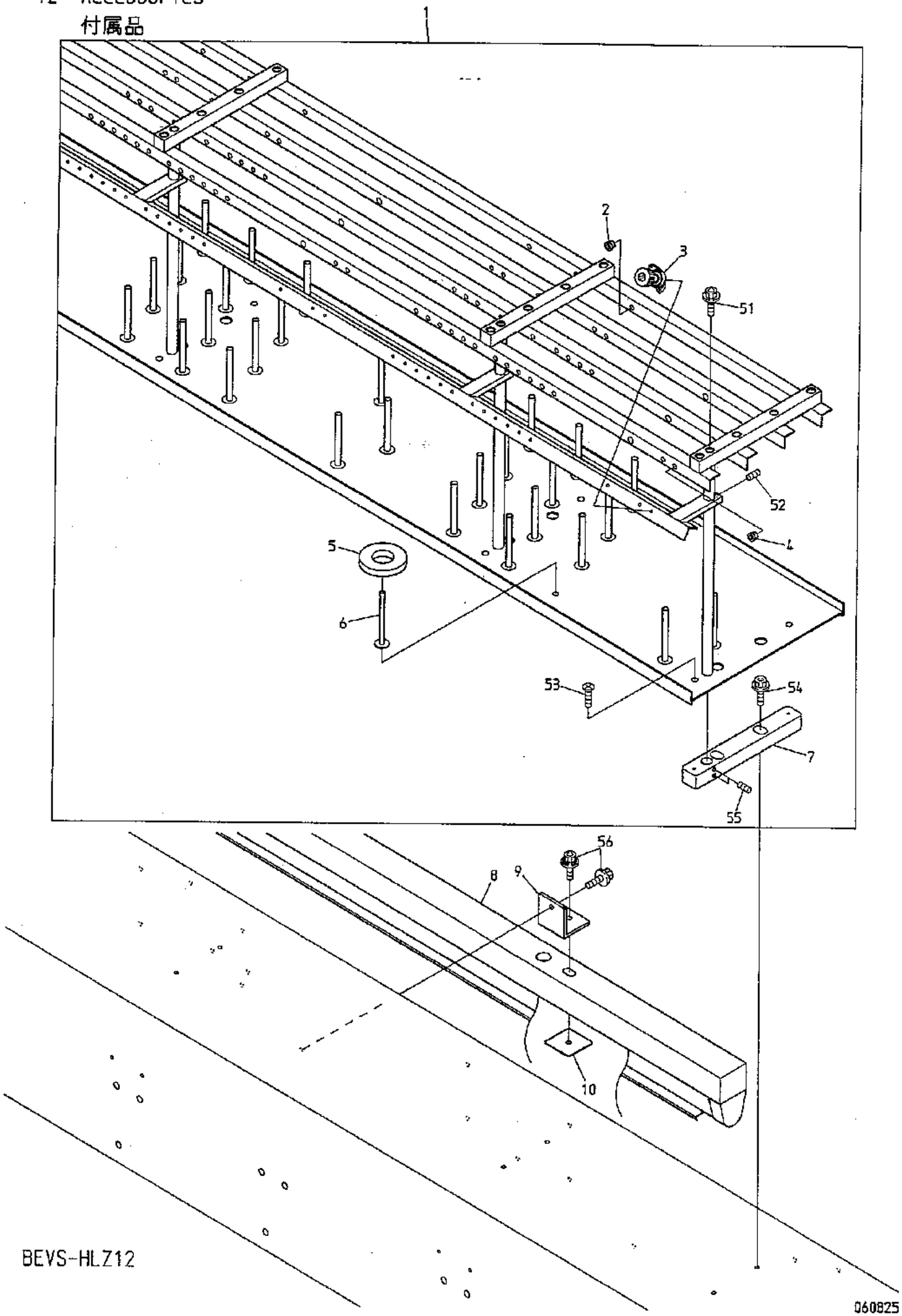

BEVS-HLZ12

060825

12 Accessories
付属品

(H=Head Q'TY)
(H＝頭数)

ITEM	LIST No.	DESCRIPTION	部品名	Q'TY	NOTE
1	2CWD1210640A	Spool holder a'ssy(VS-HLZ1210 P640)	糸立テASSY(VS-HLZ1210 P640)	1	
2	HT240480	Thread guide ceramic(White)	糸口(白色)	H×29	
	HT240490	Thread guide ceramic(Gray)	糸口(灰色)	H×4	First needle only 1針目のみ
3	HP241431	Second tension unit complete	二ツ目テンション用糸案内	H×14	
4	WD710010	Thread guide insulator(MK1)	糸道ガイシ(MK1)	H×3	
5	KF710390	Spool holder felt(8×34×φ70)	糸立フェルト(8×34×φ70)	H×15	
6	HT710000	Spool holder rod	糸立テ棒	H×14	
7	SK710000	Spool holder base block	糸立ベースブロック	12	
8	HV710010	Fluorescent lamp MK-4111T3-A/B(100V)	蛍光灯 MK-4111T3-A/B(100V)	5	
	HV710020	Fluorescent lamp MK-4111T4-C/D(200V)	蛍光灯 MK-4111T4-C/D(200V)	5	
9	HB710011	Fluorescent lamp fixing bracket	蛍光灯取付ブラケット	10	
10	HB710020	Fluorescent lamp fixing bracket	蛍光灯止メプレート	10	
51		Hex.socket bolt M5×10(With spring washer)	六角穴付ボルト M5×10(バネ座金付)		
52		Hex.socket set screw M5×8	六角穴付止メネジ M5×8		
53		Flush screw M4×8	十字穴付皿小ネジ M4×8		
54		Hex.socket flang bolt M6×25	六角穴付フランジボルト M6×25		
55		Hex.socket set screw M6×8	六角穴付止メネジ M6×8		
56		Hex.socket bolt M6×15(With washer)	六角穴付ボルト M6×15(平座金 バネ座金付)		

30 Thread cut
糸切り

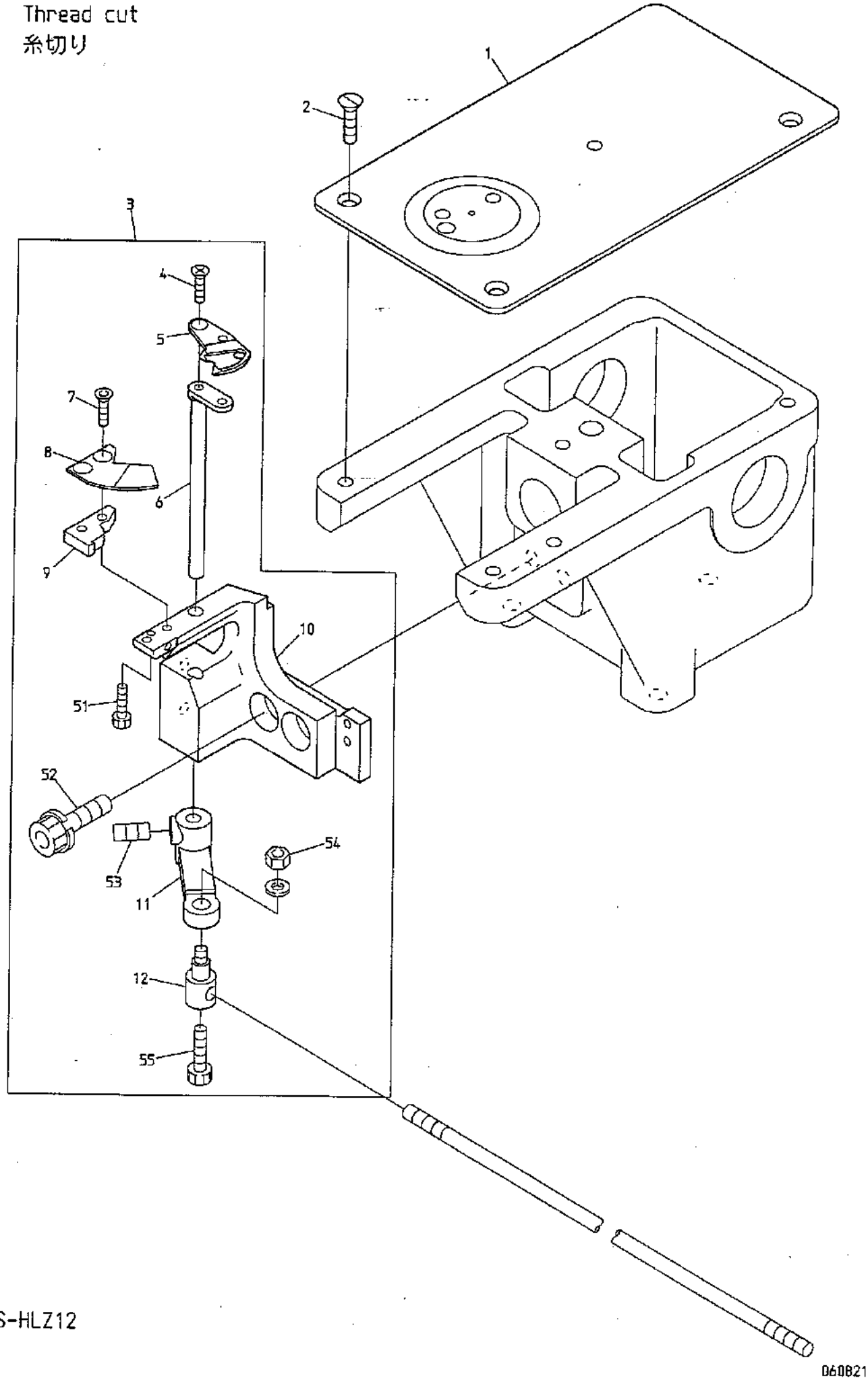

BEVS-HLZ12

060821

30 Thread cut
糸切り

(H=Head Q'TY)
(H＝頭数)

ITEM	LIST No.	DESCRIPTION	部品名	Q'TY	NOTE
1	HV250010	Throat plate	針板	H×1	
2	KF250900	Throat plate set screw(SM11/64 40×7)	針板止メネジ(SM11/64 山40×7)	H×3	
3	WD270000	Thread cut a'ssy(HL)	糸切り本体ASSY(HL)	H×1	
4	HV270440	Drive knife set screw(MK6)	動メス止メネジ(MK6)	H×1	
5	HV270340	Drive knife(MK6R2)	動メス(MK6R2)	H×1	
6	HV270330	Knife drive lever(MK6R2)	メス駆動レバー(MK6R2)	H×1	
7	HV270420	Fixed knife set screw(MK6R2)	固定メス止メネジ(MK6R2)	H×2	
8	HV270310	Fixed knife	固定メス	H×1	
9	HV270320	Fixed knife base(MK6R2)	固定メス土台(MK6R2)	H×1	
10	HV270071	Thread cut knife base(MK6)	糸切りメス土台(MK6)	H×1	
11	HV270090C	Knife lever	メスレバー	H×1	
12	KF230640C	Lock connecting bar clamp	ロック連結棒クランプ	H×1	
51		Hex. socket bolt M2.6×6	六角穴付ボルト M2.6×6		
52		Hex. socket bolt M6×20(Spring washer)	六角穴付ボルト M6×20(バネ座金付)		
53		Hex. socket set screw M5×6	六角穴付止メネジ M5×6		
54		Hex. nut M4	六角ナット M4		
55		Hex. socket bolt M4×8	六角穴付ボルト M4×8		

31 Take up lever
天秤

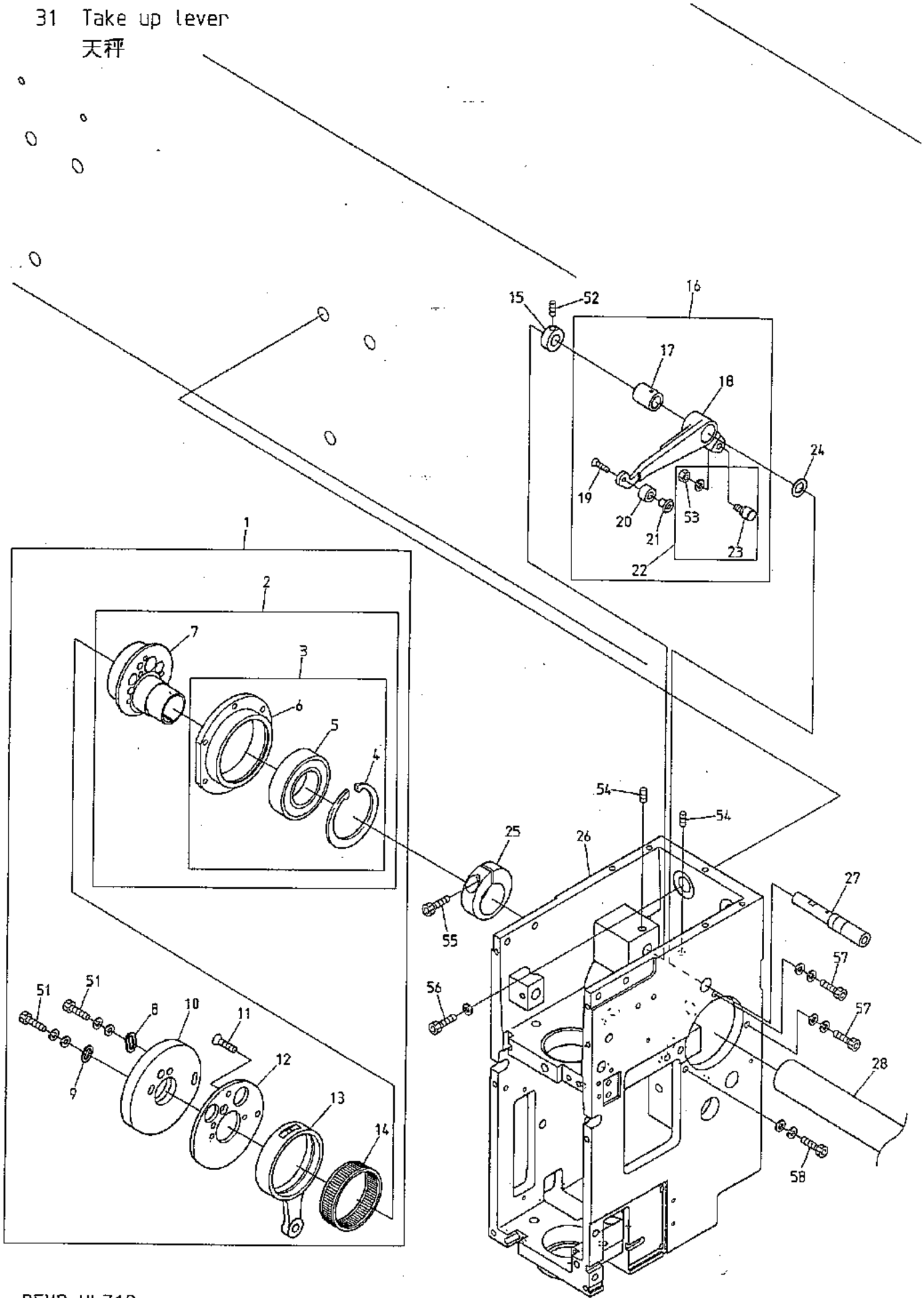

BEVS-HLZ12

060914

31 Take up lever
天秤

(H=Head Q'TY) (※ Depends on machine type)

(H＝頭数) (※は機種によって異なる)

ITEM	LIST No.	DESCRIPTION	部品名	Q'TY	NOTE
1	WD230000	Take up lever·Needle bar drive a'ssy(HL)	天秤・針棒駆動ASSY(HL)	H×1	
2	RN230010	Needle bar driving cam a'ssy	針棒駆動カムa'ssy	H×1	
3	RN230030	Bearing case a'ssy	ベアリングケースa'ssy	H×1	
4	A9012421	C-ring for hole φ47	C型止メ輪穴用 φ47	H×1	
5	A9010073	Ball bearing(6005ZZ)	ボールベアリング(6005ZZ)	H×1	
6	RN230040	Bearing case	ベアリングケース	H×1	
7	RN230020C	Needle bar driving cam(Eccentric 9.2 φ20)	針棒駆動カム(偏心9.2 φ20)	H×1	
8	HB230080C	Washer for cam(2)	カム用ワッシャー(2)	H×1	
9	HB230070C	Washer for cam(1)	カム用ワッシャー(1)	H×1	
10	WD230010	Take up lever cam(HL)	天秤カム(HL)	H×1	
11	HB230620	Flush screw	十字穴付皿小ネジ(浸炭焼入)	H×3	
12	RH230300	Take up lever cam base	天秤カムベース	H×1	
13	RH230280	Needle bar crank rod	針棒クランクロッド	H×1	
14	RH230271	Needle bearing	ニードルベアリング	H×1	
15	HB230800	Take up lever drive lever fixed pin set collar	天秤駆動レバー固定ピンセットカラー	H×1	
16	WD230530	Take up lever driving lever a'ssy(HL)	天秤駆動レバーASSY(HL)	H×1	
17	RH230810	Take up lever metal	天秤駆動レバーメタル	H×1	
18	WD230550	Take up lever driving lever(HL)	天秤駆動レバー(HL)	H×1	
19	HB230650	Flush screw(With adhesion)	十字穴付皿小ネジ(接着剤付)	H×1	
20	WD230540C	Take up lever driving roller(HL)	天秤駆動コロ(HL)	H×1	
21	RD230130C	Take up lever driving roller shaft(BEMAX)	天秤駆動コロ軸(BEMAX)	H×1	
22	KF230501	Take up lever roller a'ssy	天秤コロASSY	H×1	
23	KF230680	Cam followers(KR×4×7.9×15-1P×1)	カムフォロア(KR×4×7.9×15-1P×1)	H×1	
24	RH230610	Thrust washer	スラストワッシャー	H×1	
25	RH230330C	Needle bar driving cam set collar	針棒駆動カム締付カラー	H×1	
26	WD210050	Arm(HL)	アーム(HL)	H×1	
27	RH230320	Take up lever driving lever fixing pin	天秤駆動レバー固定ピン	H×1	
28	RN320010	Upper shaft connecting shaft(φ20×3700)	上軸連結シャフト(φ20×3700)	2	※
51		Hex.socket bolt M4×8	六角穴付ボルト M4×8		
52		Hex.socket set screw M4×4(With adhesion)	六角穴付止メネジ M4×4(接着剤付)		
53		Hex.nut M4(With spring washer)	六角ナット M4(バネ座金付)		
54		Hex.socket set screw M5×5	六角穴付止メネジ M5×5		
55		Hex.socket bolt M5×18	六角穴付ボルト M5×18		
56		Hex.socket bolt M8×25 (With coned disk spring washer)	六角穴付ボルト M8×25 (皿バネ座金付)		
57		Hex.socket bolt M4×18(With washers)	六角穴付ボルト M4×18(平座金 バネ座金付)		
58		Hex.socket bolt M4×16(With washers)	六角穴付ボルト M4×16(平座金 バネ座金付)		

32A Needle bar A
針棒A

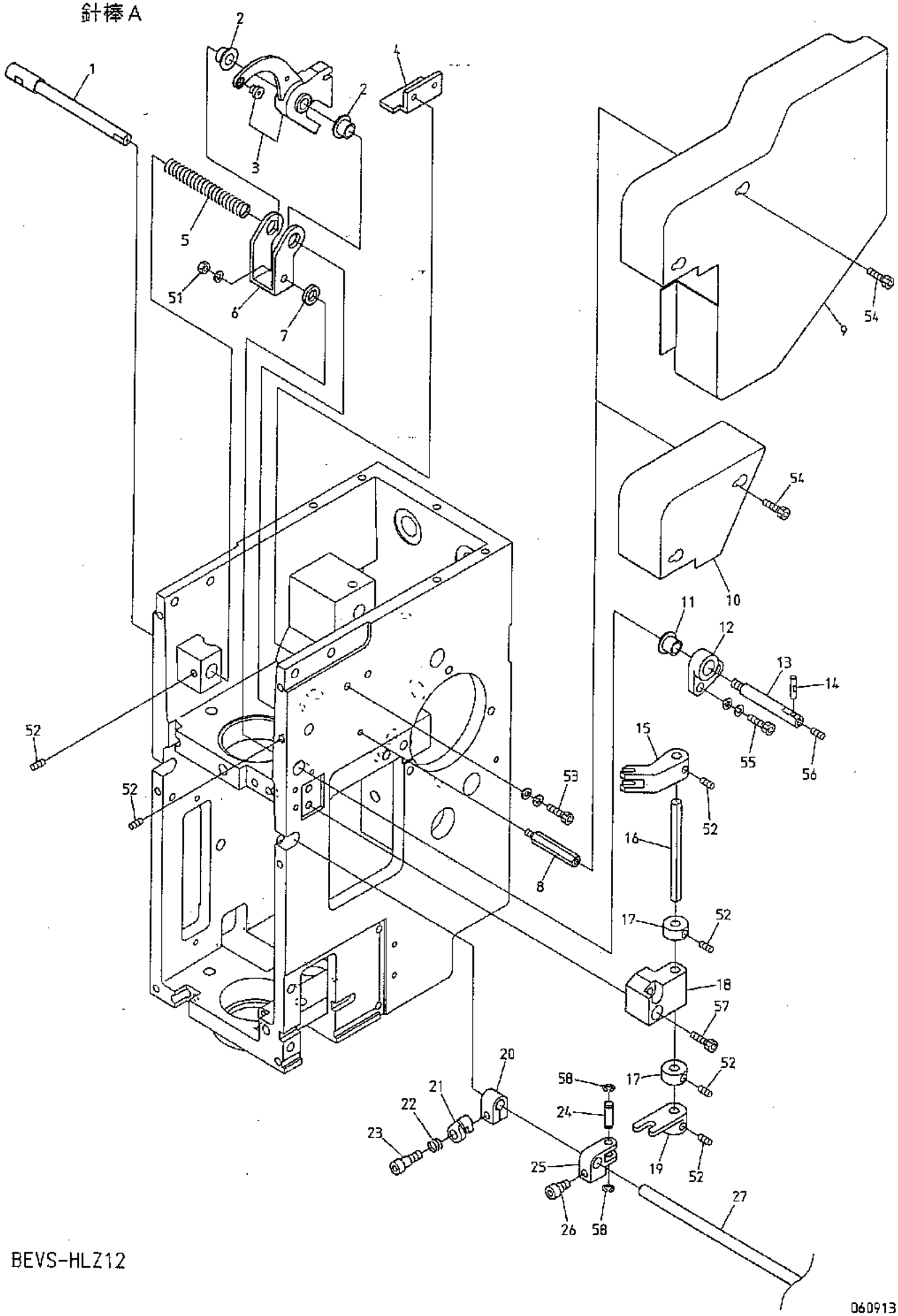

BEVS-HLZ12

060913

３２Ａ　Needle bar A
針棒Ａ

(H=Head Q'TY) (※ Depends on machine type)
(Ｈ＝頭数) (※は機種によって異なる)

ITEM	LIST No.	DESCRIPTION	部品名	Q'TY	NOTE
1	WD230570C	Take up lever shaft(HL)	天秤軸(HL)	H×1	
2	A9011287	Flange bush(80F-0605)	フランジブッシュ(80F-0605)	H×2	
3	MK230040	Take up lever	天秤	H×1	
4	WD230750C	Take up lever stocker(HL)	天秤ストッカー(HL)	H×1	
5	WD230590C	Take up lever cancel spring(HL)	天秤キャンセルバネ(HL)	H×1	
6	WD230560C	Take up lever cancel bracket(HL)	天秤キャンセルBKT(HL)	H×1	
7	WD230600C	Take up lever cancel bracket spacer(HL)	天秤キャンセルBKTスペーサー(HL)	H×1	
8	A9012482	Cancel caver stud(BSU-330)	キャンセルカバースタッド(BSU-330)	H×2	
9	WD250130	HL cancel cover(First head)	HLキャンセルカバー(1頭目)	H×1	
10	WD250070	HL cancel cover	HLキャンセルカバー	H×1	
11	A9011288	Flange bush(80F-0606)	フランジブッシュ(80F-0606)	H×1	
12	WD230610	Take up lever cancel slide shaft guide(HL)	天秤キャンセルスライド軸ガイド(HL)	H×1	
13	WD230580	Take up lever cancel slide shaft(HL)	天秤キャンセルスライド軸(HL)	H×1	
14	WD230620C	Take up lever cancel slide shaft pin(HL)	天秤キャンセルスライド軸ピン(HL)	H×1	
15	WD230640	Take up lever cancel lever upper(HL)	天秤キャンセルレバー上(HL)	H×1	
16	WD230650C	Take up lever cancel lever shaft(HL)	天秤キャンセルレバー軸(HL)	H×1	
17	WD230660C	Take up lever cancel lever shaft collar(HL	天秤キャンセルレバー軸カラー(HL)	H×2	
18	WD230630	Take up lever cancel base(HL)	天秤キャンセルベース(HL)	H×1	
19	WD230670	Take up lever cancel lever lower(HL)	天秤キャンセルレバー下(HL)	H×1	
20	WD230720	Take up lever cancel dog stopper(HL)	天秤キャンセルドグストッパー(HL)	H×1	
21	WD230740	Take up lever cancel dog hook(HL)	天秤キャンセルドグフック(HL)	H×1	
22	WD230690	Take up lever cancel dog spring(HL)	天秤キャンセルドグバネ(HL)	H×1	
23	WD230710C	Take up lever cancel dog screw(HL)	天秤キャンセルドグネジ(HL)	H×1	
24	WD230700C	Take up lever cancel dog pin(HL)	天秤キャンセルドグピン(HL)	H×1	
25	WD230680	Take up lever cancel dog(HL)	天秤キャンセルドグ(HL)	H×1	
26	WD230730C	Take up lever cancel dog stopper screw(HL)	天秤キャンセルドグストッパーネジ(HL)	H×1	
27	SG330010	Connecting rod	連結ロッド	2	※
51		Hex.nut M4(With spring washer)	六角ナット M4 (バネ座金付)		
52		Hex.socket set screw M4×4	六角穴付止メネジ M4×4		
53		Hex.socket bolt M3×15(With washers) (Chromate)	六角穴付ボルト M3×15(平座金 バネ座金付) (クロメート)		
54		Hex.socket bolt M3×5	六角穴付ボルト M3×5		
55		Hex.socket bolt M3×10	六角穴付ボルト M3×10		
56		Hex.socket set screw M3×3	六角穴付止メネジ M3×3		
57		Hex.socket bolt M4×18(With washers)	六角穴付ボルト M4×18(平座金 バネ座金付)		
58		E-ring φ3	E型止メ輪 φ3		

32B Needle bar B
針棒B

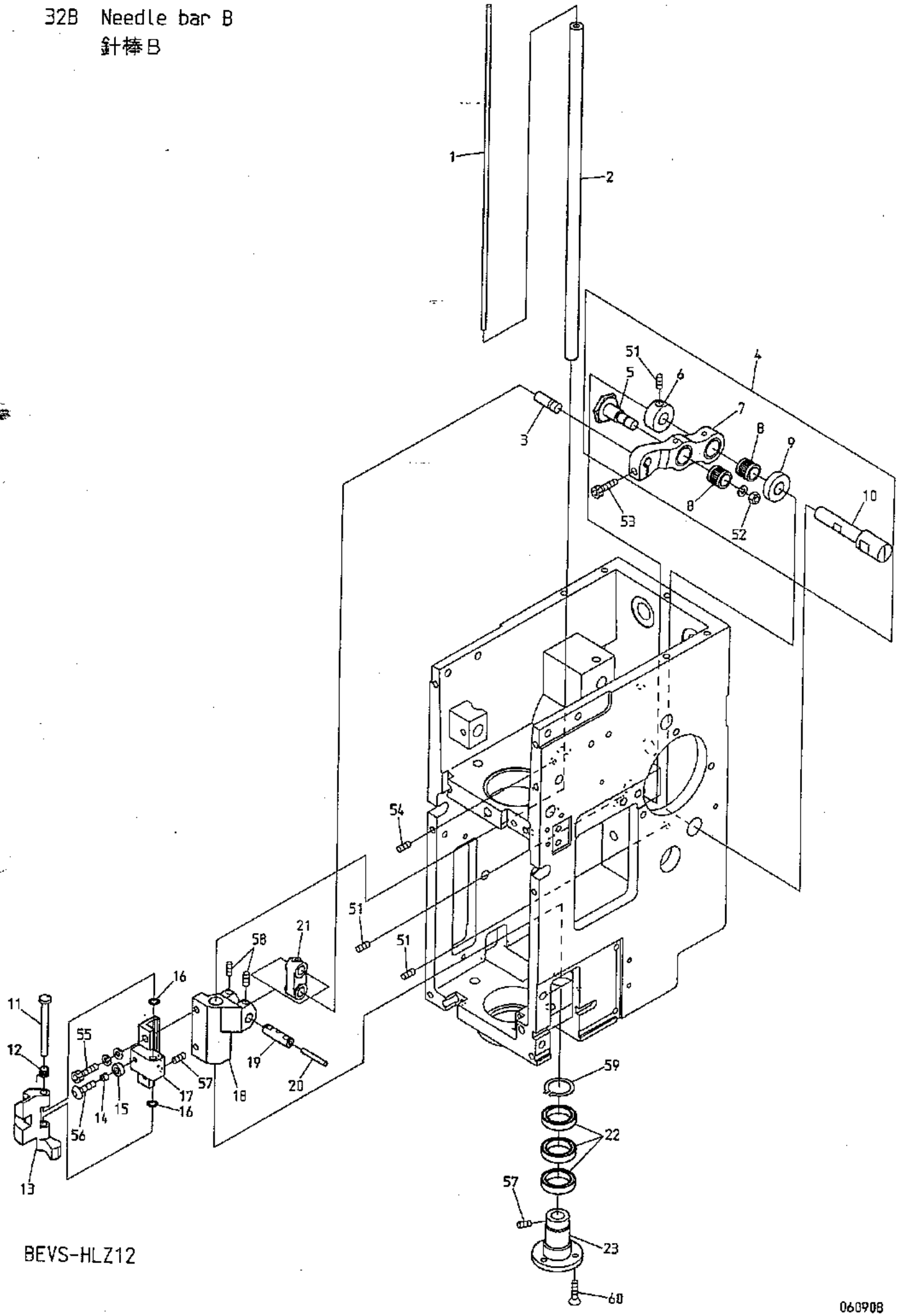

BEVS-HLZ12

060908

32B Needle bar B
針棒B

(H=Head Q'TY)
(H＝頭数)

ITEM	LIST No.	DESCRIPTION	部品名	Q'TY	NOTE
1	WD230060	Oil core(Driving shaft HL 240mm)	油芯(駆動軸HL 240mm)	H×1	
2	WD230050	Needle bar driving shaft(HL)	針棒駆動軸(HL)	H×1	
3	HB230220C	Needle bar driving lever pin(B)	針棒駆動レバーピン(B)	H×1	
4	WD230020	Needle bar driving lever set(P25.65 HL)	針棒駆動レバーセット(P25.65 HL)	H×1	
5	HB230261	Needle bar driving lever connecting pin	針棒駆動レバー連結ピン	H×1	
6	HB230271C	Needle bar driving lever fixing pin set collar	針棒駆動レバー固定ピンセットカラー	H×1	
7	WD230030	Needle bar driving lever(P25.65 HL)	針棒駆動レバー(P25.65 HL)	H×1	
8	HB230361	Needle roller with retainer(KV8×11×10SV2)	保持器付針状コロ(KV8×11×10SV2)	H×2	
9	HB230281C	Needle bar driving lever fixing pin collar	針棒駆動レバー固定ピンカラー	H×1	
10	WD230040C	Needle bar driving lever fixing pin(HL)	針棒駆動レバー固定ピン(HL)	H×1	
11	WD230110	Needle bar driver pin(HL)	針棒叩キピン(HL)	H×1	
12	WD230120	Needle bar driver return spring(HL)	針棒叩キリターンスプリング(HL)	H×1	
13	WD230100	Needle bar driver(HL)	針棒叩キ(HL)	H×1	
14	A9012485	Spacer(Roll bush) 3×4×3L	スペーサー(巻ブッシュ) 3×4×3L	H×1	
15	WD230130	Needle bar driving stopper(HL)	針棒叩キストッパー(HL)	H×1	
16	A9010123	Spacer(MSRB-4-0.5)	スペーサ(MSRB-4-0.5)	H×2	
17	WD230090	Needle bar beat fixing base(HL)	針棒叩キ取付台(HL)	H×1	
18	WD230080	Needle bar driver slide block(HL)	針棒叩キ摺動ブロック(HL)	H×1	
19	WD230070C	Small link pin(HL)	小リンクピン(HL)	H×1	
20	HT230770	Oil core(20mm)	油芯(20mm)	H×1	
21	HB230200	Needle bar driving link	針棒駆動リンク	H×1	
22	A9010125	Bearing(6702LLF)	深溝玉軸受(6702LLF)	H×3	
23	WD230790	Drive shaft roller shaft(HL)	駆動軸部ローラー軸(HL)	H×1	
51		Hex.socket set screw M5×5	六角穴付止メネジ M5×5		
52		Hex.nut M6(With spring washer)	六角ナット M6(バネ座金付)		
53		Hex.socket bolt M4×15(With adhesive)	六角穴付ボルト M4×15(接着剤付)		
54		Hex.socket set screw(truncated cone point) M4×5	六角穴付止メネジ(トガリ先) M4×5		
55		Hex.socket bolt M4×12(With washers)	六角穴付ボルト M4×12(平座金 バネ座金付)		
56		Hex.socket button bolt M3×8	六角穴付ボタンボルト M3×8		
57		Hex.socket set screw M4×4	六角穴付止メネジ M4×4		
58		Hex.socket set screw M4×6	六角穴付止メネジ M4×6		
59		C-ring for shaft φ14	C型止メ輪軸用 φ14		
60		Flush screw M3×8 SUS	十字穴付皿小ネジ M3×8 SUS		

32C Needle bar C
針棒C

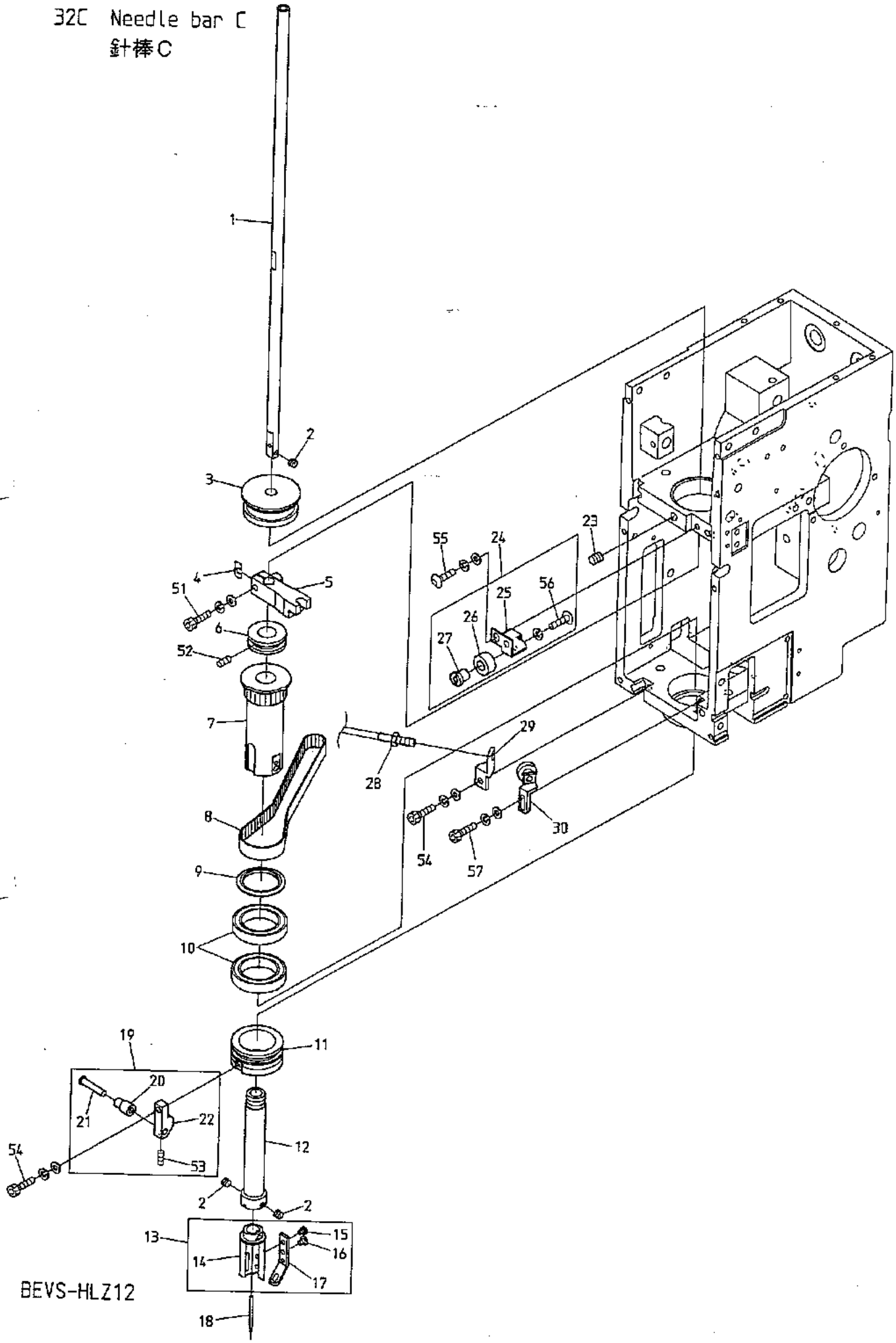

BEVS-HLZ12

060908

32C Needle bar C
針棒C

(H=Head Q'TY)
(H＝頭数)

ITEM	LIST No.	DESCRIPTION	部品名	Q'TY	NOTE
1	WD230160	Needle bar(HL)	針棒(HL)	H×1	
2	WD230180C	Slotted head set screw(SM1/8×山44×2.4L)	スリワリ付キ止メネジ(SM1/8×山44×2.4L)	H×3	
3	WD230170	Needle bar upper metal(HL)	針棒上メタル(HL)	H×1	
4	WD230150C	Needle bar driving spring support washer(HL)	針棒駆動バネ受ケ座金(HL)	H×1	
5	WD230140	Needle bar driver support(HL)	針棒叩キ受ケ(HL)	H×1	
6	WD230400	Nipple pipe ring(HL)	ニップルパイプリング(HL)	H×1	
7	WD230810	Direction out pulley(HL)	方向出シプーリ(HL)	H×1	
8	A9020234	Timing belt(B100S3M288, Oil resistance)	タイミングベルト(B100S3M288, 耐油)	H×1	
9	WD230820C	Direction out pulley lower flange(HL)	方向出シプーリ下部フランジ(HL)	H×1	
10	A9010122	Bearing(6805ZZ)	深溝玉軸受(6805ZZ)	H×2	
11	WD230520	Cross stitch operation ring(HL)	千鳥作動リング(HL)	H×1	
12	WD230390	Nipple pipe(HL)	ニップルパイプ(HL)	H×1	
13	WD660200	Nipple a'ssy	ニップルASSY	H×1	
14	WD660400	Nipple base R	ニップル土台R	H×1	
15	WD660280	Cloth hold screw M3×3	布押エネジ M3×3	H×1	
16	A9012487	Cloth hold button bolt M3×4	布押エボタンボルト M3×4	H×1	
17	WD660290	Cross stitch tape cloth hold	千鳥テープ布押エ	H×1	
18	FN070011RG	Needle(DBXK5 11RG)	針(DBXK5 11RG)	H×1	
19	WD660210	Cross stitch distribution block a'ssy	千鳥振分ブロックASSY	H×1	
20	WD660240	Cross stitch lever roller	千鳥レバーコロ	H×1	
21	WD660230	Cross stitch lever roller shaft	千鳥レバーコロ軸	H×1	
22	WD660220	Cross stitch distribution block	千鳥振分ブロック	H×1	
23	A9012415	Double point screw M6×7(P0.75)	Wポイントネジ M6×7(P0.75)	H×1	
24	WD230210	Needle bar stopper a'ssy(HL)	針棒ストッパASSY(HL)	H×1	
25	WD230220C	Needle bar stopper fixing bracket(HL)	針棒ストッパ取付BKT(HL)	H×1	
26	HT230220	Needle bar stopper	針棒ストッパ	H×1	
27	HT230620C	Needle bar stopper fixing pin	針棒ストッパ取付ピン	H×1	
28	A9060064	Proximity sensor(E2E-X1C1)	近接センサー(E2E-X1C1)	H×1	
29	WD230800	Direction out origin point sensor bracket(HL)	方向出シ原点センサーBKT(HL)	H×1	
30	WD230830	Direction out pulley roller a'ssy(HL)	方向出シプーリローラーASSY(HL)	H×1	
51		Hex. socket bolt M4×12(With washers)	六角穴付ボルト M4×12(平座金 バネ座金付)		
52		Hex. socket set screw M4×3	六角穴付止メネジ M4×3		
53		Hex. socket set screw M3×3	六角穴付止メネジ M3×3		
54		Hex. socket bolt M4×10(With washers)	六角穴付ボルト M4×10(平座金 バネ座金付)		
55		Hex. socket button bolt M4×8 (With washers)	六角穴付ボタンボルト M4×8 (平座金 バネ座金付)		
56		Hex. socket button bolt M4×8 (With spring washer)	六角穴付ボタンボルト M4×8 (バネ座金付)		
57		Hex. socket bolt M3×8(With washer)	六角穴付ボルト M3×8(平座金 バネ座金付)		

32D Needle bar D
針棒D

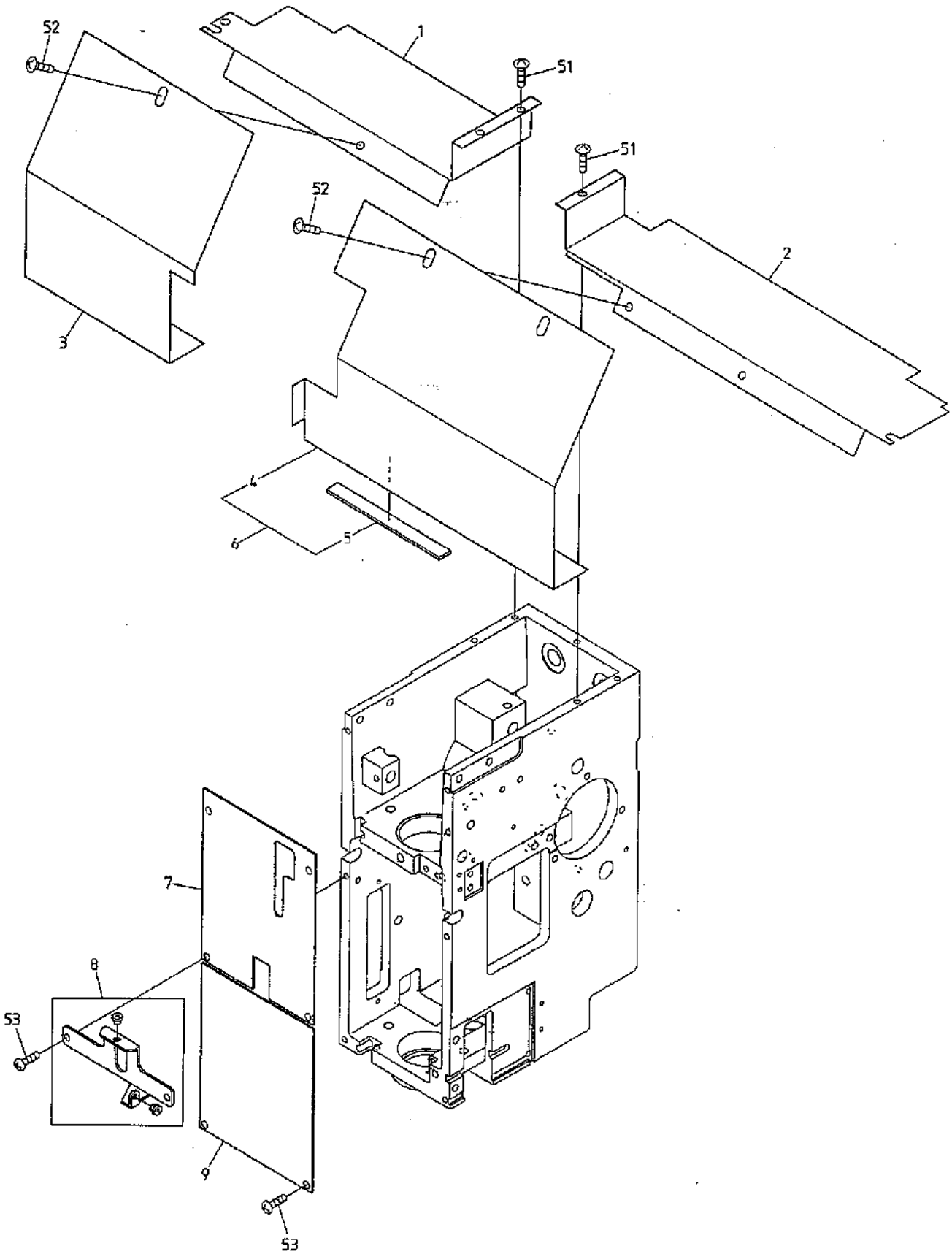

BEVS-HLZ12

060914

32D Needle bar D
針棒D

(H=Head Q'TY)
(H＝頭数)

ITEM	LIST No.	DESCRIPTION	部品名	Q'TY	NOTE
1	WD250100	HL upper shaft guard left	HL上軸ガード左	H×1	
2	WD250090	HL upper shaft guard right	HL上軸ガード右	H×1	
3	WD250120	HL head between cover left	HL頭部間カバー左	H×1	
4	WD250110	HL head between cover right	HL頭部間カバー右	H×1	
5	WD250170	Sponge rubber(t2×10×100)	スポンジゴム(t2×10×100)	H×1	
6	WD250160	HL head between cover right set	HL頭部間カバー右セット	H×1	
7	WD240000	Sewing head cover upper(HL)	面カバー上(HL)	H×1	
8	WD240020	Thread guard(HL)	大糸掛ケ(HL)	H×1	
9	WD240010	Sewing head cover lower(HL)	面カバー下(HL)	H×1	
51		Truss screw M4×5	十字穴付トラス小ネジ M4×5		
52		Truss screw M5×8	十字穴付トラス小ネジ M5×8		
53		Pan screw M4×8	十字穴付ナベ小ネジ M4×8		

33 Nipple drive
ニップル駆動

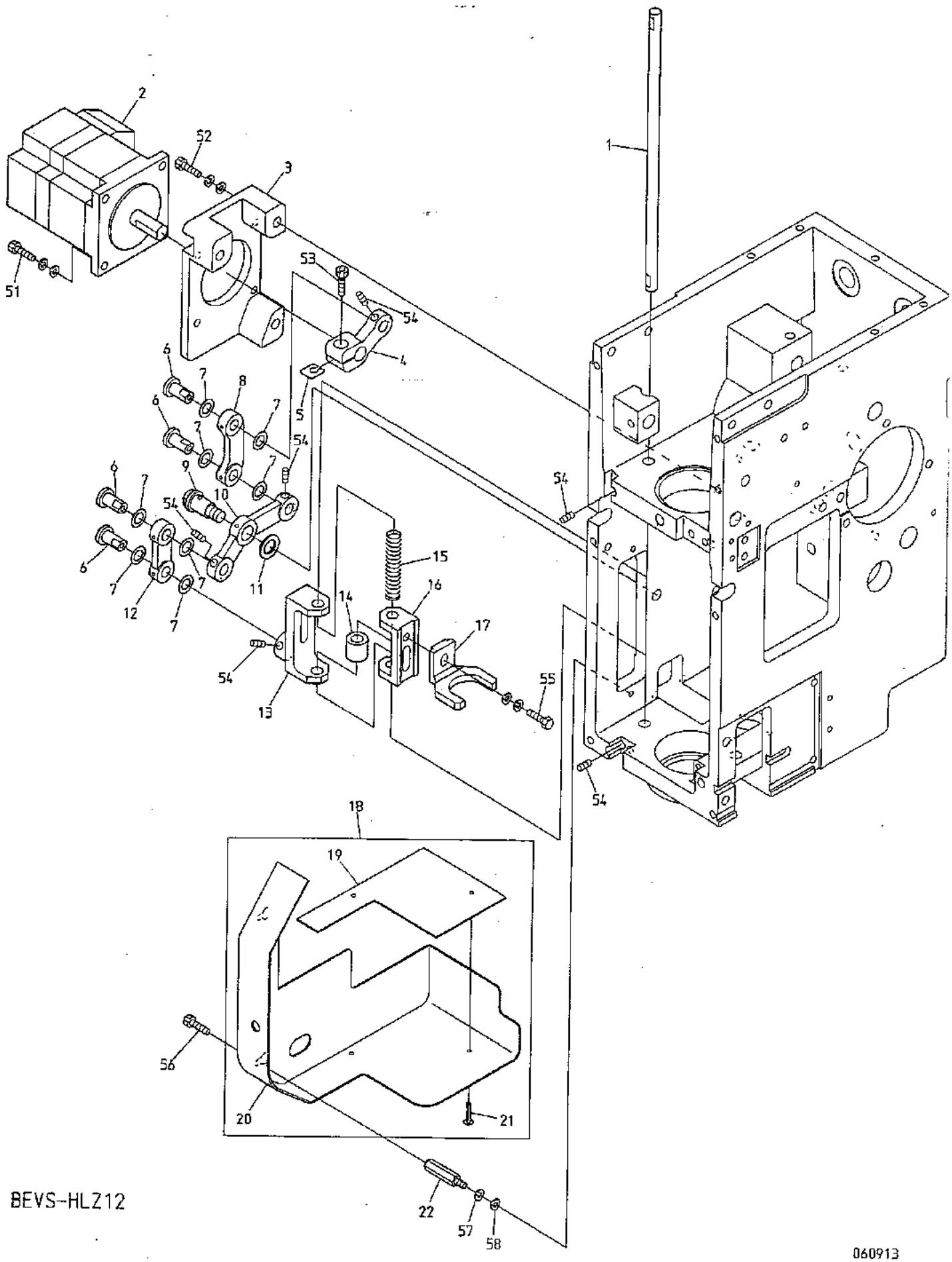

BEVS-HLZ12

060913

33 Nipple drive
ニップル駆動

(H=Head Q'TY)
(H＝頭数)

ITEM	LIST No.	DESCRIPTION	部品名	Q'TY	NOTE
1	WD230340	Nipple driving shaft(HL)	ニップル駆動軸(HL)	H×1	
2	EDY00220	Chenille motor PBM503DXC64(□50 type)	サガラモータ PBM503DXC64(50角タイプ)	H×1	
3	WD230250	Nipple motor bracket(HL)	ニップルモーターBKT(HL)	H×1	
4	WD230260	Nipple motor lever(HL)	ニップルモーターレバー(HL)	H×1	
5	WD230270C	Nipple motor lever washer(HL)	ニップルモーターレバー座金(HL)	H×1	
6	WD230320	Nipple lever pin(HL)	ニップルレバーピン(HL)	H×4	
7	HT230730	Shim ring(φ10 t=0.3)	シムリング(φ10 t=0.3)	H×8	
8	WD230280	Nipple lever A(HL)	ニップルレバーA(HL)	H×1	
9	WD230300C	Nipple lever B shaft(HL)	ニップルレバーB軸(HL)	H×1	
10	WD230290	Nipple lever B(HL)	ニップルレバーB(HL)	H×1	
11	RH230610	Thrust washer	スラストワッシャー	H×1	
12	WD230310	Nipple lever C(HL)	ニップルレバーC(HL)	H×1	
13	WD230330	Nipple driving arm C(HL)	ニップル駆動アームC(HL)	H×1	
14	WD230360C	Nipple driving arm B & C spacer(HL)	ニップル駆動アームBCスペーサー(HL)	H×1	
15	WD230350C	Nipple driving spring lower(HL)	ニップル駆動バネ下(HL)	H×1	
16	WD230380	Nipple driving arm B(HL)	ニップル駆動アームB(HL)	H×1	
17	WD230370	Nipple driving arm A(HL)	ニップル駆動アームA(HL)	H×1	
18	WD250150	HL nipple link cover set	HLニップルリンクカバーセット	H×1	
19	WD250140	HL nipple link cover felt	HLニップルリンクカバーフェルト	H×1	
20	WD250060	HL nipple link cover	HLニップルリンクカバー	H×1	
21	A9014168	Rivet φ2×11.5(Brass)	足割リベット φ2×11.5(真鍮製)	H×2	
22	A9012481	Nipple cover stud(BSU-320)	ニップルカバースタッド(BSU-320)	H×2	
51		Hex. socket bolt M4×12(With washers)	六角穴付ボルト M4×12(平座金 バネ座金付)		
52		Hex. socket bolt M5×22(With washers)	六角穴付ボルト M5×22(平座金 バネ座金付)		
53		Hex. socket bolt M4×8	六角穴付ボルト M4×8		
54		Hex. socket set screw M4×4	六角穴付止メネジ M4×4		
55		Hex. bolt M4×10(With washers)	六角ボルト M4×10(平座金 バネ座金付)		
56		Hex. socket bolt M3×5	六角穴付ボルト M3×5		
57		Spring washer M3	バネ座金 M3		
58		Plain washer M3	平座金 M3		

34 Cross stitch
千鳥

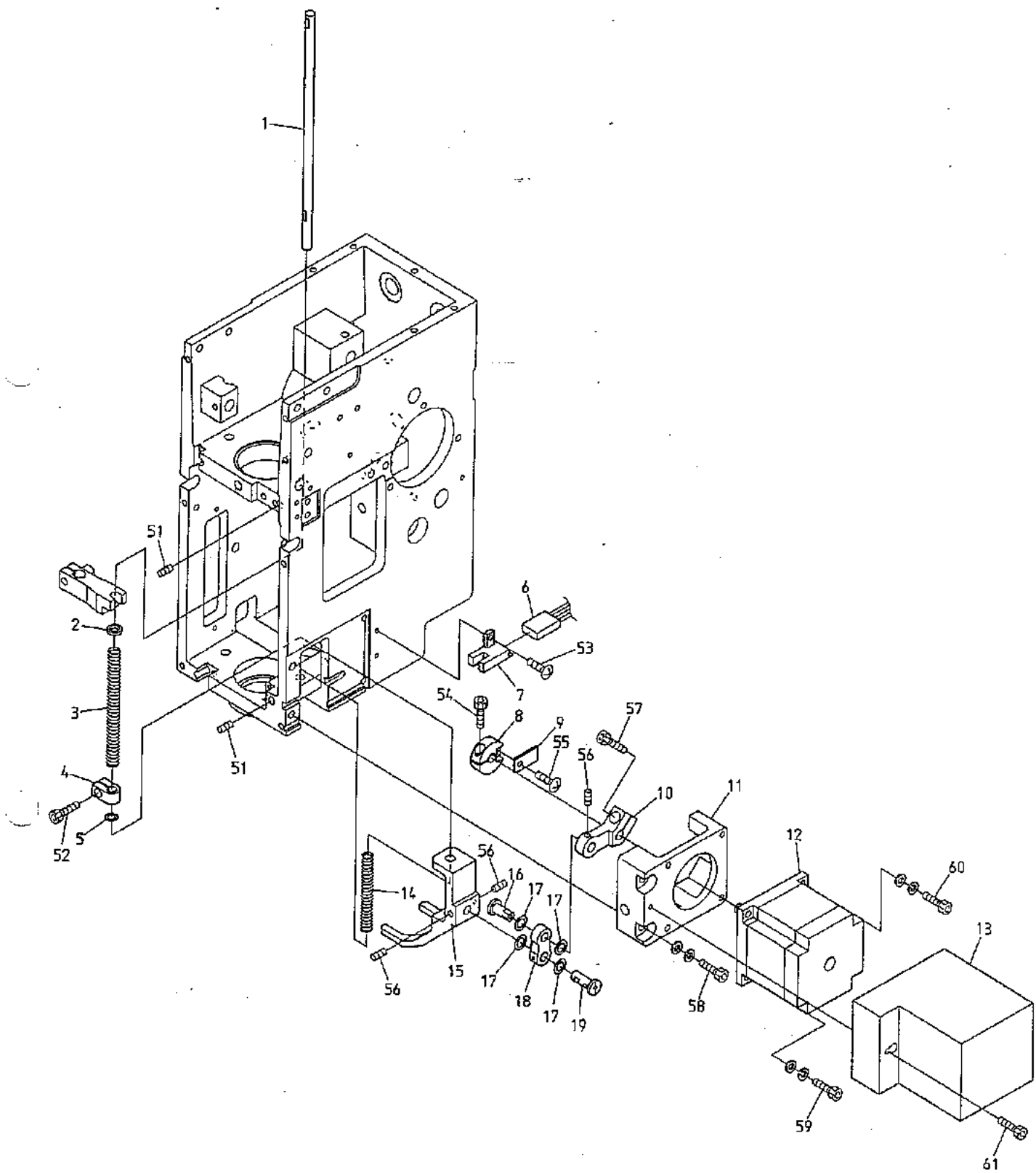

BEVS-HLZ12

060913

34 Cross stitch
千鳥

(H=Head Q'TY)
(H＝頭数)

ITEM	LIST No.	DESCRIPTION	部品名	Q'TY	NOTE
1	WD230490	Cross stitch driving shaft(HL)	千鳥駆動軸(HL)	H×1	
2	WD230200C	Needle bar driving spring washer(HL)	針棒駆動バネ座金(HL)	H×1	
3	WD230190C	Needle bar driving spring(HL)	針棒駆動バネ(HL)	H×1	
4	WD230500	Cross stitch driving shaft(HL)	千鳥駆動バネストッパー(HL)	H×1	
5	KF232120	O-ring(1B-AN6227-05)	Oリング(1B-AN6227-05)	H×1	
6	A9053136	connector with photo sensor code(EE-1006)	フォトセンサコード付キコネクタ(EE-1006)	H×1	
7	A9060063	Photo micro sensor EE-SX672A	アンプ内蔵フォトマイクロセンサー EE-SX672	H×1	
8	WD230450C	Cross stitch origin point collar(HL)	千鳥原点割りカラー(HL)	H×1	
9	WD230460C	Cross stitch origin point sensor chip(HL)	千鳥原点感知片(HL)	H×1	
10	WD230420	Cross stitch motor lever(HL)	千鳥モーターレバー(HL)	H×1	
11	WD230410	Cross stitch motor bracket(HL)	千鳥モーターBKT(HL)	H×1	
12	EDY00320	HL motor TS3653N318(□56 type)	HLモータ TS3653N318(56角タイプ)	H×1	
13	WD250080	HL Cross stitch cover	HL千鳥カバー	H×1	
14	WD230510C	Cross stitch driving spring(HL)	千鳥駆動バネ(HL)	H×1	
15	WD230470	Cross stitch driving arm(HL)	千鳥駆動アーム(HL)	H×1	
16	WD230440	Cross stitch lever pin(HL)	千鳥レバーピン(HL)	H×1	
17	HT230730	Shim ring(φ10 t=0.3)	シムリング(φ10 t=0.3)	H×4	
18	WD230430	Cross stitch lever A(HL)	千鳥レバーA(HL)	H×1	
19	WD230480	Cross stitch driving arm pin(HL)	千鳥駆動アームピン(HL)	H×1	
51		Hex. socket set screw M4×6	六角穴付止メネジ M4×6		
52		Hex. socket bolt M3×6	六角穴付ボルト M3×6		
53		Truss screw M3×8	十字穴付トラス小ネジ M3×8		
54		Hex. socket bolt M3×8	六角穴付ボルト M3×8		
55		Truss screw M3×5	十字穴付トラス小ネジ M3×5		
56		Hex. socket set screw M4×4	六角穴付止メネジ M4×4		
57		Hex. socket bolt M4×8	六角穴付ボルト M4×8		
58		Hex. socket bolt M5×25(With washers)	六角穴付ボルト M5×25(平座金 バネ座金付)		
59		Hex. socket bolt M4×12(With washers)	六角穴付ボルト M4×12(平座金 バネ座金付)		
60		Hex. socket bolt M4×35(With washers)	六角穴付ボルト M4×35(平座金 バネ座金付)		
61		Hex. socket bolt M3×5	六角穴付ボルト M3×5		

35 Idler
アイドラー

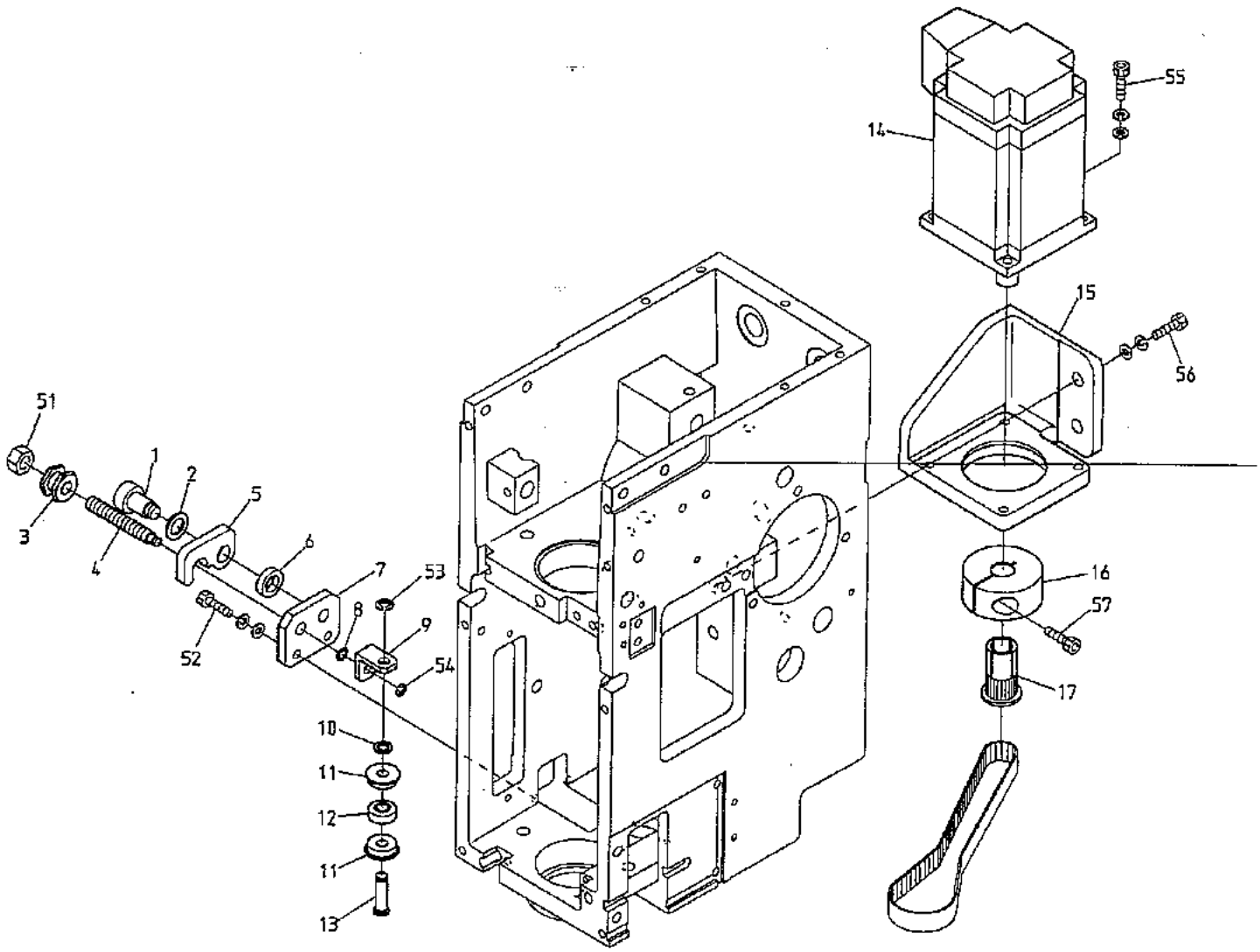

BEVS-HLZ12

060908

35 Idler
アイドラー

(H=Head Q'TY)
(H＝頭数)

ITEM	LIST No.	DESCRIPTION	部品名	Q'TY	NOTE
1	WD230900C	Idler hook shaft(HL)	アイドラーフック軸(HL)	H×1	
2	RH230610	Thrust washer	スラストワッシャー	H×1	
3	WD230880	Idler hook nut(HL)	アイドラーフックナット(HL)	H×1	
4	WD230870C	Idler slide shaft(HL)	アイドラースライド軸(HL)	H×1	
5	WD230890	Idler hook(HL)	アイドラーフック(HL)	H×1	
6	WD230920C	Idler hook spacer(HL)	アイドラーフックスペーサー(HL)	H×1	
7	WD230910C	Idler base(HL)	アイドラーベース(HL)	H×1	
8	A9010123	Spacer(MSRB-4-0.5)	スペーサ(MSRB-4-0.5)	H×1	
9	WD230840	Idler bearing bracket(HL)	アイドラーベアリングBKT(HL)	H×1	
10	A9010127	Spacer(MSRB-5-1)	スペーサ(MSRB-5-1)	H×1	
11	A9010126	Miniature bearing(FL695ZZ)	ミニチュア玉軸受(FL695ZZ)	H×2	
12	WD230850C	Idler bearing spacer(HL)	アイドラーベアリングスペーサー(HL)	H×1	
13	WD230860C	Idler bearing pin(HL)	アイドラーベアリングピン(HL)	H×1	
14	EDY00310	HL motor PBM565DXC64(□56 type)	HLモータ PBM565DXC64(56角タイプ)	H×1	
15	WD230760	Direction out motor bracket(HL)	方向出シモーターBKT(HL)	H×1	
16	WD230780	Direction out motor pulley collar(HL)	方向出シモータープーリ割りカラー(HL)	H×1	
17	WD230770	Direction out motor pulley(HL)	方向出シモータープーリ(HL)	H×1	
51		Hex.nut M6 III	六角ナット M6 3種		
52		Hex.socket bolt M4×12(With washers)	六角穴付ボルト M4×12(平座金 バネ座金付)		
53		E-ring φ4	E型止メ輪 φ4		
54		E-ring φ3	E型止メ輪 φ3		
55		Hex.socket bolt M4×15(With washers)	六角穴付ボルト M4×15(平座金 バネ座金付)		
56		Hex.socket bolt M6×18(With washers)	六角穴付ボルト M6×18(平座金 バネ座金付)		
57		Hex.socket bolt M5×15	六角穴付ボルト M5×15		

36 Jump
ジャンプ

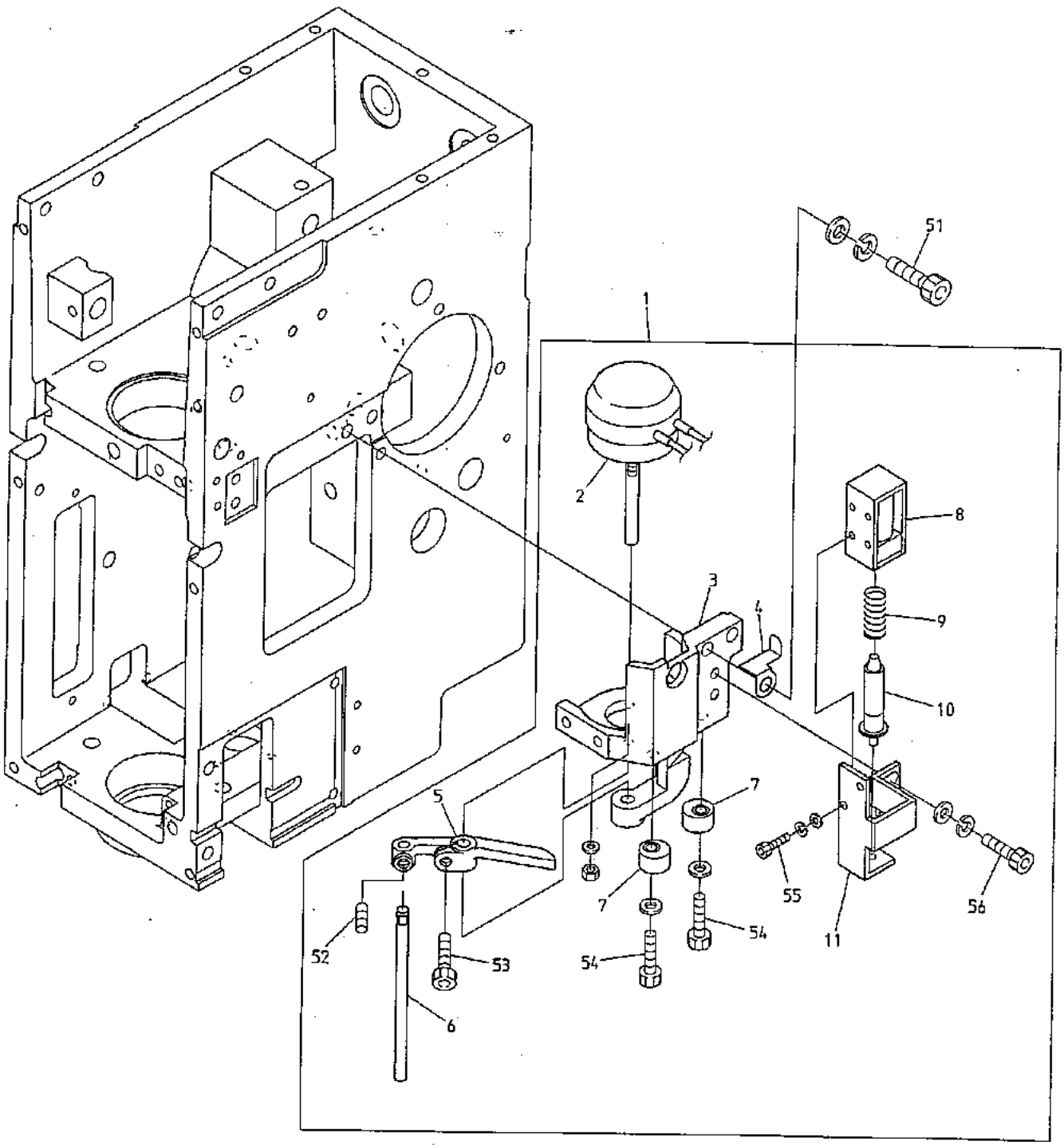

BEVS-HLZ12

060914

36 Jump
ジャンプ

(H=Head Q'TY)
(H＝頭数)

ITEM	LIST No.	DESCRIPTION	部品名	Q'TY	NOTE
1	WD230230	Jump solenoid fixing bracket a'ssy(HL)	ジャンプソレノイドAssy(HL)	H×1	
2	A9056036	Rotary solenoid 3ER35-35×3×8×9 M990386R(ETL)	ロータリーソレノイド 3ER35-35×3×8×9 M990386R(ETL)	H×1	
3	WD230240	Jump solenoid fixing bracket(HL)	ジャンプソレノイド取付BKT(HL)	H×1	
4	HB240351	Jump solenoid cable holder	ジャンプソレノイド配線止メ	H×1	
5	HB240020C	Jump solenoid lever	ジャンプソレノイドレバー	H×1	
6	HB240030C	Jump solenoid lever pin	ジャンプソレノイドレバーピン	H×1	
7	HB240041	Jump eccentric	ジャンプエキセン	H×2	
8	HB560070	Keep solenoid TDS-K07A(24V)	キープソレノイド TDS-K07A(24V)	H×1	
9	HB560060	Keep solenoid spring	キープソレノイドスプリング	H×1	
10	HB560080	Solenoid plunger a'ssy	SOLプランジャASSY	H×1	
11	HB560130	Keep solenoid fixed plate	キープSOL取付プレート	H×1	
51		Hex.socket bolt M5×15(With washers)	六角穴付ボルト M5×15(平座金 バネ座金付)		
52		Hex.socket set screw M4×4(With adhesion)	六角穴付止メネジ M4×4(接着剤付)		
53		Hex.socket bolt M4×8	六角穴付ボルト M4×8		
54		Hex.socket bolt M4×12(With plain washer) (With adhesion)	六角穴付ボルト M4×12(平座金付) (接着剤付)		
55		Hex.socket bolt M2.6×5(With washers)	六角穴付ボルト M2.6×5(平座金 バネ座金付)		
56		Hex.socket bolt M4×10(With washers)	六角穴付ボルト M4×10(平座金 バネ座金付)		

37 Thread guide
糸道

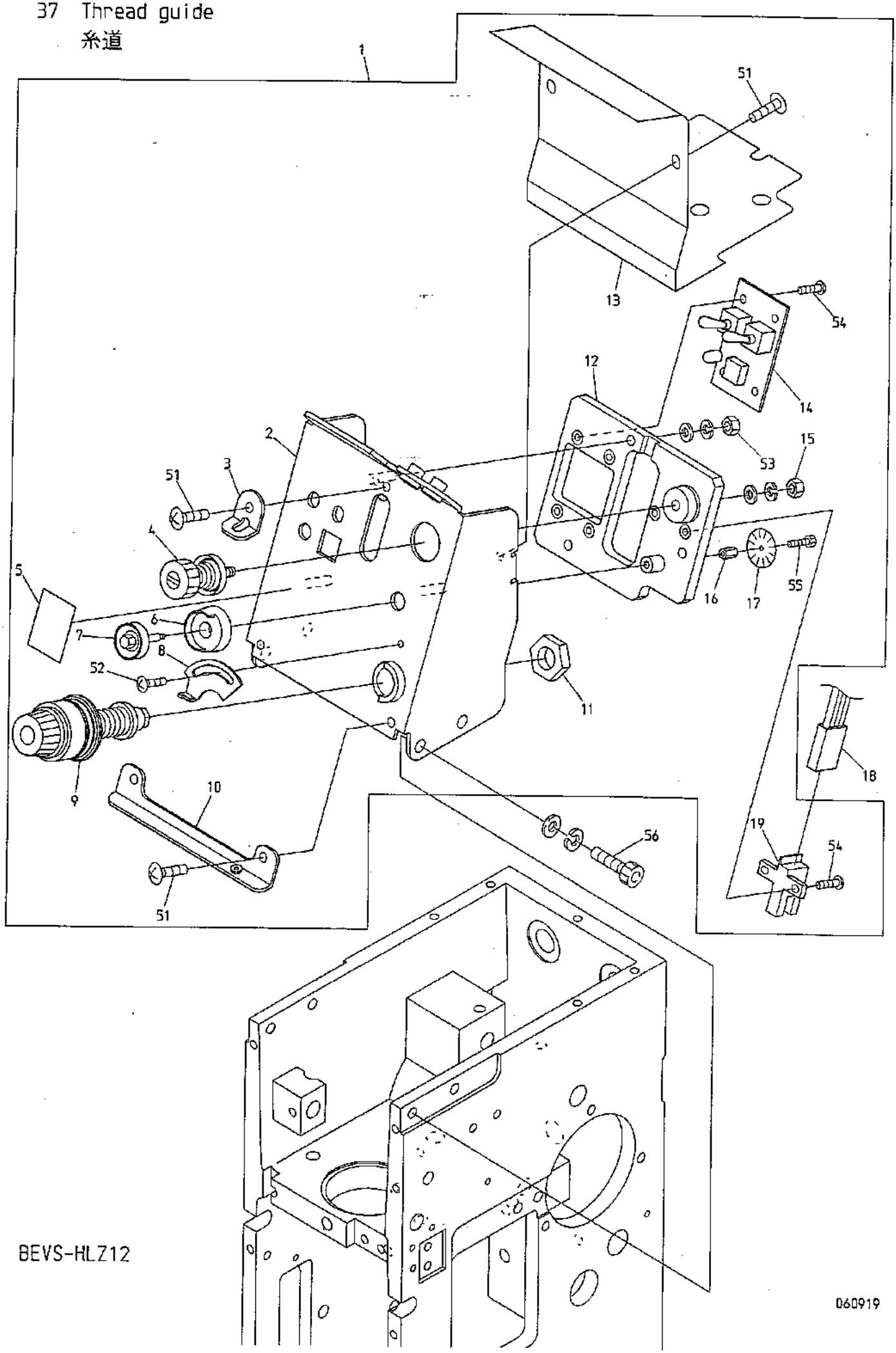

BEVS-HLZ12

060919

37 Thread guide
糸道

(H=Head Q'TY)
(H＝頭数)

ITEM	LIST No.	DESCRIPTION	部品名	Q'TY	NOTE
1	WD240030	Tension base a'ssy(HL combination)	テンション台ASSY(HLコンビ)	H×1	
2	WD240040	Tension base case(HL combination)	テンション台ケース(HLコンビ)	H×1	
3	WD240090	Core tension guide(HL)	芯糸道ガイド(HL)	H×1	
4	RR240300C	Tension a'ssy(DS)	糸調子ASSY(DS)	H×1	
5	RR240390	Number label	番号ラベル	H×1	
6	WD240080	Tension wheel guide(HL)	テンションホイールガイド(HL)	H×1	
7	HT240290	Tension wheel a'ssy	テンションホイール組立	H×1	
8	RR240510	Thread spring adjusting plate	糸掛ケバネ調整板	H×1	
9	RD240154	Dial tension a'ssy	ダイヤル糸調子組	H×1	
10	WD240060	Thread guide plate(HL combination)	糸案内プレート(HLコンビ)	H×1	
11	HT240180	SM-nut	SMナット	H×1	
12	WD240050	Tension base bracket a'ssy(HL combination)	テンション台ベースASSY(HLコンビ)	H×1	
13	WD240070	Tension base cover(HL combination)	テンション台カバー(HLコンビ)	H×1	
14	EBY02940	8930 switch board	8930 スイッチ基板	H×1	
15	FA999052	Hex.nut SM11/64(With washers)	六角ナット SM11/64(平座金 バネ座金付)	H×1	
16	KN540510	Tension wheel nut	テンションホイールナット	H×1	
17	HT240101	Lower thread detection sensor disk(YN)	下糸検知センサーディスク(YN)	H×1	
18	A9053136	connector with photo sensor code(EE-1006)	フォトセンサコード付キコネクタ(EE-1006)	H×1	
19	A9060063	Photo micro sensor EE-SX672A	アンプ内蔵フォトマイクロセンサー EE-SX672	H×1	
51		Truss screw M4×6	十字穴付トラス小ネジ M4×6		
52		Truss screw M3×5	十字穴付トラス小ネジ M3×5		
53		Hex.nut M4 I (With washers)	六角ナット M4 1種(平座金 バネ座金付)		
54		Pan screw M3×6	十字穴付ナベ小ネジ M3×6		
55		Hex.socket bolt M2×3	六角穴付ボルト M2×3		
56		Hex.socket bolt M5×15(With washers)	六角穴付ボルト M5×15(平座金 バネ座金付)		

38A Attachment A
アタッチメントA

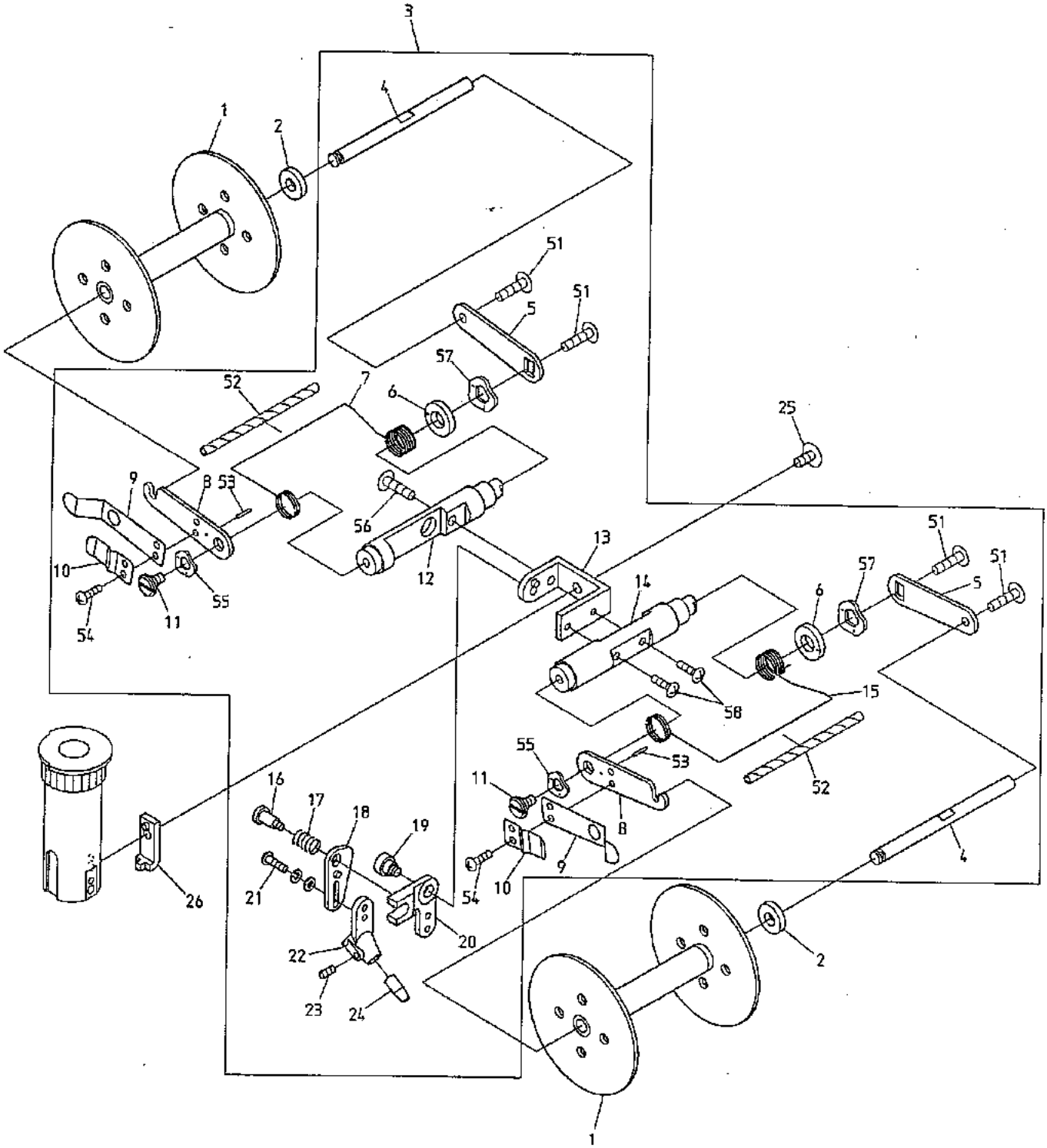

BEVS-HLZ12

060911

38A Attachment A
アタッチメントA

(H=Head Q'TY) (※ Depends on method)
(H＝頭数) (※は仕様によって異なる)

ITEM	LIST No.	DESCRIPTION	部品名	Q'TY	NOTE
1	HD262950	Tape bobbin φ66	テープボビン φ66	H×2	
2	WD660270	Bobbin felt	ボビンフェルト	H×2	
3	WD660010	Double bobbin attachment a'ssy	Wボビンアタッチメント ASSY	H×1	
4	WD660050	Bobbin shaft for 77	ボビン軸W77用	H×2	
5	WD660070	Bobbin plate F	ボビンプレートF	H×2	
6	WD660190	Bobbin tension spring adjustment dial	ボビン調子バネ調整ダイヤル	H×2	
7	WD660100	Bobbin tension spring L	ボビン調子バネL	H×1	
8	WD660060	Bobbin plate B	ボビンプレートB	H×2	
9	WD660080	Bobbin spring(Large)	ボビンバネ(大)	H×2	
10	WD660090	Bobbin spring(Small)	ボビンバネ(小)	H×2	
11	WD660180	Bobbin plate F fixed screw	ボビンプレートF固定ネジ	H×2	
12	WD660030	Cross stitch bobbin shaft	千鳥ボビン軸	H×1	
13	WD660020	Double bobbin bracket	Wボビンブラケット	H×1	
14	WD660040	Tape bobbin shaft	テープボビン軸	H×1	
15	WD660110	Bobbin tension spring R	ボビン調子バネR	H×1	
16	WD660160	Cross stitch screw	千鳥段付ネジ	H×1	
17	WD660120	Cross stitch compression spring	千鳥圧縮バネ	H×1	
18	WD660130	Cross stitch arm plate	千鳥アームプレート	H×1	
19	WD660170	Cross stitch arm fixed screw	千鳥アーム固定ネジ	H×1	
20	WD660140	Cross stitch arm	千鳥アームL	H×1	
21	HT270063	Thread support clamp set screw	糸保持クランプ止メネジ	H×1	
22	WD660150	Cross stitch guide holder 1-3.5	千鳥ガイドホルダー 1-3.5	H×1	
23	A9012488	Cross stitch guide set screw	千鳥ガイド止メネジ	H×1	
24	WD66033A10	Codr guide 1.0	コードガイド 1.0	H×1	※
	WD66033A15	Codr guide 1.5	コードガイド 1.5	H×1	※
	WD66033A20	Codr guide 2.0	コードガイド 2.0	H×1	※
	WD66033A25	Codr guide 2.5	コードガイド 2.5	H×1	※
	WD66033A30	Codr guide 3.0	コードガイド 3.0	H×1	※
	WD66033A33	Codr guide 3.3	コードガイド 3.3	H×1	※
	WD66033A35	Codr guide 3.5	コードガイド 3.5	H×1	※
25	WD660250	Truss screw SM11/64×9	トラスネジ SM11/64×9	H×1	
26	WD660260	Rotary guide	ロータリーガイド	H×1	
51		Truss screw M4×8	十字穴付トラス小ネジ M4×8		
52		Spiral tube inside diameter 2.6(Nylon)	スパイラルチューブ内径2.6(ナイロン)		
53		Spring pin V-type φ1.2×L8	スプリングピンV型 φ1.2×L8		
54		Pan screw M3×3	十字穴付ナベ小ネジ M3×3		
55		Wave washer ww-6	ウェーブワッシャー WW-6		
56		Truss screw M4×12	十字穴付トラス小ネジ M4×12		
57		Wave washer ww-8	ウェーブワッシャー WW-8		
58		Truss screw M3×10	十字穴付トラス小ネジ M3×10		

38B Attachment B
アタッチメントB

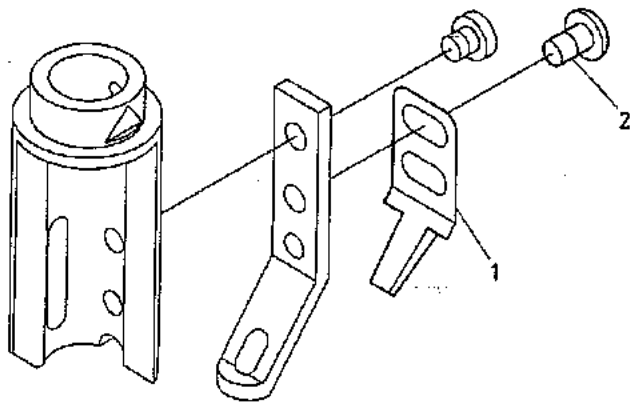

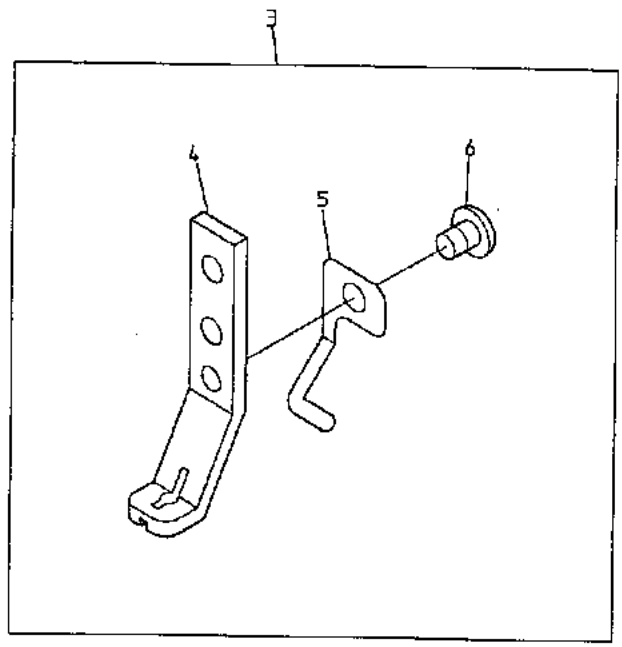

38B Attachment B
アタッチメントB

(H=Head Q'TY) (※ Depends on method)
(H＝頭数) (※は仕様によって異なる)

ITEM	LIST No.	DESCRIPTION	部品名	Q'TY	NOTE
1	WD66034A030	01 tape guide 3×0.3	01テープガイド3×0.3	H×1	※
	WD66034A035	02 tape guide 3.5×0.3	02テープガイド3.5×0.3	H×1	※
	WD66034A040	03 tape guide 4×0.3	03テープガイド4×0.3	H×1	※
	WD66034A050	04 tape guide 5×0.3	04テープガイド5×0.3	H×1	※
	WD66034A060	05 tape guide 6×0.3	05テープガイド6×0.3	H×1	※
	WD66034A070	06 tape guide 7×0.3	06テープガイド7×0.3	H×1	※
	WD66034A080	07 tape guide 8×0.3	07テープガイド8×0.3	H×1	※
	WD66034A090	08 tape guide 9×0.3	08テープガイド9×0.3	H×1	※
	WD66035A030	09 tape guide 3×2	09テープガイド3×2	H×1	※
	WD66035A035	10 tape guide 3.5×2	10テープガイド3.5×2	H×1	※
	WD66035A040	11 tape guide 4×2	11テープガイド4×2	H×1	※
	WD66035A050	12 tape guide 5×2	12テープガイド5×2	H×1	※
	WD66035A060	13 tape guide 6×2	13テープガイド6×2	H×1	※
	WD66035A090	14 tape guide 9×2	14テープガイド9×2	H×1	※
	WD66036A050	15 tape guide 5×3	15テープガイド5×3	H×1	※
2	A9012486	Tape guide button bolt M3×5	テープガイドボタンボルト M3×5	H×2	
3	WD66030A10	Code cloth hold 1.0 a'ssy	コードヌノオサエ1.0ASSY	H×1	※
	WD66030A15	Code cloth hold 1.5 a'ssy	コードヌノオサエ1.5ASSY	H×1	※
	WD66030A20	Code cloth hold 2.0 a'ssy	コードヌノオサエ2.0ASSY	H×1	※
	WD66030A25	Code cloth hold 2.5 a'ssy	コードヌノオサエ2.5ASSY	H×1	※
	WD66030A30	Code cloth hold 3.0 a'ssy	コードヌノオサエ3.0ASSY	H×1	※
4	WD66031A10	Code cloth hold 1.0	コード布押エ1.0	H×1	※
	WD66031A15	Code cloth hold 1.5	コード布押エ1.5	H×1	※
	WD66031A20	Code cloth hold 2.0	コード布押エ2.0	H×1	※
	WD66031A25	Code cloth hold 2.5	コード布押エ2.5	H×1	※
	WD66031A30	Code cloth hold 3.0	コード布押エ3.0	H×1	※
5	WD660320	Code guide spring	コードガイドバネ	H×1	
6	A9012487	Cloth hold button bolt M3×4	ヌノオサエボタンボルト M3×4	H×1	

I N D E X

I N D E X

I N D E X

I N D E X

I N D E X

I N D E X

I N D E X

I N D E X

I N D E X

I N D E X