Barudan

HIGH SPEED AUTOMATIC EMBROIDERY MACHINE

MODEL **BEVS-Z556**

PARTS LIST

NOTE : This parts list is applied to machine of serial number with NO.12*****.
"注意" : このパーツリストは機械番号；NO.12＊＊＊＊＊の機械に適用する。

BARUDAN CO., LTD.

20 Tsukagoshi Josuiji,
Ichinomiya-city, Aichi-pref., Japan
TEL〈81〉586-76-1137 FAX〈81〉586-77-1499
http://www.barudan.co.jp/

株式会社 バルダン

〒491-0004 愛知県一宮市定水寺塚越20番地
TEL (0586) 76—1137 (代) FAX (0586) 77—1499
http://www.barudan.co.jp/

品番 FZ0PY40

2008年5月 作成

JH5100M00

ＢＥＶＳ－Ｚ５５６
HIGH SPEED AUTOMATIC EMBROIDERY MACHINE
高速自動刺繍ミシン

CONTENTS
目　　次

Machine layout (BEVS-Z556)
配置図 (BEVS-Z556)

00A　Table・Frame A
テーブル・フレームＡ

00B　Table・Frame B
テーブル・フレームＢ

00C　Table・Frame C
テーブル・フレームＣ

00D　Table・Frame D
テーブル・フレームＤ

01A　Head・Bed A
ヘッド・ベッドＡ

01B　Head・Bed B
ヘッド・ベッドＢ

02A　Thread cut A
糸切りＡ

02B　Thread cut B
糸切りＢ

02C　Thread cut C
糸切りＣ

03　Take up lever
天秤

04A　Needle bar A
針棒Ａ

04B　Needle bar B
針棒Ｂ

04C　Needle bar C
針棒Ｃ

04D　Needle bar D
針棒Ｄ

04E　Needle bar E
針棒Ｅ

05　Jump
ジャンプ

06　Thread guide
糸道

07A　Color change A
色換えＡ

07B　Color change B
色換えＢ

08A Drive A
駆動A

08B Drive B
駆動B

08C Drive C
駆動C

08D Drive D
駆動D

08E Drive E
駆動E

10A-1 Pantograph drive A
枠駆動A

10A-2 Pantograph drive A
枠駆動A

10B Pantograph drive B
枠駆動B

10C Pantograph drive C
枠駆動C

10D Pantograph drive D
枠駆動D

10E Pantograph drive E
枠駆動E

10F Pantograph drive F
枠駆動F

10G Pantograph drive G
枠駆動G

10H Pantograph drive H
枠駆動H

10I Pantograph drive I
枠駆動I

11A Control A
制御A

11B-1 Control B
制御B

11B-2 Control B
制御B

11C Control C
制御C

12. Accessories
付属品

INDEX
索 引

Machine layout (BEVS-Z556)
配置図 (BEVS-Z556)

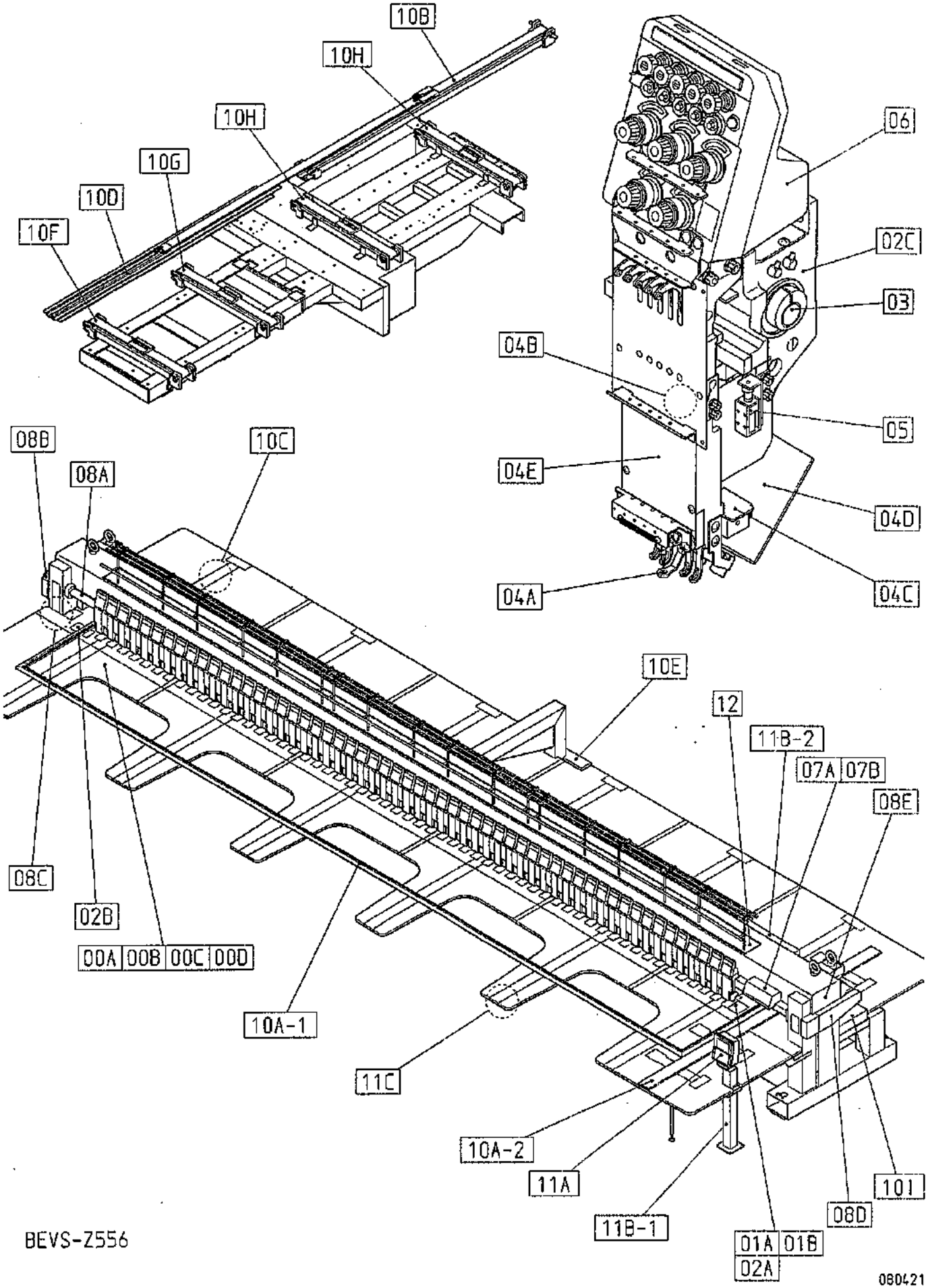

BEVS-Z556

080421

00A Table・Frame A

テーブル・フレームA

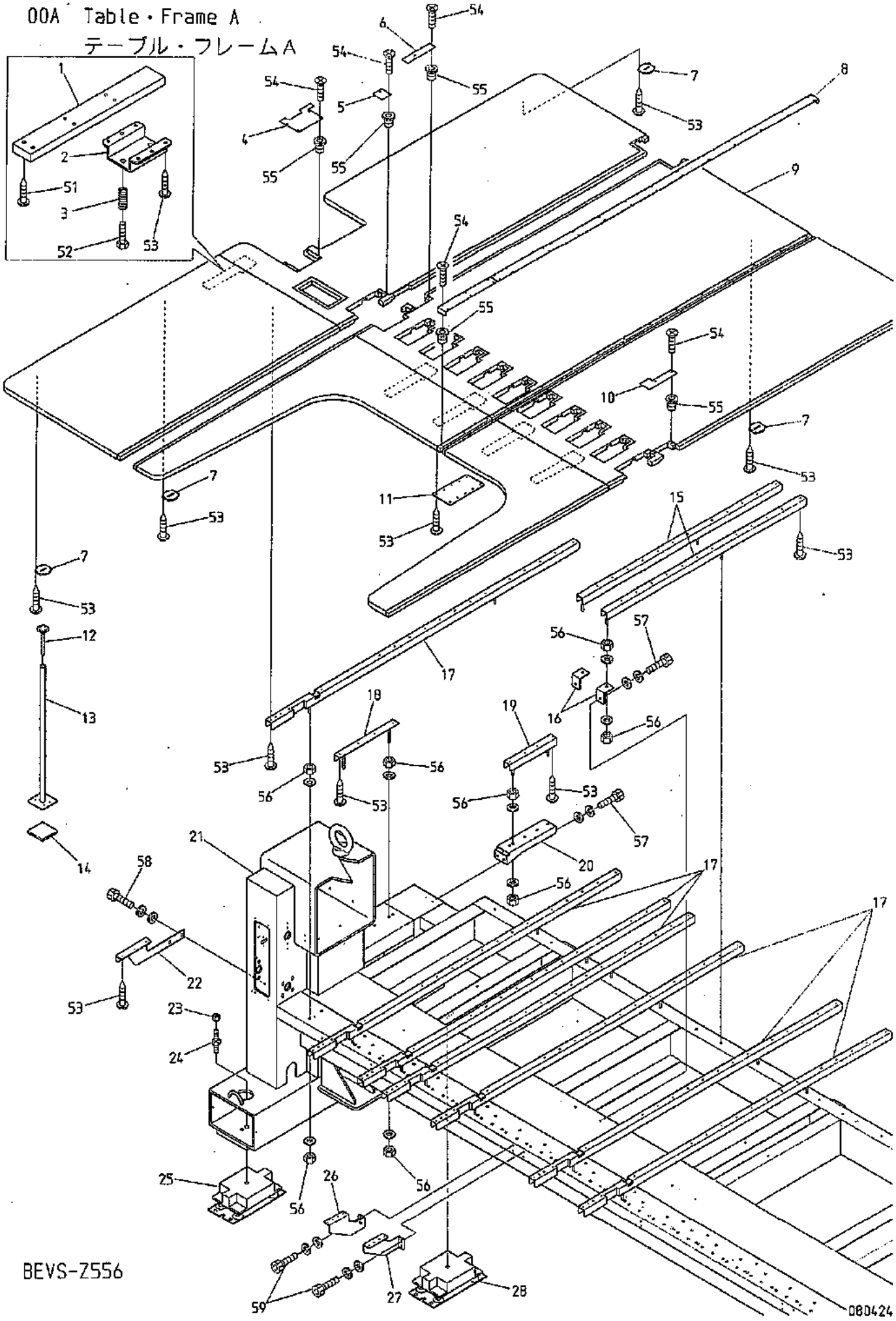

BEVS-Z556

OOA　Table・Frame A　(※ Depends on machine type)

テーブル・フレームA　(※は機種によって異なる)

ITEM	LIST No.	DESCRIPTION	部品名	Q'TY	NOTE
1	PC140070A	Table connection bar (L=295)	テーブル連結バー(L=295)	5	※
2	RR140580	Table support bracket (80L)	テーブル支エサポート(80L)	5	※
3	HR140940	Table support self-locking spring	テーブルサポート揺ミ止メバネ	5	※
4	PY250150	Lower shaft connecting servise cover	下軸連結サービスカバー	1	
5	PY250180	Bed left cover	ベッド左部カバー	1	※
6	PY250160	Bed rear servise cover A	ベッド後部サービスカバーA	1	※
7	RR140560	Table support base	テーブルサポートベース	4	※
8	PY12001A15	Table cover (H1500)	テーブルカバー(H1500)	1	※
9	4DPY56A350ZG2	Table (BEVS-56, 1500×162.4/350CT)	テーブル(BEVS-56, 1500×162.4/350CT)	1	※
10	PY250170	Bed rear servise cover B	ベッド後部サービスカバーB	1	※
11	ST140370	Table connection plate	テーブル連結プレート	1	※
12	NB0A9012213	Level adjuster (C-1275-A-4)	レベルアジャスター(C-1275-A-4)	4	※
13	NB0RR140820	Table support (770L) B	テーブルササエ(770L) B	4	※
14	NB0RR720030	Vibroisolating rubber for table support	テーブル支エ用防振ゴム	4	※
15	PY140140	Table spport (L=1316)	テーブル受ケ(L=1316)	2	※
16	SK140090	Table stay	テーブルステー	2	※
17	PY140080	Table spport (L=2035)	テーブル受ケ(L=2035)	7	※
18	RR140071	Table spport (390L)	テーブル受ケ(390L)	1	※
19	HP140111	Table support (310L)	テーブル受ケ(310L)	1	※
20	HP140120	Table support bracket (TDH)	テーブル受ケブラケット(TDH)	1	※
21	1APY56A350ZAR1	Leg frame (VS-Z556, 1500×162.4/350)	脚フレーム(VS-Z556, 1500×162.4/350)	1	※
22	RR140010	Table support (L) DS	テーブル受ケ(L) DS	1	
23	RJ720050	M20 jack nut	M20ジャッキナット	1	
24	RJ720011	Jack bolt	ジャッキボルト	2	
25	RJ720130	Box type vibroisolating unit (2.0t)	ボックス形防振ユニット(2.0t)	1	
26	ST140410	Center table support (L) BN	中間テーブル受ケ(L) BN	1	
27	ST140400	Center table support (R) BN	中間テーブル受ケ(R) BN	1	
28	A9014188	Box type vibroisolating unit (BU-1500BD)	ボックス形防振ユニット(BU-1500BD)	1	
51		Pierce screw φ5×35	十字穴付ピアスビス φ5×35		
52		Hex. bolt M8×25	六角ボルト M8×25		
53		Pierce screw φ5×23	十字穴付ピアスビス φ5×23		
54		Flush screw M4×8 (Under cut)	十字穴付皿小ネジ M4×8(アンダーカット)		
55		Rag nut (C) M4	鬼目ナット(C) M4		
56		Hex. nut M10	六角ナット M10		
57		Hex. socket bolt M8×15 (With washers)	六角穴付ボルト M8×15(平座金 バネ座金付)		
58		Hex. socket bolt M8×25 (With washers)	六角穴付ボルト M8×25(平座金 バネ座金付)		
59		Hex. socket bolt M8×20 (With washers)	六角穴付ボルト M8×20(平座金 バネ座金付)		

008 Table・Frame B
テーブル・フレームB

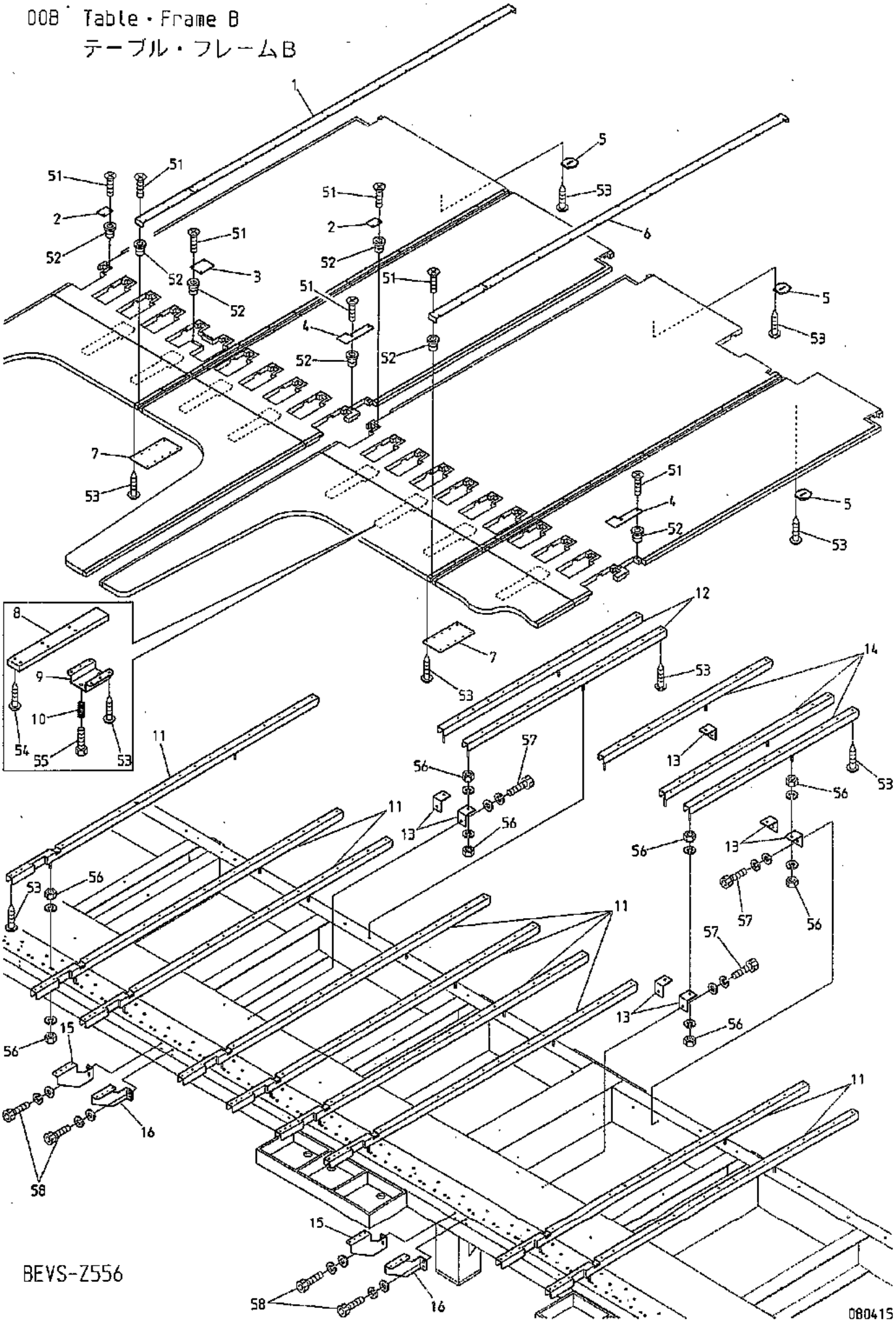

BEVS-Z556

OOB　Table・Frame B　　(※ Depends on machine type)

テーブル・フレームB　　(※は機種によって異なる)

ITEM	LIST No.	DESCRIPTION	部品名	Q'TY	NOTE
1	PY12001A15	Table cover(H1500)	テーブルカバー(H1500)	1	※
2	PY250190	Bed right cover	ベッド右部カバー	2	※
3	PY320010	Lower shaft connecting servise cover	下軸連結サービスカバー	1	※
4	PY250170	Bed rear servise cover B	ベッド後部サービスカバーB	2	※
5	RR140560	Table support base	テーブルサポートベース	3	※
6	PY12011A15	Table cover(H1500) Special	テーブルカバー(H1500) 特殊	1	※
7	ST140370	Table connection plate	テーブル連結プレート	2	※
8	PC140070A	Table connection bar(L=295)	テーブル連結バー(L=295)	8	※
9	RR140580	Table support bracket(80L)	テーブル支エサポート(80L)	8	※
10	HH140940	Table support self-locking spring	テーブルサポート緩ミ止メバネ	8	※
11	PY140080	Table spport(L=2035)	テーブル受ケ(L=2035)	9	※
12	PY140140	Table spport(L=1316)	テーブル受ケ(L=1316)	2	※
13	SK140090	Table stay	テーブルステー	8	※
14	PY140100	Table spport(L=1115)	テーブル受ケ(L=1115)	3	※
15	ST140410	Center table support(L) BN	中間テーブル受ケ(L) BN	2	
16	ST140400	Center table support(R) BN	中間テーブル受ケ(R) BN	2	
51		Flush screw M4×8(Under cut)	十字穴付皿小ネジ M4×8(アンダーカット)		
52		Rag nut(C) M4	鬼目ナット(C) M4		
53		Pierce screw φ5×23	十字穴付ピアスビス φ5×23		
54		Pierce screw φ5×35	十字穴付ピアスビス φ5×35		
55		Hex.bolt M8×25	六角ボルト M8×25		
56		Hex.nut M10	六角ナット M10		
57		Hex.socket bolt M8×15(With washers)	六角穴付ボルト M8×15(平座金 バネ座金付)		
58		Hex.socket bolt M8×20(With washers)	六角穴付ボルト M8×20(平座金 バネ座金付)		

00C Table・Frame C
テーブル・フレームC

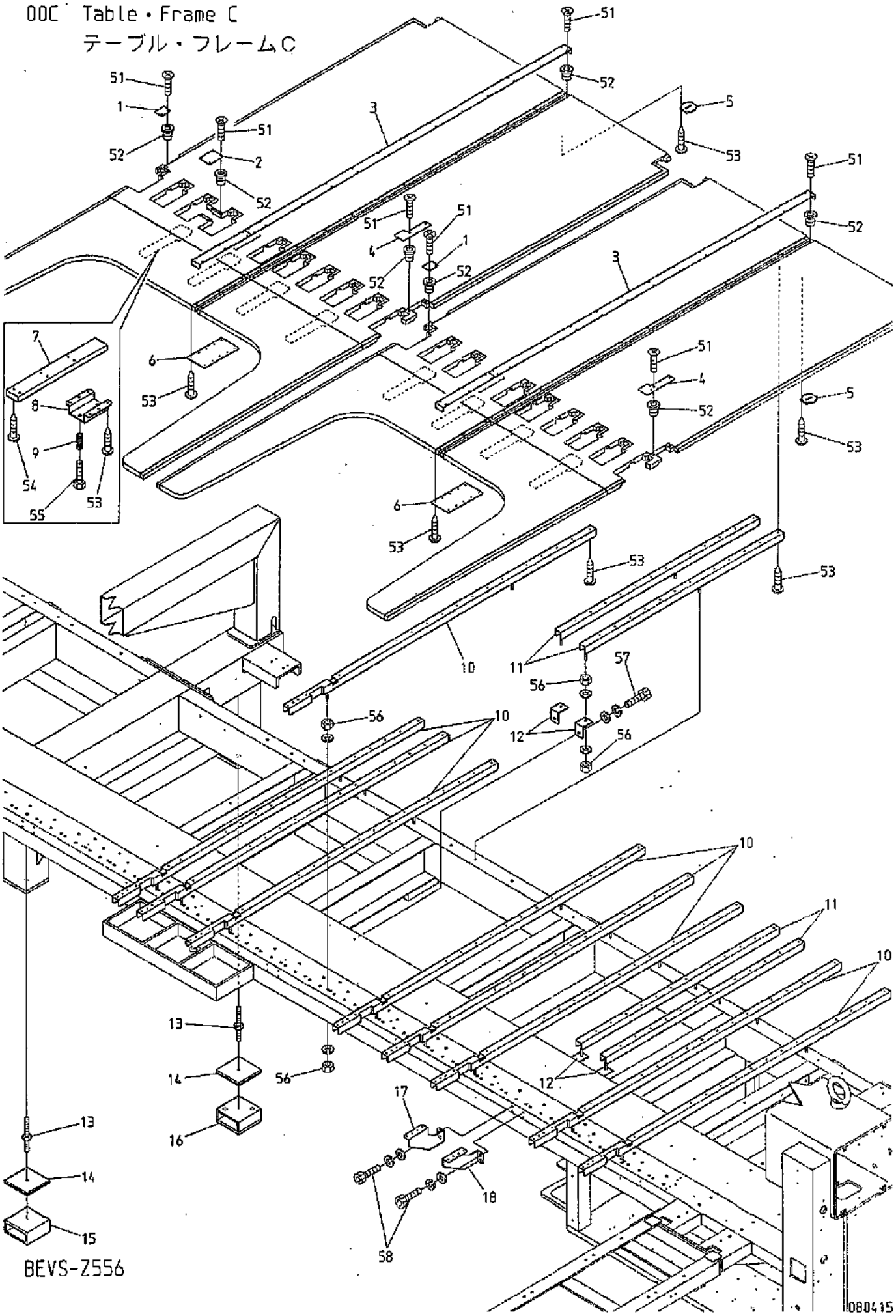

BEVS-Z556

OOC Table・Frame C (※ Depends on machine type)

テーブル・フレームC (※は機種によって異なる)

ITEM	LIST No.	DESCRIPTION	部品名	Q'TY	NOTE
1	PY250190	Bed right cover	ベッド右部カバー	2	※
2	PY320010	Lower shaft connecting servise cover	下軸連結サービスカバー	1	※
3	PY12001A15	Table cover(H1500)	テーブルカバー(H1500)	2	※
4	PY250170	Bed rear servise cover B	ベッド後部サービスカバーB	2	※
5	RR140560	Table support base	テーブルサポートベース	2	※
6	ST140370	Table connection plate	テーブル連結プレート	2	※
7	PC140070A	Table connection bar(L=295)	テーブル連結バー(L=295)	8	※
8	RR140580	Table support bracket(80L)	テーブル支エサポート(80L)	8	※
9	HH140940	Table support self-locking spring	テーブルサポート緩ミ止メバネ	8	※
10	PY140080	Table spport(L=2035)	テーブル受ケ(L=2035)	9	※
11	PY140140	Table spport(L=1316)	テーブル受ケ(L=1316)	4	※
12	SK140090	Table stay	テーブルステー	4	※
13	RJ720150	Jack bolt	ジャッキボルト	2	
14	RJ720091	Mount base a'ssy(Center)	マウント台ASSY(CENTER)	2	
15	RR110211	Lift up base(Center)	嵩上ゲ台(中間部)	1	
16	PY110080	Lift up base(Center)	嵩上ゲ台(中間部)	1	
17	ST140410	Center table support(L) BN	中間テーブル受ケ(L) BN	1	
18	ST140400	Center table support(R) BN	中間テーブル受ケ(R) BN	1	
51		Flush screw M4×8(Under cut)	十字穴付皿小ネジ M4×8(アンダーカット)		
52		Rag nut(C) M4	鬼目ナット(C) M4		
53		Pierce screw φ5×23	十字穴付ピアスビス φ5×23		
54		Pierce screw φ5×35	十字穴付ピアスビス φ5×35		
55		Hex.bolt M8×25	六角ボルト M8×25		
56		Hex.nut M10	六角ナット M10		
57		Hex.socket bolt M8×15(With washers)	六角穴付ボルト M8×15(平座金 バネ座金付)		
58		Hex.socket bolt M8×20(With washers)	六角穴付ボルト M8×20(平座金 バネ座金付)		

00D Table・Frame D
テーブル・フレームD

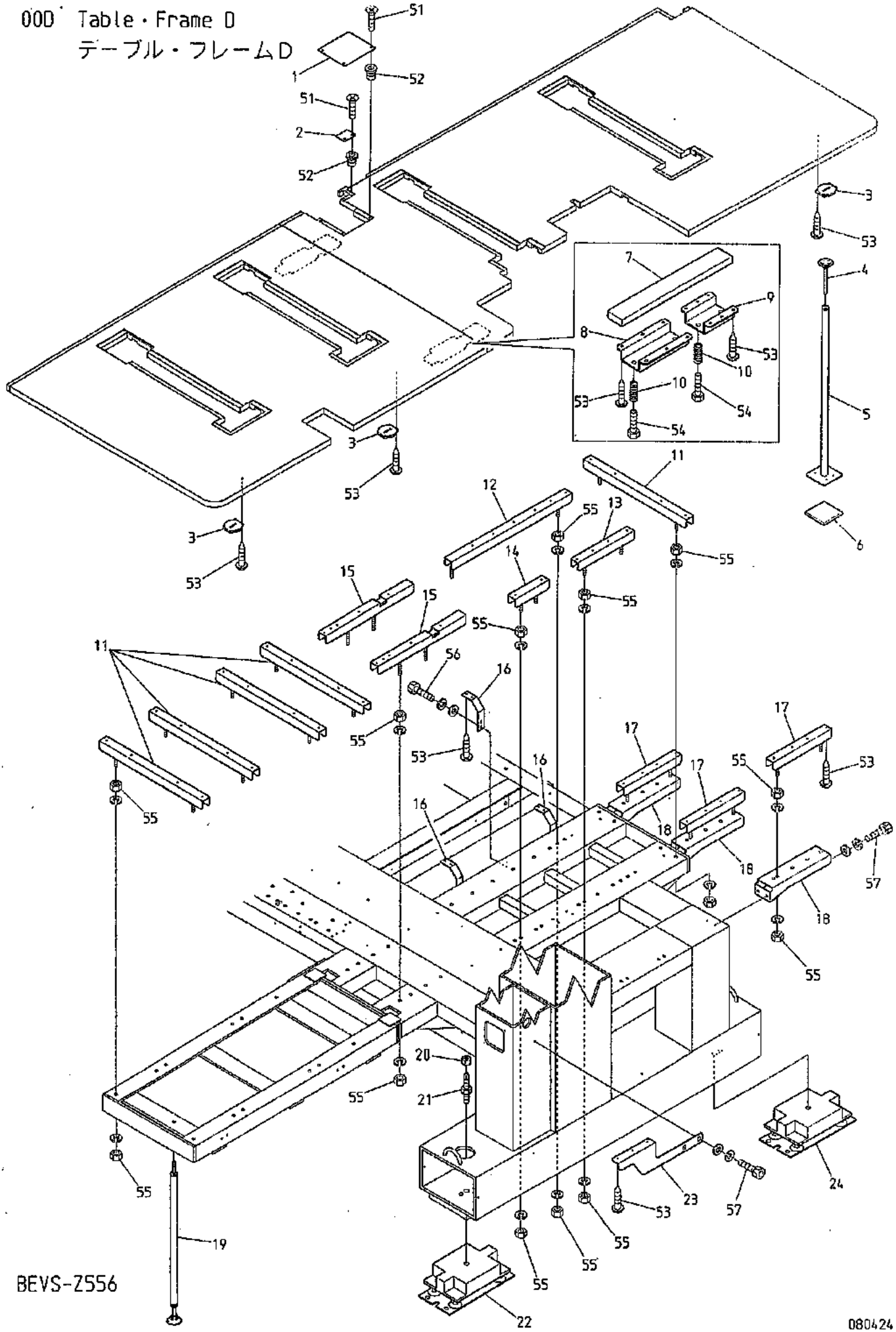

OOD Table・Frame D (※ Depends on machine type)

テーブル・フレームD (※は機種によって異なる)

ITEM	LIST No.	DESCRIPTION	部品名	Q'TY	NOTE
1	RF250091	Position coder servise cover	ポジションコーダサービスカバー	1	
2	PY250190	Bed right cover	ベッド右部カバー	1	
3	RR140560	Table support base	テーブルサポートベース	3	※
4	NBOA9012213	Level adjuster(C-1275-A-4)	レベルアジャスター(C-1275-A-4)	3	※
5	NBORR140820	Table support(770L) B	テーブルササエ(770L) B	3	※
6	NBORR720030	Vibroisolating rubber for table support	テーブル支エ用防振ゴム	3	※
7	PC140070B	Table Connection bar(L=295) without hole	テーブル連結バー(L=295) 穴無	2	※
8	HP140090	Table support bracket	テーブル支エサポート	2	※
9	RR140580	Table support bracket(80L)	テーブル支エサポート(80L)	2	※
10	HH140940	Table support self-locking spring	テーブルサポート緩ミ止メバネ	4	※
11	PY140010	Table spport(L=554)	テーブル受ケ(L=554)	5	※
12	PY140120	Table spport(L=640)	テーブル受ケ(L=640)	1	※
13	PY140130	Table spport(L=300)	テーブル受ケ(L=300)	1	※
14	RR140550	Table support(180L)	テーブル受ケ(180L)	1	※
15	ST140360	Table spport(L=470) CH	テーブル受ケ(L=470) CH	2	※
16	PC140090	Table support	テーブル支エ	3	
17	HP140111	Table support(310L)	テーブル受ケ(310L)	3	
18	HP140120	Table support bracket(TDH)	テーブル受ケブラケット(TDH)	3	
19	PY140150	Rail level adjuster(600)	レールレベルアジャスター(600)	1	
20	RJ720050	M20 jack nut	M20ジャッキナット	1	
21	RJ720011	Jack bolt	ジャッキボルト	2	
22	RJ720130	Box type vibroisolating unit(2.0t)	ボックス形防振ユニット(2.0t)	1	
23	RR140000	Table support(R) DS	テーブル受ケ(R) DS	1	
24	A9014188	Box type vibroisolating unit(BU-1500BD)	ボックス形防振ユニット(BU-1500BD)	1	
51		Flush screw M4×8(Under cut)	十字穴付皿小ネジ M4×8(アンダーカット)		
52		Rag nut(C) M4	鬼目ナット(C) M4		
53		Pierce screw φ5×23	十字穴付ピアスビス φ5×23		
54		Hex.bolt M10×25	六角ボルト M10×25		
55		Hex.nut M10	六角ナット M10		
56		Hex.socket bolt M8×25(With washers)	六角穴付ボルト M8×25(平座金,バネ座金付)		
57		Hex.socket bolt M8×25	六角穴付ボルト M8×25		

01A Head・Bed A
ヘッド・ベッドA

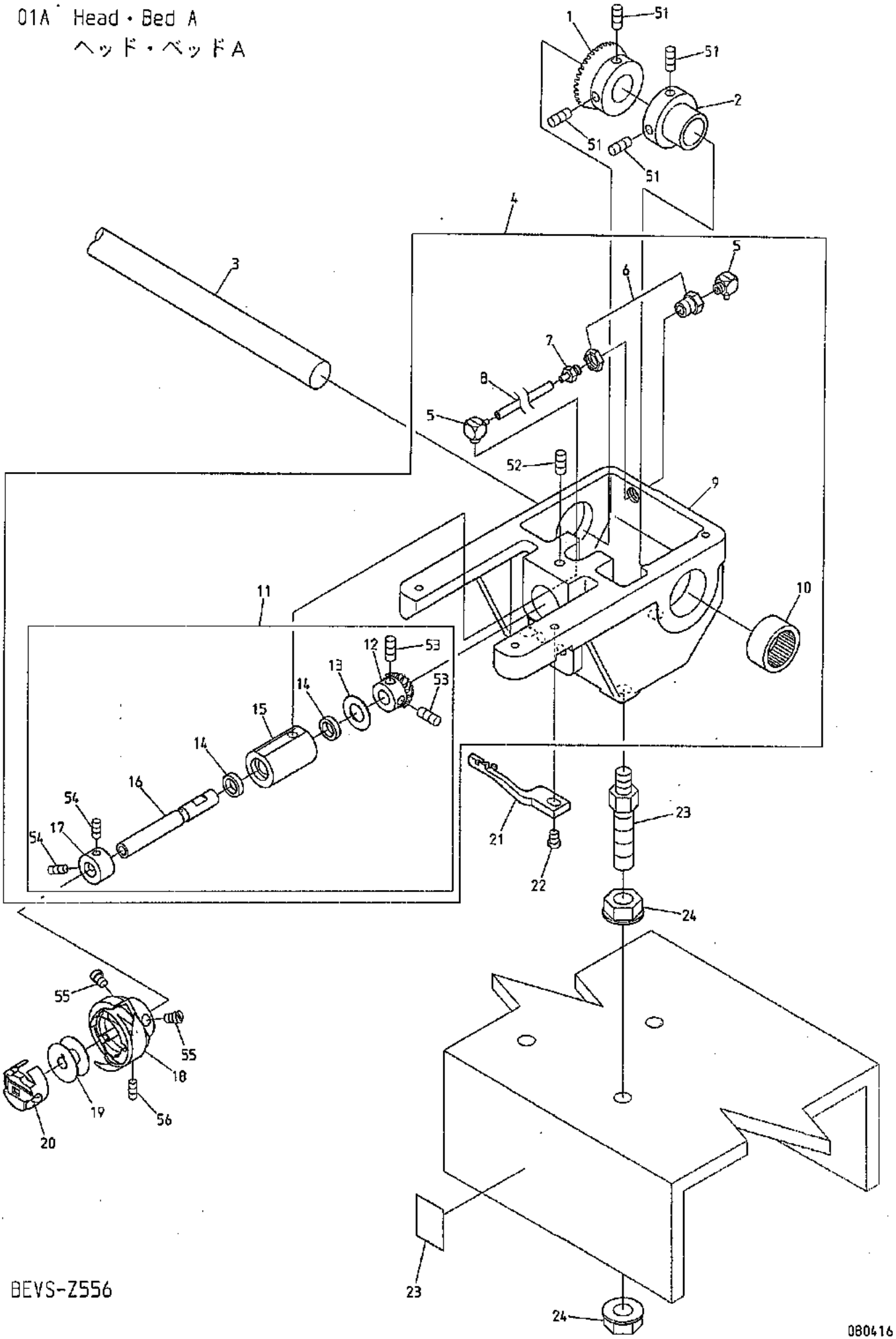

BEVS-Z556

080416

01A　Head・Bed A

ヘッド・ベッドA

(H=Head Q'TY)

(H＝頭数)

ITEM	LIST No.	DESCRIPTION	部品名	Q'TY	NOTE
1	HP321082	Lower shaft connecting gear(Large gear)	下軸連結ギヤー(大ギヤー)	H×1	
2	HP321090C	Lower shaft connecting shaft collar	下軸連結シャフトカラー	H×1	
3	HB320070	Connecting shaft φ15×3300	連結シャフト φ15×3300	1	
4	PY210040	Adjust bed a'ssy for automatic feed oil	自動給油用アジャストベッドASSY	H×1	
5	A9017025	Elbow for nylons tube(M-5ALN-4)	ナイロンチューブ用バーブエルボ(M-5ALN-4)	H×2	
6	A9017027	Partition union(M-5E)	隔壁ユニオン(M-5E)	H×1	
7	A9017026	Joint for nylons tube(M-5AN-4)	ナイロンチューブ用バーブ継手(M-5AN-4)	H×1	
8	A9017028	Pipe(φ4)	パイプ(φ4)	H×1	
9	PY210050	Adjust bed for automatic feed oil	自動給油用アジャストベッド	H×1	
10	A9011111	Needle bearing(TLA-2012Z)	ニードルベアリング(TLA-2012Z)	H×1	
11	RV220001	Lower shaft a'ssy for automatic feed oil (Small bobbin)	自動給油用下軸ASSY (小釜)	H×1	
12	HP220712	Lower shaft gear(Small gear)	下軸ギヤー(小ギヤー)	H×1	
13	HT220061	Thrust washer(Lower shaft)	スラストワッシャ(下軸)	H×1	
14	A9015028	Seal OS8123	シール OS8123	H×2	
15	RV220021	Lower shaft metal for automatic feed oil	自動給油用下軸メタル	H×1	
16	RV220010	Small bobbin lower shaft for automatic feed oil	自動給油用小釜下軸	H×1	
17	HP220680C	Lower shaft collar(Small bobbin)	下軸カラー(小釜)	H×1	
18	KF221100	Feed oil eccentricity DLC rotating hook (KHS12-RYPOEOW21C)	給油偏芯DLC釜 (KHS12-RYPOEOW21C)	H×1	
19	FA909018	Bobbin(Aluminum) (Small bobbin)	ボビン(アルミ) (小釜)	H×1	
20	KF221020	Bobbin case(4B19-S6-BA)	ボビンケース(4B19-S6-BA)	H×1	
21	HV270372	Rotating hook bobbin case holder position bracket(MK6R2) strengthening type	釜止メ(MK6R2) 強化タイプ	H×1	
22	A9012313	Screw(SM11/64 40×10) flat bed	釜止メネジ(SM11/64 山40×10) 平ベッド	H×1	
23	SC210000	Adjust bolt	アジャストボルト	H×3	
24	SC210010	Adjust nut M10	アジャストナット M10	H×6	
25	PY210060	Number label(1-56)	番号ラベル(1-56)	H×1	
51		Hex.socket set screw M5×8	六角穴付止メネジ M5×8		
52		Hex.socket set screw(Flat point) M5×8	六角穴付止ネジ(平先) M5×8		
53		Hex.socket set screw M5×5	六角穴付止メネジ M5×5		
54		Hex.socket set screw M4×4	六角穴付止ネジ M4×4		
55		Screw(SM11/64 40×5)	すり割り付平小ネジ(SM11/64 山40×5)		
56		Set screw(SM11/64 40×4)	すり割り付穴止メネジ(SM11/64 山40×4)		

01B Head・Bed B

ヘッド・ベッドB

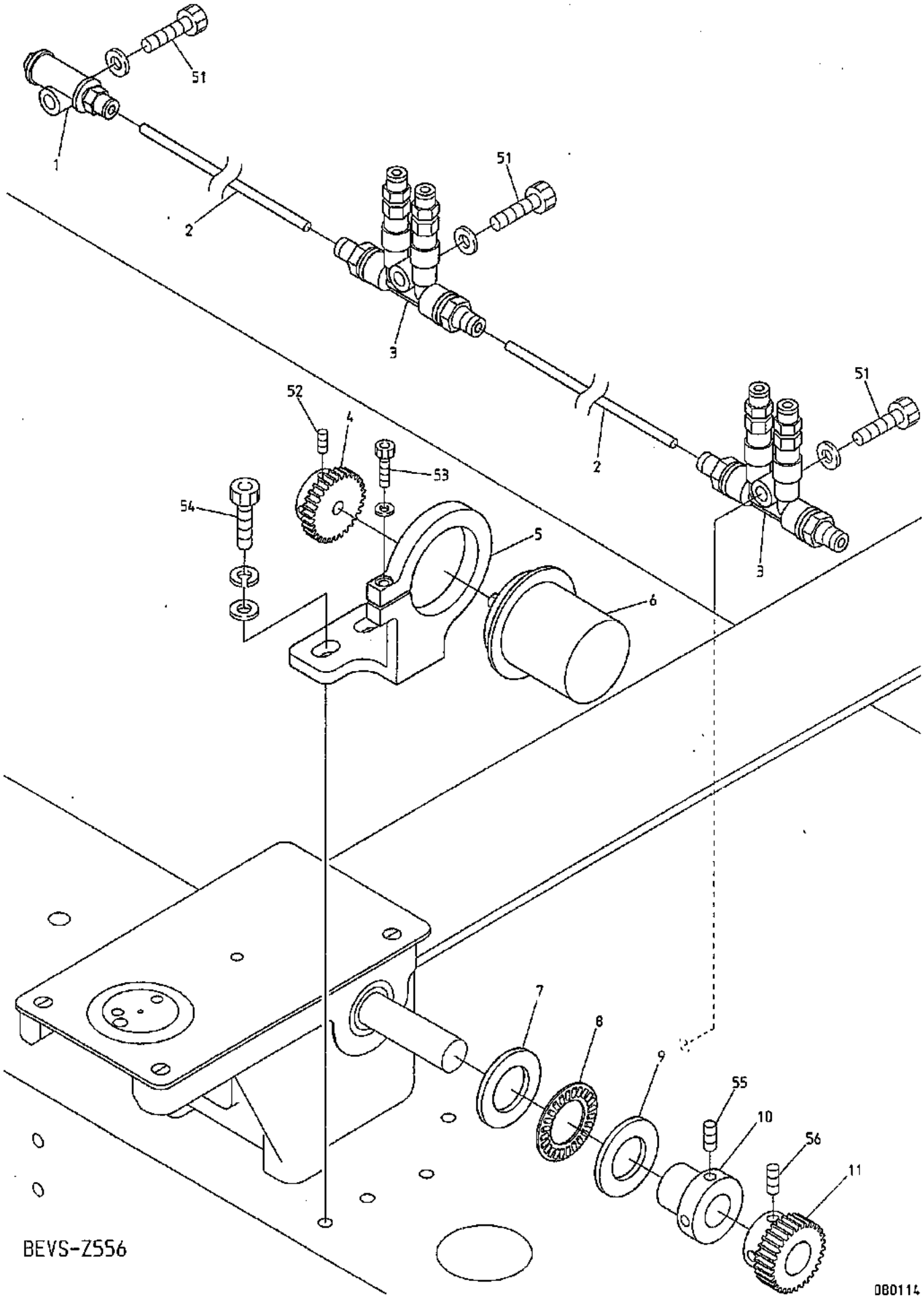

01B　Head·Bed B

ヘッド・ベッドB

ITEM	LIST No.	DESCRIPTION	部品名	Q'TY	NOTE
1	RV610060	Junction a'ssy(For deflation)	ジャンクションASSY(空気抜キ用)	1	
2	A9017028	Pipe(φ4)	パイプ(φ4)	1	
3	RV610072	Plunger a'ssy(2 ports)	デスタープランジャーASSY(2口)	H／2	
4	HP321720C	Encoder driving gear No.2	エンコーダ駆動ギヤー No.2	1	
5	HP331924	Encoder retainer	エンコーダ保持器	1	
6	KN511020	Position coder TS5307N54	ポジションコーダー TS5307N54	1	
7	RP510020	Thrust washer out ring	スラストワッシャー外輪	1	
8	A9010100	Thrust bearing(AXK1104)	スラストベアリング(AXK1104)	1	
9	A9010101	Thrust bearing(WS81104)	スラストベアリング(内輪WS81104)	1	
10	HH481970C	Pulse motor connecting shaft collar	パルスモーター連結シャフトカラー	1	
11	HP321710C	Encoder driving gear No.1	エンコーダ駆動ギヤー No.1	1	
51		Hex.socket bolt M6×20(With spring washer)	六角穴付ボルト M6×20(バネ座金付)		
52		Hex.socket set screw M4×8	六角穴付止メネジ M4×8		
53		Hex.socket bolt M4×14	六角穴付ボルト M4×14		
54		Hex.socket bolt M6×25	六角穴付ボルト M6×25		
55		Hex.socket set screw M5×8	六角穴付止メネジ M5×8		
56		Hex.socket set screw M5×5	六角穴付止メネジ M5×5		

02A Thread cut A
糸切りA

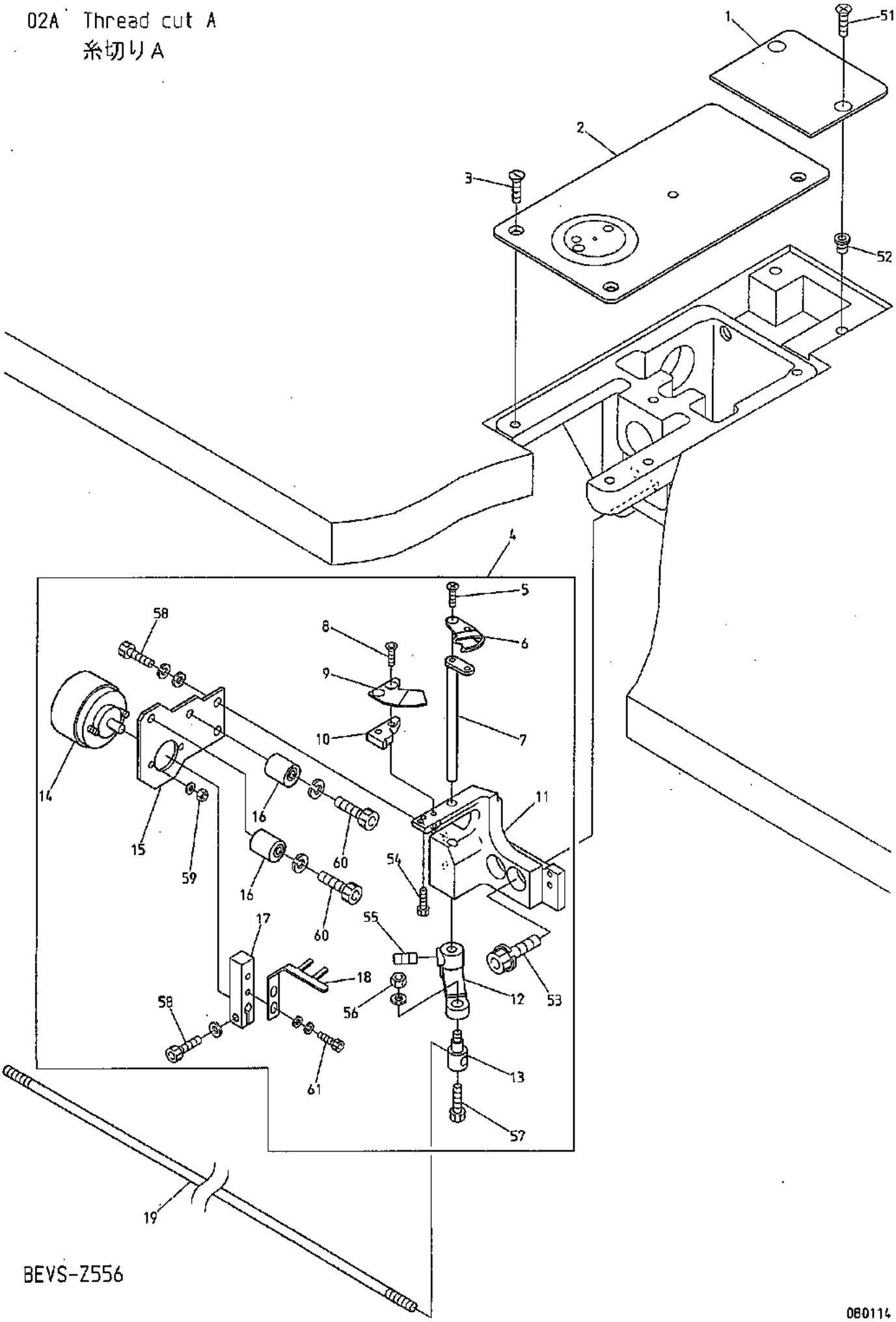

BEVS-Z556

080114

０２Ａ　Thread cut A　　(H=Head Q'TY)

糸切りＡ　　（Ｈ＝頭数）

ITEM	LIST No.	DESCRIPTION	部品名	Q'TY	NOTE
1	RV610140	Bed back side service cover (For automatic feed oil)	ベッド後部サービスカバー (自動給油用)	４４	
2	HV250010	Throat plate	針板	Ｈ×１	
3	KF250900	Throat plate set screw(SM11/64 40×7)	針板止メネジ(SM11/64 L40×7)	Ｈ×３	
4	HV270381	Thread cut a'ssy(MK6R2)	糸切本体ASSY(MK6R2)	Ｈ×１	
5	HV270440	Drive knife set screw(MK6)	動メス止メネジ(MK6)	Ｈ×１	
6	HV270340	Drive knife(MK6R2)	動メス(MK6R2)	Ｈ×１	
7	HV270330	Knife drive lever(MK6R2)	メス駆動レバー(MK6R2)	Ｈ×１	
8	HV270420	Fixed knife set screw(MK6R2)	固定メス止メネジ(MK6R2)	Ｈ×２	
9	HV270310	Fixed knife	固定メス	Ｈ×１	
10	HV270320	Fixed knife base(MK6R2)	固定メス土台(MK6R2)	Ｈ×１	
11	HV270071	Thread cut knife base(MK6)	糸切りメス土台(MK6)	Ｈ×１	
12	HV270090C	Knife lever	メスレバー	Ｈ×１	
13	KF230640C	Lock connecting bar clamp	ロック連結棒クランプ	Ｈ×１	
14	A9056047	Rotary solenoid 3EL25-35×3×8×9 M050276R	ロータリーソレノイド 3EL25-35×3×8×9 M050276R	Ｈ×１	
15	HV270030C	Solenoid stay	ソレノイドステー	Ｈ×１	
16	KN272401	Stopper eccentric	ストッパーエキセン	Ｈ×２	
17	HV270100C	Solenoid lever	ソレノイドレバー	Ｈ×１	
18	HV270020	Upper thread separate hook	上糸よりわけフック	Ｈ×１	
19	PY330150	Lock connecting rod L=975	ロック連結ロッド L=975	1	
51		Flush screw M4×8(Under cut)	十字穴付皿小ネジ M4×8(アンダーカット)		
52		Rag nut(C) M4	鬼目ナット(C) M4		
53		Hex.socket bolt M6×20(Spring washer)	六角穴付ボルト M6×20(バネ座金付)		
54		Hex.socket bolt M2.6×6	六角穴付ボルト M2.6×6		
55		Hex.socket set screw M5×6	六角穴付止メネジ M5×6		
56		Hex.nut M4	六角ナット M4		
57		Hex.socket bolt M4×8	六角穴付ボルト M4×8		
58		Hex.socket bolt M4×10	六角穴付ボルト M4×10		
59		Hex.nut M3	六角ナット M3		
60		Hex.socket bolt M4×20	六角穴付ボルト M4×20		
61		Hex.socket bolt M3×10	六角穴付ボルト M3×10		

02B Thread cut B
糸切りB

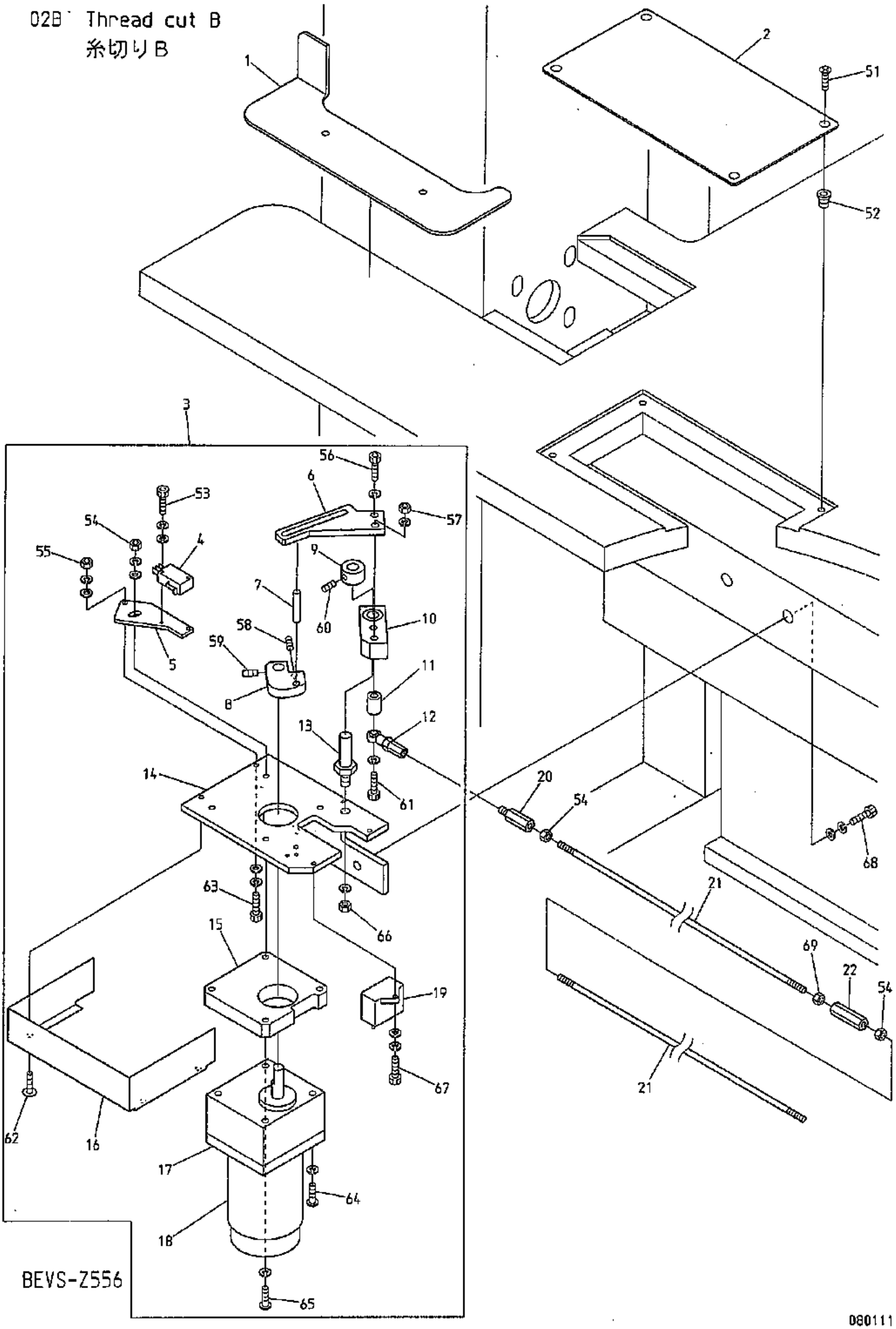

080111

02B Thread cut B
糸切りB

ITEM	LIST No.	DESCRIPTION	部品名	Q'TY	NOTE
1	RR250760	Plate for side way roll to roll L (56-head correspondence)	横原反用プレートL (56頭対応)	1	
2	KC271440	Drive section service cover	駆動部サービスカバー	1	
3	PY270070	Thread cutter central drive BN	糸切り集中駆動部 BN	1 set	
4	A9052078	Micro switch(D2VW-01L2A-1)	マイクロスイッチ(D2VW-01L2A-1)	1	
5	PY270030	LS bracket	LSブラケット	1	
6	HV270360	Motor lever(MK6R2)	モーターレバー(MK6R2)	1	
7	KN272350	Drive pin φ6(L=35)	駆動ピン φ6(L=35)	1	
8	HV270350	Drive cam(MK6R2)	駆動カム(MK6R2)	1	
9	KC330180	Collar φ10	カラー φ10	1	
10	KN271782	Drive lever	駆動レバー	1	
	A9010064	Needle bearing(HMK1015.NTN)	ニードルベアリング(HMK1015.NTN)	1	
11	KN271800	Drive lever collar	駆動レバーカラー	1	
12	A9012002	Uniball joint(PR-6)	ユニボールジョイント(PR-6)	1	
13	KN271750	Motor lever rotary shaft	モーターレバー回転軸	1	
14	PY270020	Motor bracket	モーターブラケット	1	
15	PY270040	Motor spacer	モータースペーサ	1	
16	PY270050	Motor bracket cover	モーターブラケットカバー	1	
17	A9065135	Gear head(4GN25S)	ギヤヘッド(4GN25S)	1	
18	A9065136	Reversible motor(4RK25S-AW2J)	レバーシブルモーター(4RK25S-AW2J)	1	
19	A9054043	Condenser(SH-N.5MF-U.200V AC)	コンデンサー(SH-N.5MF-U.200V AC)	1	
20	HH330760	Hex.connecting bar	六角連結棒	1	
21	PY330160	Lock connecting rod L=1780	ロック連結ロッド L=1780	4	
22	HH330770	Hex.connecting stick 35L	六角連結棒 35L	5	
51		Flush screw M4×8(Undercut)	十字穴付皿小ネジ M4×8(アンダーカット)		
52		Rag nut(C) M4	鬼目ナット(C) M4		
53		Hex.socket bolt M3×15	六角穴付ボルト M3×15		
54		Hex.nut M5	六角ナット M5		
55		Hex.nut M4(With washers)	六角ナット M4(平座金 バネ座金付)		
56		Hex.socket bolt M6×15	六角穴付ボルト M6×15		
57		Hex.nut M6	六角ナット M6		
58		Hex.socket set screw(Flat point) M5×8	六角穴付止メネジ(平先) M5×8		
59		Hex.socket set screw(Dog point) M5×8	六角穴付止メネジ(棒先) M5×8		
60		Hex.socket set screw M5×6	六角穴付止メネジ M5×6		
61		Hex.socket bolt M6×75	六角穴付ボルト M6×75		
62		Truss screw M4×6	十字穴付トラスネジ M4×6		
63		Hex.socket bolt M4×18	六角穴付ボルト M4×18		
64		Pan screw M5×65	十字穴付ナベ小ネジ M5×65		
65		Pan screw M5×75	十字穴付ナベ小ネジ M5×75		
66		Hex.nut M8	六角ナット M8		
67		Hex.socket bolt M4×10(With washers)	六角穴付ボルト M4×10(平座金 バネ座金付)		
68		Hex.socket bolt M8×25	六角穴付ボルト M8×25		
69		Hex.nut M5(Left-hand thread)	六角ナット M5(左ネジ)		

02C Thread cut C
糸切りC

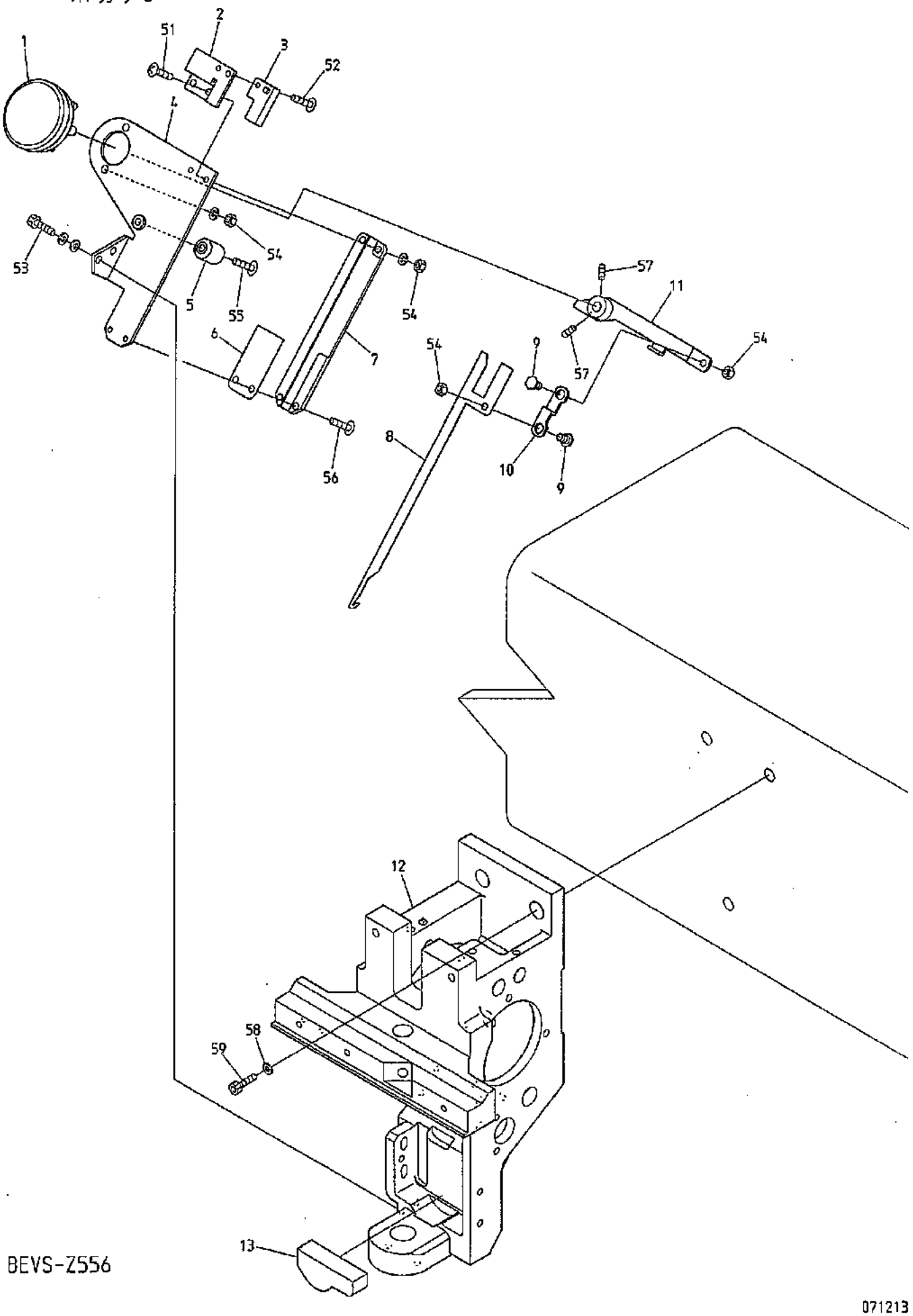

BEVS-Z556

071213

02C Thread cut C
糸切りC

(H=Head Q'TY)
(H＝頭数)

ITEM	LIST No.	DESCRIPTION	部品名	Q'TY	NOTE
1	A9056038	Rotary solenoid 4ER45-33×3×8×9 (ETL)	ロータリーソレノイド 4ER45-33×3×8×9 (ETL)	H×1	
2	KL270260C	Switch stay	スイッチステー	H×1	
3	A9052028	Proximity switch(RS-603)	近接スイッチ(RS-603)	H×1	
4	SG270081	Thread away base	糸払イベース	H×1	
5	KN272401	Stopper eccentric	ストッパーエキセン	H×1	
6	KL270450	Hook guide plate	フックガイドプレート	H×1	
7	KL270091	Thread away hook guide	糸払イフックガイド	H×1	
8	KL270101	Thread away hook	糸払イフック	H×1	
9	KL270131C	Lever connecting pin	レバー連結ピン	H×2	
10	KL270120C	Connecting plate	連結プレート	H×1	
11	SG270090	Thread away solenoid lever	糸払イソレノイドレバー	H×1	
12	PY210000	Arm(Z5HT)	アーム(Z5HT)	H×1	
13	SG230280	Oil save felt	油溜フェルト	H×1	
51		Truss screw M3×10	十字穴付トラス小ネジ M3×10		
52		Truss screw M3×6(With plain washer)	十字穴付トラス小ネジ M3×6 (平座金付)		
53		Hex.socket bolt M4×12(With spring washer)	六角穴付ボルト M4×12 (バネ座金付)		
54		Hex.nut M4(With spring washer)	六角ナット M4 (バネ座金付)		
55		Truss screw M4×16	十字穴付トラス小ネジ M4×16		
56		Truss screw M3×8	十字穴付トラス小ネジ M3×8		
57		Hex.socket set screw M4×8	六角穴付止メネジ M4×8		
58		Disc spring 8	皿バネ 8		
59		Hex.socket bolt M8×25	六角穴付ボルト M8×25		

03 Take up lever
天秤

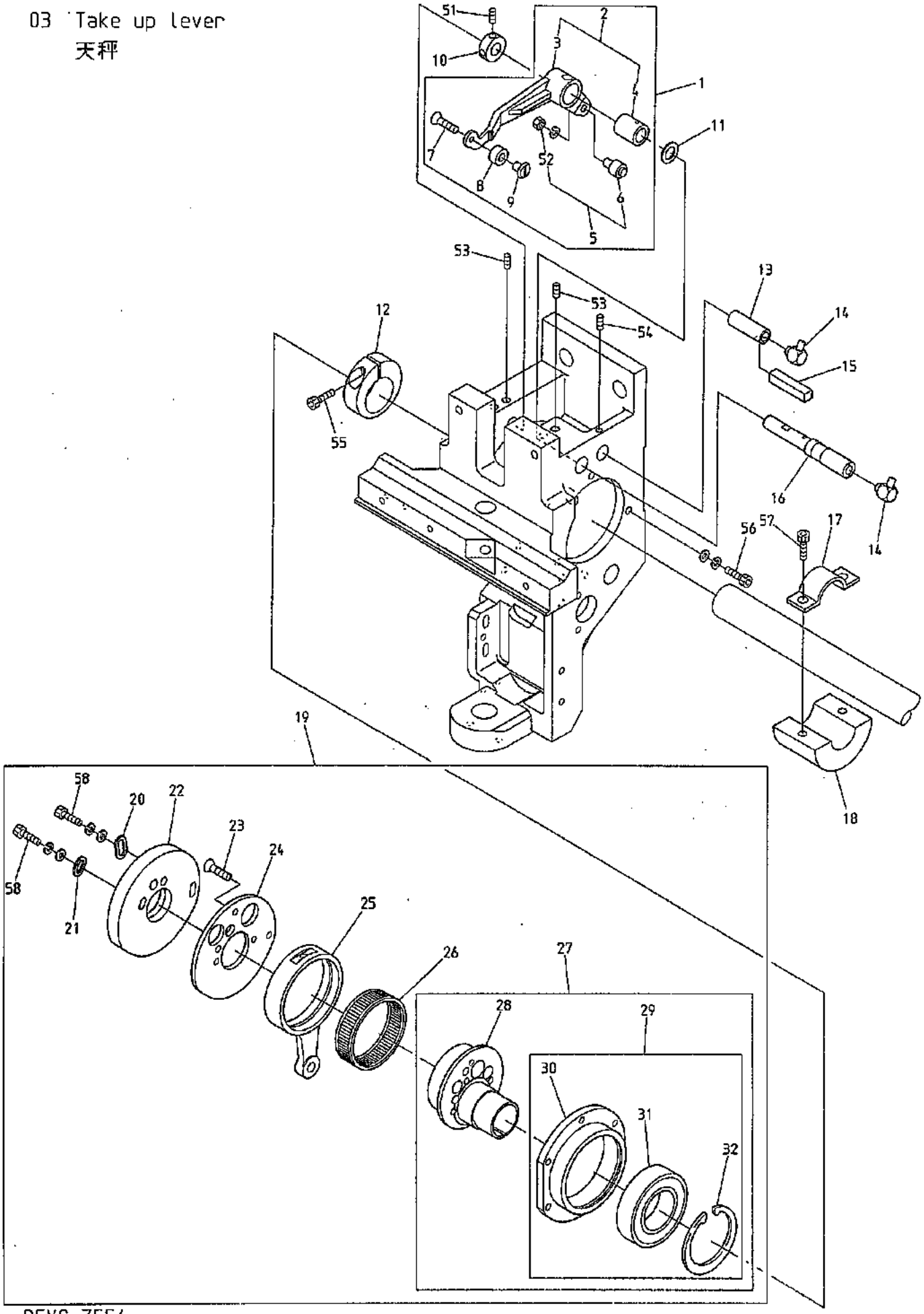

BEVS-Z556

080111

03 Take up lever 天秤

(H=Head Q'TY)
(H＝頭数)

ITEM	LIST No.	DESCRIPTION	部品名	Q'TY	NOTE
1	RV230070	Take up lever driving lever a'ssy	天秤駆動レバーa'ssy	H×1	
2	RH230801	Take up lever driving lever(Metal)	天秤駆動レバー(メタル圧入)	H×1	
3	RH230311	Take up lever driving lever	天秤駆動レバー	H×1	
4	RH230810	Take up lever metal	天秤駆動レバーメタル	H×1	
5	KF230501	Take up lever roller a'ssy	天秤コロa'ssy	H×1	
6	KF230680	Cam followers(KR×4×7.9×15-1P×1)	カムフォロア(KR×4×7.9×15-1P×1)	H×1	
7	HB230650	Flush screw(With adhesion)	十字穴付皿小ネジ(接着剤付)	H×1	
8	RV230060C	Take up lever driving roller	天秤駆動コロ(消音タイプ) Z05	H×1	
9	RD230130C	Take up lever driving roller shaft	天秤駆動コロ軸	H×1	
10	HB230800	Take up lever drive lever fixed pin set collar	天秤駆動レバー固定ピンセットカラー	H×1	
11	RH230610	Thrust washer	スラストワッシャー	H×1	
12	RH230330C	Needle bar driving cam set collar	針棒駆動カム締付カラー	H×1	
13	RV610010	Feed oil joint	給油継手	H×1	
14	A9017025	Elbow for nylons tube(M-5ALN-4)	ナイロンチューブ用バーブエルボ(M-5ALN-4)	H×2	
15	RV610020	Feed oil felt	給油フェルト	H×1	
16	RH230320	Take up lever driving lever fixing pin	天秤駆動レバー固定ピン	H×1	
17	RR320030C	Balancer set plate(For φ20 shaft)	バランサー止メ金具(φ20軸用)	53	
18	RR320021C	Balancer for φ20 shaft	バランサー φ20軸用	53	
19	RR230250	Take up lever·Needle bar drive a'ssy	天秤・針棒駆動a'ssy	H×1	
20	HB230080C	Washer for cam(2)	カム用ワッシャー(2)	H×1	
21	HB230070C	Washer for cam(1)	カム用ワッシャー(1)	H×1	
22	RR230240	Take up lever cam H6S φ20 MC-nylon	天秤カム H6S φ20 MCナイロン	H×1	
23	HB230620	Flush screw	十字穴付皿小ネジ(浸炭焼入)	H×3	
24	RH230300	Take up lever cam base	天秤カムベース	H×1	
25	RH230280	Needle bar crank rod	針棒クランクロッド	H×1	
26	RH230271	Needle bearing	ニードルベアリング	H×1	
27	RN230010	Needle bar driving cam a'ssy	針棒駆動カムa'ssy	H×1	
28	RN230020C	Needle bar driving cam(Eccentric 9.2 φ20)	針棒駆動カム(偏心9.2 φ20)	H×1	
29	RN230030	Bearing case a'ssy	ベアリングケースa'ssy	H×1	
30	RN230040	Bearing case	ベアリングケース	H×1	
31	A9010073	Ball bearing(6005ZZ)	ボールベアリング(6005ZZ)	H×1	
32	A9012421	C-ring for hole φ47	C型止メ輪穴用 φ47	H×1	
51		Hex.socket set screw M4×4(With adhesion)	六角穴付止ネジ M4×4(接着剤付)		
52		Hex.nut M4(With spring washer)	六角ナット M4(バネ座金付)		
53		Hex.socket set screw M5×5	六角穴付止メネジ M5×5		
54		Hex.socket set screw(Flat point) M4×8	六角穴付止メネジ(平先) M4×8		
55		Hex.socket bolt M5×18	六角穴付ボルト M5×18		
56		Hex.socket bolt M4×15(With washers)	六角穴付ボルト M4×15(平座金 バネ座金付)		
57		Hex.socket bolt M5×15	六角穴付ボルト M5×15		
58		Hex.socket bolt M4×8	六角穴付ボルト M4×8		

04A Needle bar A
針棒A

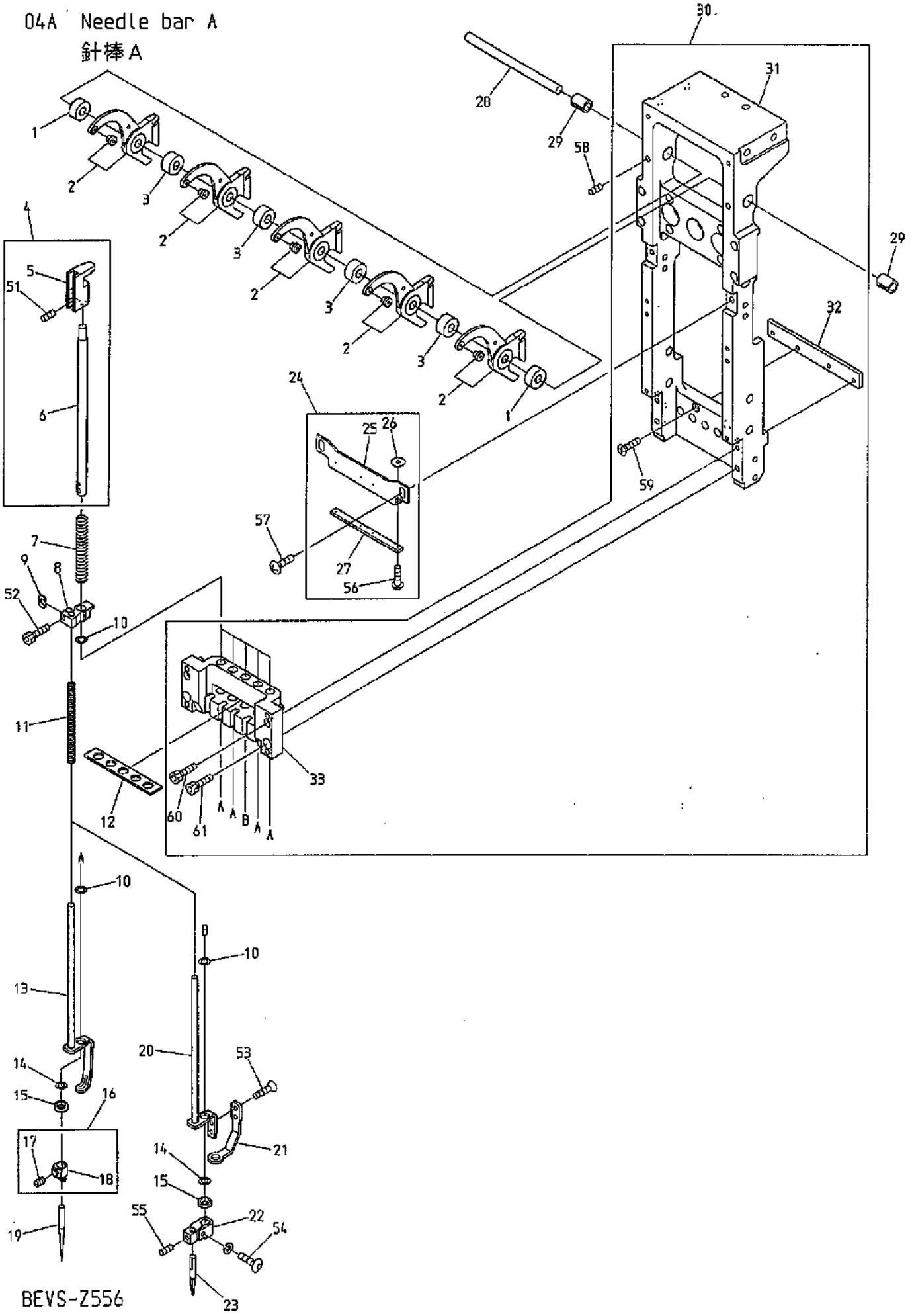

BEVS-Z556

071214

04A Needle bar A

針棒A

(H=Head Q'TY)

(H＝頭数)

ITEM	LIST No.	DESCRIPTION	部品名	Q'TY	NOTE
1	SG230230	Take up lever spacer(t=6.1)	天秤スペーサー(t=6.1)	H×2	
2	KX230152	Take up lever(ZN multi)	天秤(ZNマルチ)	H×5	
3	KX230141	Take up lever spacer	天秤スペーサー	H×4	
4	RD230480	Needle bar a'ssy	針棒a'ssy	H×5	
5	RD230490	Needle bar guide	針棒ガイド	H×5	
6	RH230410C	Needle bar	針棒	H×5	
7	HT230251	Needle bar spring(Upper)	針棒バネ(上)	H×5	
8	HT230330	Cloth hold set clamp	布押エセットクランプ	H×5	
9	HT230263	Washer for set clamp	セットクランプ用座金	H×5	
10	A9014167	O-ring SS065	Oリング SS065	H×5	
11	SG230220	Needle bar spring lower	針棒バネ 下	H×5	
12	SU230082	Needle bar felt	針棒フェルト	H×1	
13	RD230370C	Cloth hold(Z04)	布押エ(Z04)	H×4	
14	KF232130	O-ring(1B-AS568-902) C03091B	Oリング(1B-AS568-902) C03091B	H×5	
15	HT230120	Washer 2.4	ジュラコンワッシャー 2.4	H×5	
16	RH230440	Needle clamp(With hook.set screw)	針止メ(フック・止メネジ付)	H×4	
17	RH230460	Needle clamp screw	針止ネジ	H×4	
18	RH230450	Needle clamp(With hook)	針止メ(フック付)	H×4	
19	FN070011RG	Needle(DBXK5 11RG)	針(DBXK5 11RG)	H×4	
20	HT260121	Cord attachment presser foot(YN)	コードアタッチメント布押エ(YN)	H×1	
21	PY230040	Boring set(Z5HT)	ボーリング押エ(Z5HT)	H×1	
22	PY230030	Boring base(Z5HT)	ボーリングベース(Z5HT)	H×1	
23	KF231110	Boring knife	ボーリングメス	H×1	
24	SU230040	Needle bar stocker a'ssy	針棒ストッカーAssy	H×1	
25	SU230050	Naadle bar stocker	針棒ストッカー	H×1	
26	A9012455	Push nut for shaft 1.2	プッシュナット軸用 呼び1.2	H×4	
27	SU230060	Urethane stocker	ウレタンストッカー	H×1	
28	MN230060	Take up lever shaft	天秤シャフト	H×1	
29	SG230200	Take up lever collar(Z12)	天秤割カラー(Z12)	H×2	
30	SU230001	Slide block set	スライドブロックセット	H×1	
31	SU230011	Slide block	スライドブロック	H×1	
32	MN230020	Bearing plate	ベアリングプレート	H×1	
33	SU230020	Needle bar base	針棒ベース	H×1	
51		Hex.socket double point screw M4×4	六角穴付ダブルポイントネジ M4×4		
52		Hex.socket bolt M3×8	六角穴付ボルト M3×8		
53		Hex.socket flush screw M3×4	六角穴付皿ネジ M3×4		
54		Hex.socket button bolt M3×10	六角穴付ボタンボルト M3×10		
55		Hex.socket set screw M3×4	六角穴付止メネジ M3×4		
56		Pan screw M1.2×6	十字穴付ナベ小ネジ M1.2×6		
57		Truss screw M4×8	十字穴付トラス小ネジ M4×8		
58		Hex.socket set screw M4×8	六角穴付止メネジ M4×8		
59		Hex.socket flush screw M3×15	六角穴付皿ネジ M3×15		
60		Hex.socket bolt M3×35	六角穴付ボルト M3×35		
61		Hex.socket bolt M4×12	六角穴付ボルト M4×12		

04B Needle bar B
針棒B

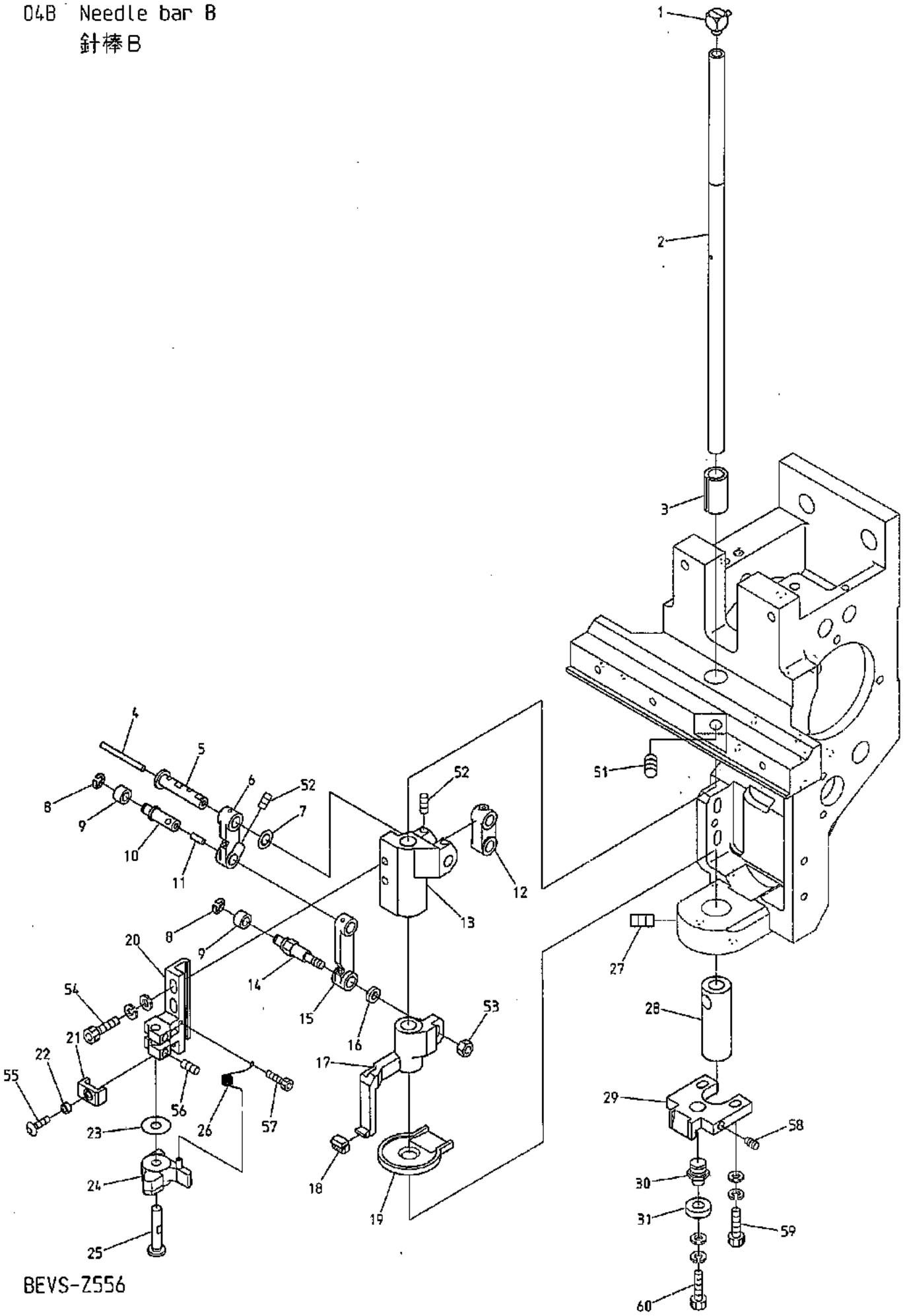

BEVS-Z556

071216

04B Needle bar B
針棒B

(H=Head Q'TY)
(H＝頭数)

ITEM	LIST No.	DESCRIPTION	部品名	Q'TY	NOTE
1	A9017025	Elbow for nylons tube(M-5ALN-4)	ナイロンチューブ用バーブエルボ(M-5ALN-4)	H×1	
2	SG230170	Driving shaft	駆動軸	H×1	
3	RD230150	Driving shaft bush upper(BEMAX)	駆動軸ブッシュ 上(BEMAX)	H×1	
4	HT230750	Oil core(30mm)	油芯(30mm)	H×1	
5	HT230471	Small link pin	小リンクピン	H×1	
6	HT230491C	Link(Small)	リンク(小)	H×1	
7	HT230730	Shim ring(φ10 t=0.3)	シムリング(φ10 t=0.3)	H×1	
8	A9012127	E-ring(φ3)	E型止メ輪(呼び径3)	H×2	
9	KF230530	Roller(For take up lever)	コロ(天秤用)	H×2	
10	HT230450	Link roller joint pin	リンクコロジョイントピン	H×1	
11	HT230760	Oil core(8mm)	油芯(8mm)	H×1	
12	HB230201C	Needle bar driving link	針棒駆動リンク	H×1	
13	HT230510	Needle bar driver slide block	針棒叩キ摺動ブロック	H×1	
14	SG230180	Link roller joint pin(Large)	リンクコロジョイントピン(大)	H×1	
15	HT230480C	Link(Large)	リンク(大)	H×1	
16	SG230190	Washer for joint pin	ジョイントピン用ワッシャー	H×1	
17	SG230031	Cloth hold support slide block	布押エ受摺動ブロック	H×1	
18	HT230340	Cloth hold support rubber	布押エ受ゴム	H×1	
19	SG230000	Oil receive plate	油受ケプレート	H×1	
20	HT230290	Needle bar beat fixing base	針棒叩キ取付台	H×1	
21	HT230520	Needle bar driving stopper	針棒叩キストッパー	H×1	
22	A9012368	Spacer(Roll bush)	スペーサー(巻ブッシュ)	H×1	
23	RH230550	Shim ring	シムリング	H×1	
24	RH230540	Needle bar driver	針棒叩キ	H×1	
25	HT230280C	Needle bar driver pin	針棒叩キピン	H×1	
26	HT230560C	Needle bar driver return spring	針棒叩キリターンスプリング	H×1	
27	A9012415	Double point screw M6×7(P0.75)	Wポイントネジ M6×7(P0.75)	H×2	
28	SL230180	Driving shaft bush(Lower)	駆動軸ブッシュ(下)	H×1	
29	LA230140	Bearing guide	ベアリングガイド	H×1	
30	SG230300	Bearing pin	ベアリングピン	H×1	
31	A9010065	Ball bearing 686zz	ボールベアリング 686ZZ	H×1	
51		Hex.socket set screw M4×10	六角穴付止メネジ M4×10		
52		Hex.socket set screw M4×6(With nylon)	六角穴付止メネジ M4×6(ナイロン付)		
53		Hex.nut M4	六角ナット M4		
54		Hex.socket bolt M4×12(With washers)	六角穴付ボルト M4×12(平座金 バネ座金付)		
55		Hex.socket button bolt M3×6	六角穴付ボタンボルト M3×6		
56		Hex.socket set screw M4×4(With nylon)	六角穴付止メネジ M4×4(ナイロン付)		
57		Hex.Socke bolt M2.5×6	六角穴付ボルト M2.5×6		
58		Hex.socket set screw(Dog point) M4×12	六角穴付止メネジ(棒先) M4×12		
59		Hex.socket bolt M4×15(With washers)	六角穴付ボルト M4×15(平座金 バネ座金付)		
60		Hex.socket bolt M4×6(With washers)	六角穴付ボルト M4×6(平座金 バネ座金付)		

04C Needle bar C
針棒C

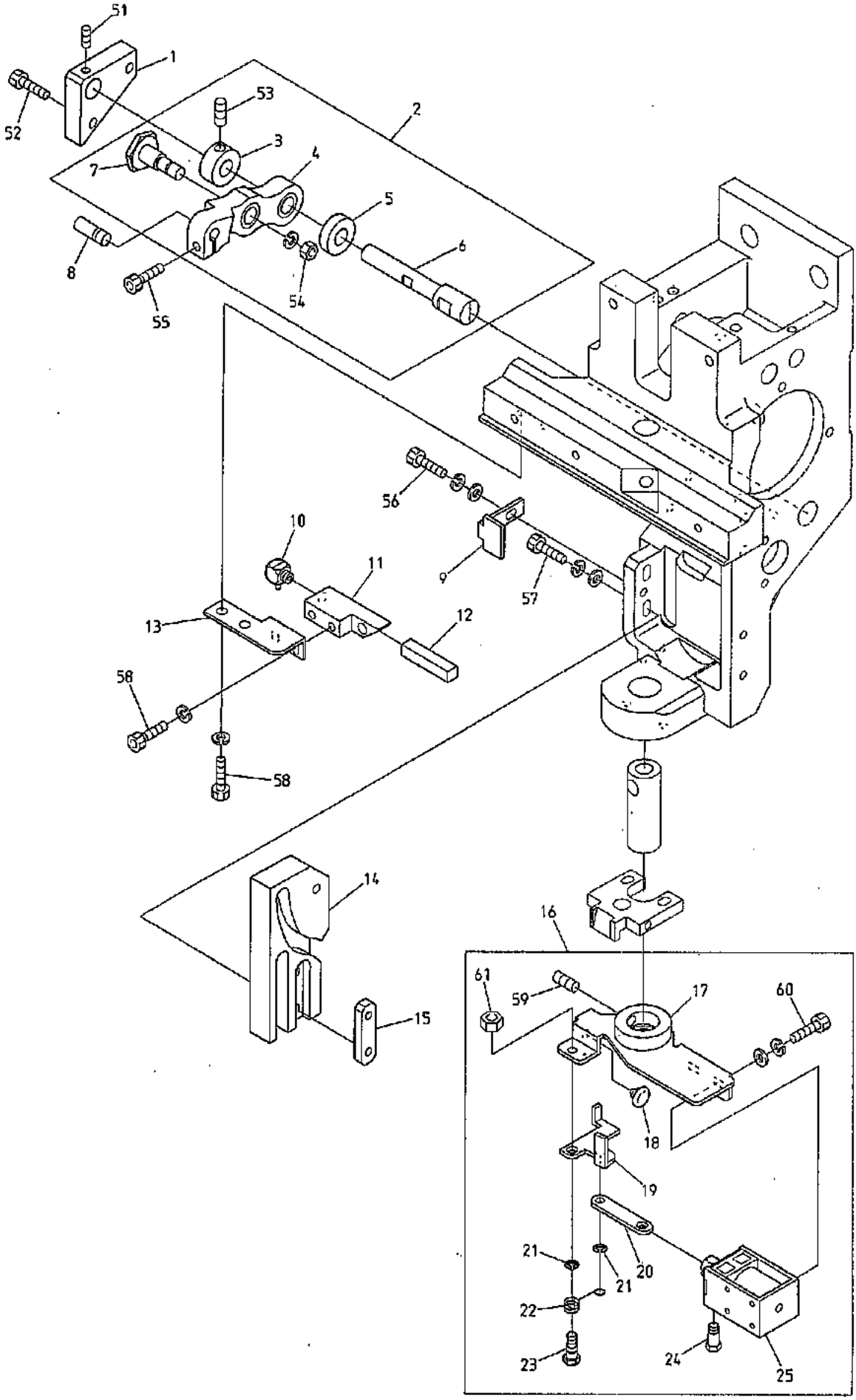

BEVS-Z556

080122

04C Needle bar C

針棒C

(H=Head Q'TY)

(H＝頭数)

ITEM	LIST No.	DESCRIPTION	部品名	Q'TY	NOTE
1	HT230590	Lever pin block	レバーピンブロック	H×1	
2	RR230091	Needle bar driving lever set(P25.65)	針棒駆動レバーセット(P25.65)	H×1	
3	HB230271C	Needle bar driving lever fixing pin set collar	針棒駆動レバー固定ピンセットカラー	H×1	
4	RR230081	Needle bar driving lever(P25.65)	針棒駆動レバー(P25.65)	H×1	
5	HB230281C	Needle bar driving lever fixing pin collar	針棒駆動レバー固定ピンカラー	H×1	
6	HT230410C	Needle bar driving lever fixing pin	針棒駆動レバー固定ピン	H×1	
7	HB230262C	Needle bar driving lever connecting pin	針棒駆動レバー連結ピン	H×1	
8	HB230220C	Needle bar driving lever pin(B)	針棒駆動レバーピン(B)	H×1	
9	SG230270	Cam guide plate	カムガイドプレート	H×1	
10	A9017025	Elbow for nylons tube(M-5ALN-4)	ナイロンチューブ用バーブエルボ(M-5ALN-4)	H×1	
11	RV610100	Link feed oil joint	リンク給油継手	H×1	
12	RV610020	Feed oil felt	給油フェルト	H×1	
13	SW610010	Link feed oil joint fixed bracket(Z06)	リンク給油継手取付ブラケット(Z06)	H×1	
14	SG230210	Cloth hold cam(K3)	布押エカム(K3)	H×1	
15	MK230080C	Cam tap plate	カムタッププレート	H×1	
16	SG270190	Thread support a'ssy	糸保持ASSY	H×1	
17	SG270050	Thread support base	糸保持ベース	H×1	
18	A9014166	Plug cushion rubber TM-96-6	プラグクッションゴム TM-96-6	H×1	
19	SG270060	Thread support lever	糸保持レバー	H×1	
20	SG270070	Thread support link	糸保持リンク	H×1	
21	A9012127	E-ring(φ3)	E型止メ輪(呼び径 φ3)	H×2	
22	SG270120	Thread support return spring	糸保持リターンバネ	H×1	
23	SG270110	Thread support lever pin screw	糸保持レバーピンネジ	H×1	
24	KC270101C	Solenoid pin	ソレノイドピン	H×1	
25	A9056037	Keep solenoid TDS-K10SL(With cover)	キープソレノイド TDS-K10SL(カバー付)	H×1	
51		Hex.socket set screw M4×4(With nylon)	六角穴付止メネジ M4×4(ナイロン付)		
52		Hex.socket bolt M4×12(With washers)	六角穴付ボルト M4×12(平座金 バネ座金付)		
53		Hex.socket set screw M5×5	六角穴付止メネジ M5×5		
54		Hex.nut M6(With spring washer)	六角ナット M6(バネ座金付)		
55		Hex.socket bolt M4×14(With adhesive)	六角穴付ボルト M4×14(接着剤付)		
56		Hex.socket bolt M4×8(With washers)	六角穴付ボルト M4×8(平座金 バネ座金付)		
57		Hex.socket bolt M4×15(With washers)	六角穴付ボルト M4×15(平座金 バネ座金付)		
58		Hex.socket bolt M4×10(With spring washer)	六角穴付ボルト M4×10(バネ座金付)		
59		Hex.socket set screw M5×8	六角穴付止メネジ M5×8		
60		Hex.socket bolt M3×6(With washers)	六角穴付ボルト M3×6(平座金 バネ座金付)		
61		Hex.nut M4	六角ナット M4		

04D Needle bar D
針棒D

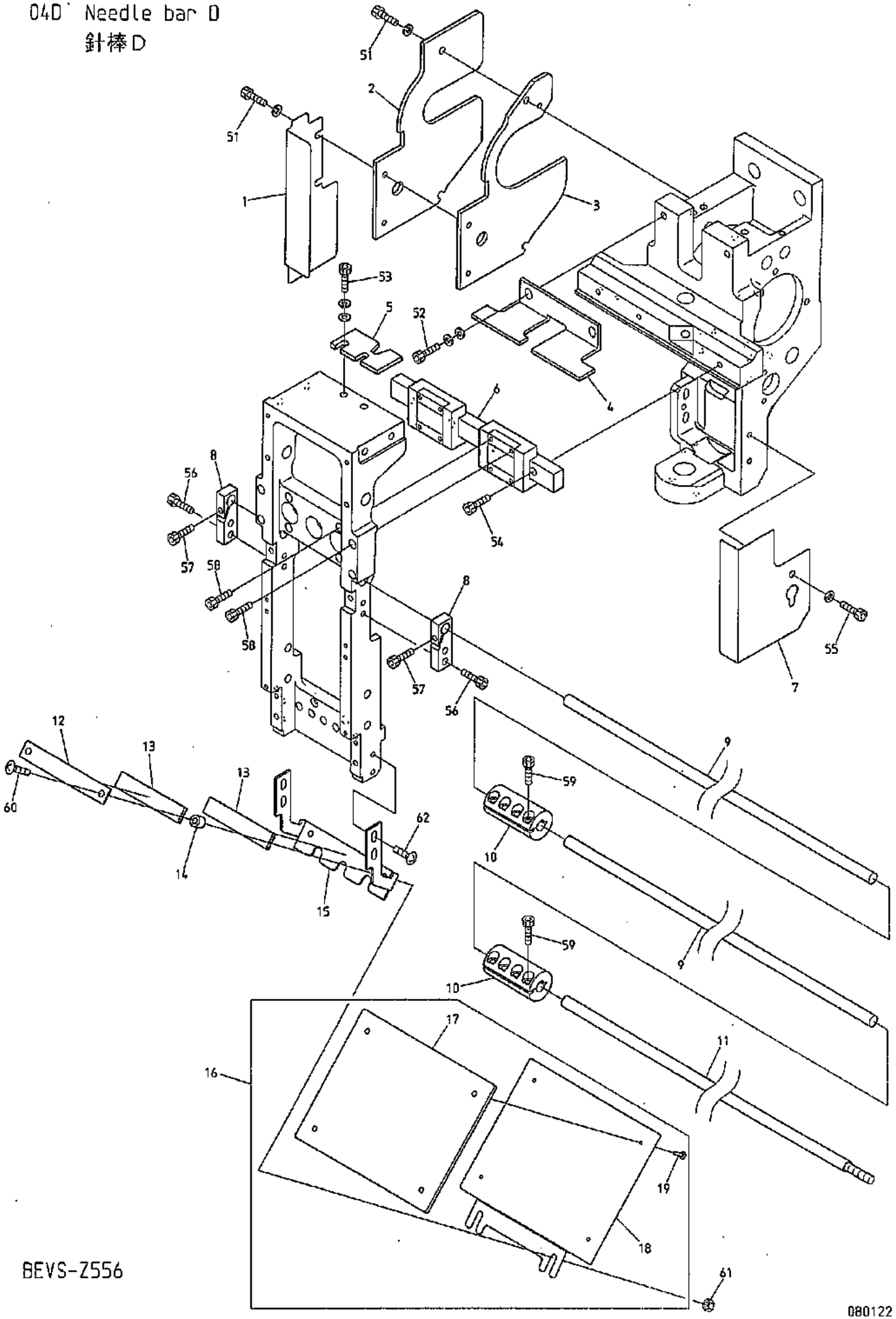

BEVS-Z556

04D Needle bar D.
針棒D

(H=Head Q'TY) (※ Depends on machine type)
(H＝頭数) (※は機種によって異なる)

ITEM	LIST No.	DESCRIPTION	部品名	Q'TY	NOTE
1	PY250030	Head left cover (Z5HT)	頭部左側カバー(Z5HT)	H×1	
2	SL230130	Arm reinforcement bracket	アーム補強ブラケット	H－2	
3	PY230060	Connecting part arm reinforcement bracket (Z5HT)	連結部アーム補強ブラケット(Z5HT)	2	Use right side head "PY330190" PY330190の右側頭部に使用
4	SU230030	Take up lever stocker	天秤ストッカー	H×1	
5	PY230050	Slide block fixed plate (Z5HT)	スライドブロック固定金具(Z5HT)	H×1	Machine shipment remove 機械出荷時除去
6	A9011293	LM-guide (2RSH15ZWUUCS+160LM)	LMガイド(2RSH15ZWUUCS+160LM)	H×1	
7	PY250020	Head right cover (Z5HT)	頭部右側カバー(Z5HT)	H×1	
8	PY230081	Slide block holder φ8	スライドブロックホルダーφ8	H×2	
9	PY330001	Connecting rod φ8 (Z5HT)	連結ロッドφ8(Z5HT)	2	
10	PY330190	Rod joint φ8	ロッドジョイントφ8	2	
11	PY330011	Connecting rod right φ8 (Z5HT)	連結ロッド右φ8(Z5HT)	1	
12	SU270010	Thread guard disk bracket upper	糸掛皿ブラケット上	H×1	
13	SU270020	Napped plate	植毛プレート	H×2	
14	KX270070	Thread guard disk spacer	糸掛皿スペーサー	H×2	
15	PY270000	Thread guard disk bracket (Z5HT)	糸掛皿ブラケット(Z5HT)	H×1	
16	PY250620	Oil receive set	油受ケセット	H×1	
17	PY250640	Oil receive felt	油受ケフェルト	H×1	
18	PY250630	Oil receive	油受ケ	H×1	
19	A9014168	Brass rivet φ2×11.5 (Brass)	真鍮製足割リベット φ2×11.5(真鍮製)	H×4	
51		Hex. socket bolt M4×10 (With spring washer)	六角穴付ボルト M4×10(バネ座金付)		
52		Hex. socket bolt M5×15 (With washers)	六角穴付ボルト M5×15(平座金 バネ座金付)		
53		Hex. socket bolt M5×10	六角穴付ボルト M5×10		
54		Hex. socket bolt M3×12	六角穴付ボルト M3×12		
55		Hex. socket bolt M4×6 (With plain washer)	六角穴付ボルト M4×6(平座金付)		
56		Hex. socket bolt M4×15 (With plain washer)	六角穴付ボルト M4×15(平座金付)		
57		Hex. socket bolt M4×14	六角穴付ボルト M4×14		
58		Hex. socket bolt M3×8	六角穴付ボルト M3×8		
59		Hex. socket bolt M4×12	六角穴付ボルト M4×12		
60		Truss screw M4×10	十字穴付トラス小ネジ M4×10		
61		Hex. nut M4 (Ⅲ)	六角ナット M4(3種)		

04E Needle bar E
針棒E

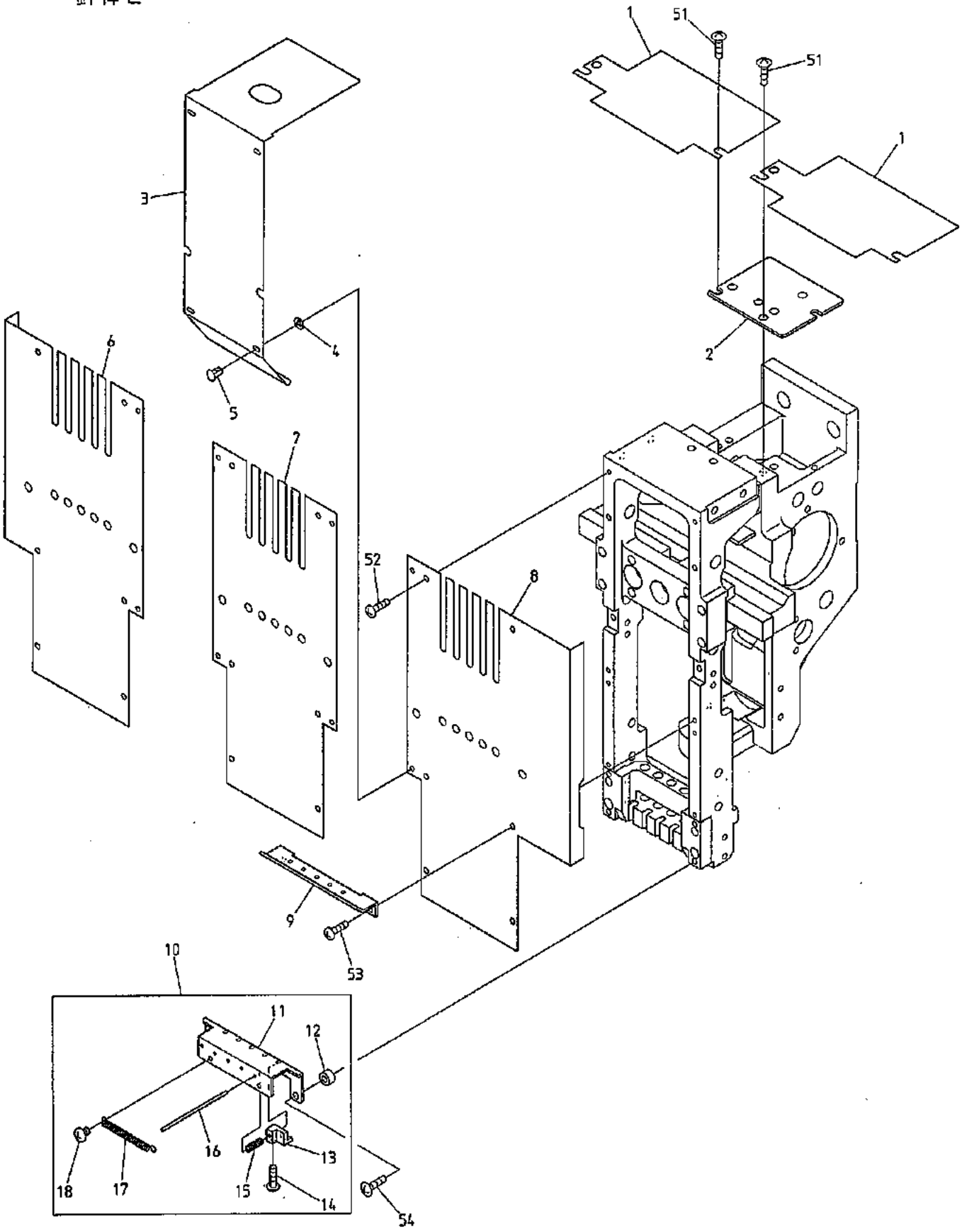

BEVS-Z556

080117

０４Ｅ　Needle bar E
針棒Ｅ

(H=Head Q'TY) (※ Depends on machine type)
(Ｈ＝頭数) (※は機種によって異なる)

ITEM	LIST No.	DESCRIPTION	部品名	Q'TY	NOTE
1	PY250010	Upper shaft guard(Z5HT)	上軸ガード(Z5HT)	Ｈ－１	
2	RV250070	Arm upper cover	アーム上ブタ	Ｈ×１	
3	PY250001	Head between cover(Z5HT)	ヘッド間カバー(Z5HT)	Ｈ－１	※
4	A9014155	Washer(TM-147-1)	ネジ用抜ケ止メワッシャー(TM-147-1)	4×H-4	
5	A9014154	Canoe clip(TL-180-2) Primary colors	カヌークリップ(TL-180-2) 原色	4×H-4	
6	PY250610	Head cover upper(Last head)	面カバー上(最終頭部)	1	
7	PY250600	Head cover upper	面カバー上	Ｈ－２	
8	PY250590	Head cover upper(First head)	面カバー上(1頭目)	1	
9	SU240000	Thread guard(With ceramic)	大糸掛ケ(碍子付)	Ｈ×１	
10	SU270031	Thread support apron a'ssy	糸保持エプロンASSY	Ｈ×１	
11	SU270040	Thread support apron	糸保持エプロン	Ｈ×１	
12	SG270140	Thread support apron spacer	糸保持エプロンスペーサー	Ｈ×２	
13	SG270000	Thread support clamp	糸保持クランプ	Ｈ×５	
14	HT270063	Thread support clamp set screw	糸保持クランプ止メネジ	Ｈ×５	
15	SG270180	Thread support spring	糸保持バネ	Ｈ×５	
16	SG270130	Thread support pin	糸保持ピン	Ｈ×５	
17	SU270051	Thread holder spring	糸止メバネ	Ｈ×１	
18	SL270040	Thread holder spring fixed screw	糸止メバネ取付ネジ	Ｈ×２	
51		Truss screw M5×6	十字穴付トラス小ネジ M5×6		
52		Pan screw M3×6	十字穴付ナベ小ネジ M3×6		
53		Pan screw M3×8	十字穴付ナベ小ネジ M3×8		
54		Truss screw M4×12	十字穴付トラス小ネジ M4×12		

05 Jump
ジャンプ

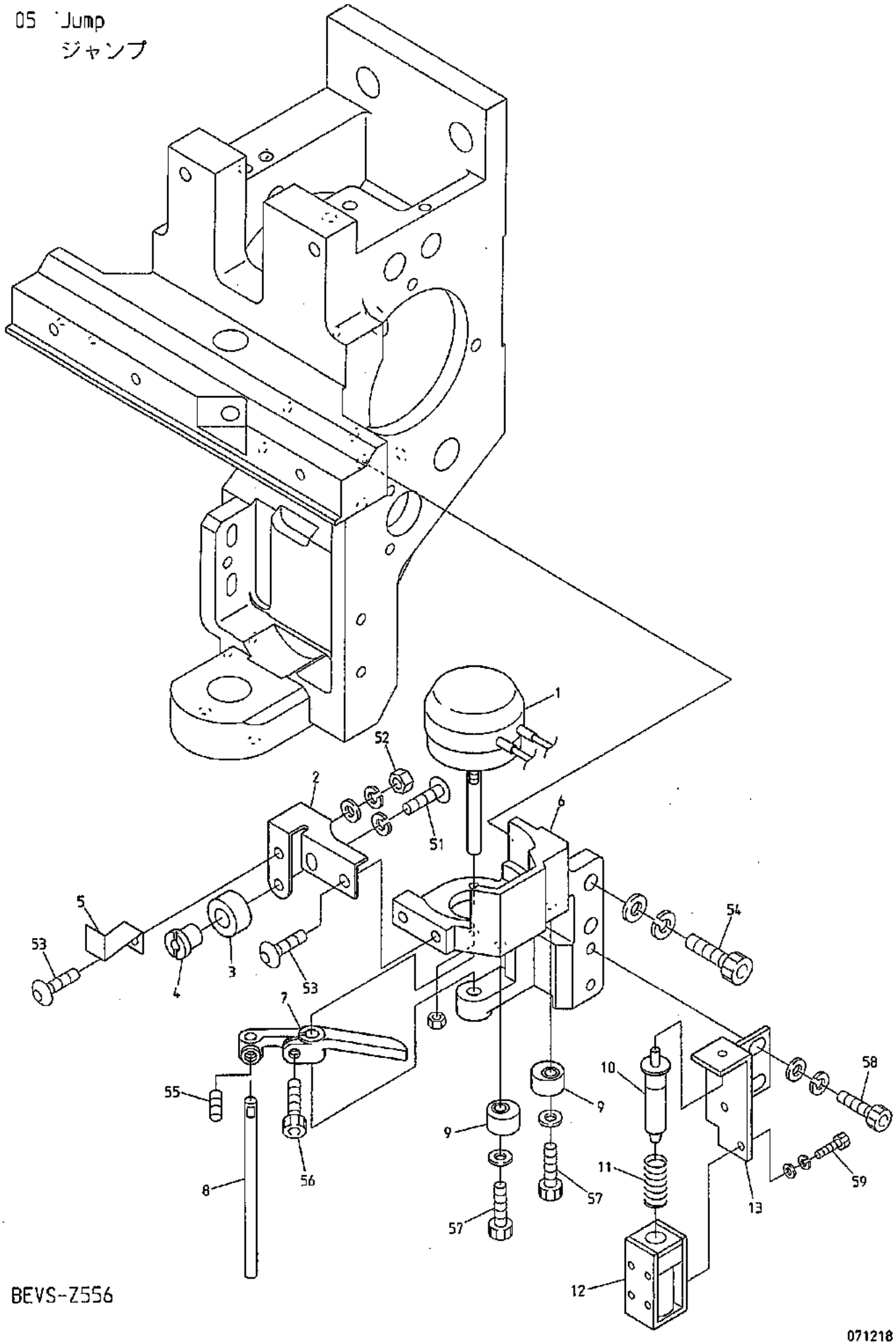

BEVS-Z556

071218

05 Jump
ジャンプ

(H=Head Q'TY)
(H＝頭数)

ITEM	LIST No.	DESCRIPTION	部品名	Q'TY	NOTE
1	A9056036	Rotary solenoid 3ER35-35×3×8×9 M990386R(ETL)	ロータリーソレノイド 3ER35-35×3×8×9 M990386R(ETL)	H×1	
2	SG230260	Needle bar stopper fixing bracket	針棒ストッパ取付ブラケット	H×1	
3	HT230220	Needle bar stopper	針棒ストッパ	H×1	
4	HT230620C	Needle bar stopper fixing pin	針棒ストッパ取付ピン	H×1	
5	PY230090	Indication plate	表示プレート	H×1	
6	RD230250	Jump solenoid fixing bracket	ジャンプソレノイド取付ブラケット	H×1	
7	HB240020C	Jump solenoid lever	ジャンプソレノイドレバー	H×1	
8	HB240030C	Jump solenoid lever pin	ジャンプソレノイドレバーピン	H×1	
9	HB240041	Jump eccentric	ジャンプエキセン	H×2	
10	HB560220	Keep solenoid plunger(PTFE)	キープソレノイドプランジャー(テフロン)	H×1	
11	HB560060	Keep solenoid spring	キープソレノイドスプリング	H×1	
12	HB560212	Keep solenoid TDS-K07A(ETL)	キープソレノイド TDS-K07A(ETL)	H×1	
13	RV230050C	Keep solenoid fixed plate	キープソレノイド取付プレート	H×1	
51		Hex.socket button bolt M4×8	六角穴付ボタンボルト M4×8		
52		Hex.nut M4	六角ナット M4		
53		Hex.socket button bolt M4×6	六角穴付ボタンボルト M4×6		
54		Hex.socket bolt M5×16(With washers)	六角穴付ボルト M5×16(平座金 バネ座金付)		
55		Hex.socket set screw M4×4(With adhesion)	六角穴付止メネジ M4×4(接着剤付)		
56		Hex.socket bolt M4×8	六角穴付ボルト M4×8		
57		Hex.socket bolt M4×12(With plain washer) (With adhesion)	六角穴付ボルト M4×12(平座金付) (接着剤付)		
58		Hex.socket bolt M4×8(With washers)	六角穴付ボルト M4×8(平座金 バネ座金付)		
59		Hex.socket bolt M2.6×5(With washers)	六角穴付ボルト M2.6×5(平座金 バネ座金付)		

06 Thread guide
糸道

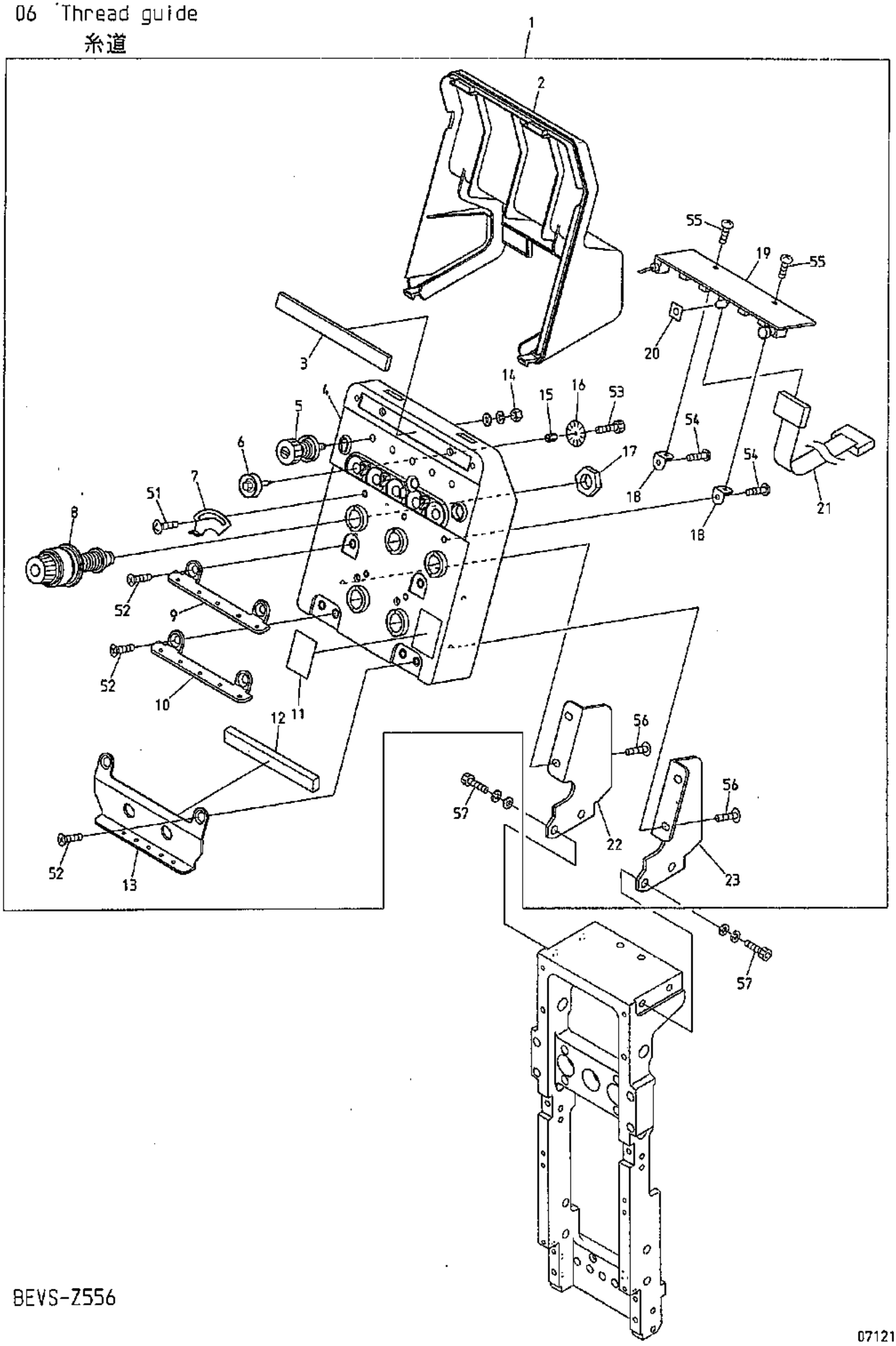

BEVS-Z556

071216

06 Thread guide
糸道

(H=Head Q'TY)
(H＝頭数)

ITEM	LIST No.	DESCRIPTION	部品名	Q'TY	NOTE
1	PD240000	Tension base a'ssy(VS-Z5)	テンション台Assy(VS-Z5)	H×1	
2	PD240020	Tension base cover(VS-Z5)	テンション台カバー(VS-Z5)	H×1	
3	SP240080	Felt(DSH-YF)	フェルト(DSH-YF)	H×1	
4	PD240010	Tension base case a'ssy(VS-Z5)	テンション台ケース Assy(VS-Z5)	H×1	
5	RR240300C	Tension a'ssy(DS)	糸調子ASSY(DS)	H×5	
6	HT240290	Tension wheel a'ssy	テンションホイール組立	H×5	
7	RR240510	Thread spring adjusting plate	糸掛ケバネ調整板	H×5	
8	RD240154	Dial tension a'ssy	ダイヤル糸調子組	H×5	
9	SP240090	Thread guide plate upper(DSH-YF)	糸案内プレート・上(DSH-YF)	H×1	
10	SP240100	Thread guide plate lower(DSH-YF)	糸案内プレート・下(DSH-YF)	H×1	
11	RR240390	Number label	番号ラベル	H×1	
12	SU240050	Sponge rubber(DS-ZF)	スポンジゴム(DS-ZF)	H×1	
13	SU240040	Second thread guide plate lower(DS-ZF)	第二糸案内プレート(DS-ZF)	H×1	
14	FA999052	Hex.nut SM11/64(With washers)	六角ナット SM11/64(平座金 バネ座金付)	H×5	
15	KN540510	Tension wheel nut	テンションホイールナット	H×5	
16	HT240101	Lower thread detection sensor disk(YN)	下糸検知センサーディスク(YN)	H×5	
17	HT240180	SM-nut	SMナット	H×5	
18	SP240110	Switch board fixed base(DSH-YF)	スイッチ基板取付ベース(DSH-YF)	H×2	
19	EBY02822	8552・switch board with thread detection	8552・5本針糸検付スイッチ基板	H×1	
20	RR240660	LED oil avoid rubber plate	LED油避ケゴム板	H×1	
21	EBY01627	H2074 16 needle flat cable(Z12)	H2074 16芯フラットケーブル(Z12)	H×1	
22	SU240070	Tension base bracket・L(DS-ZF)	テンション台ベース・L(DS-ZF)	H×1	
23	SU240060	Tension base bracket・R(DS-ZF)	テンション台ベース・R(DS-ZF)	H×1	
51		Truss screw M3×5	十字穴付トラスホネジ M3×5		
52		Flush screw M4×8	十字穴付皿小ネジ M4×8		
53		Hex.socket bolt M2×3	六角穴付ボルト M2×3		
54		Pan head tapping screw B tight M3×8	十字穴付ナベ頭タップ Bタイト M3×8		
55		Pan screw M3×4	十字穴付ナベホネジ M3×4		
56		Truss screw M4×10	十字穴付トラスホネジ M4×10		
57		Hex.socket bolt M5×15(With washers)	六角穴付ボルト M5×15(平座金 バネ座金付)		

07A Color change A
色換えA

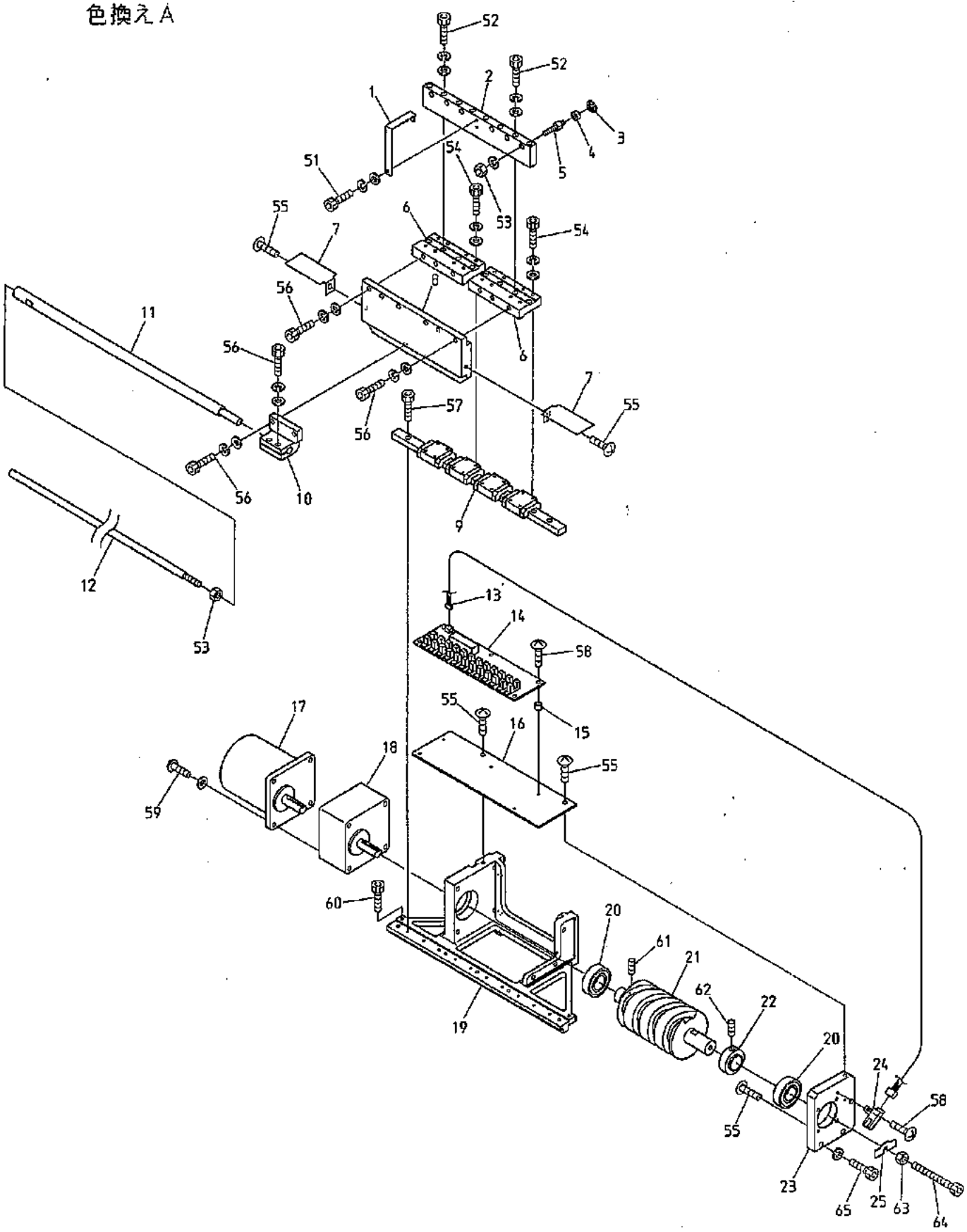

BEVS-Z556

080122

07A Color change A

(※ Depends on machine type)

色換えA

(※は機種によって異なる)

ITEM	LIST No.	DESCRIPTION	部品名	Q'TY	NOTE
1	SG330140	Sensor dock	センサードック	1	
2	PY330050	Connecting block	連結ブロック	1	
3	A9012127	E-ring φ3	E形リング 呼び径 φ3	6	
4	A9010063	Bearing MR105ZZ(NSK)	ミニチュア玉軸受ケ MR105ZZ(NSK)	6	
5	KX330160	Connecting collar shaft	連結コロ軸	6	
6	PY330060	LM base plate	LMベースプレート	2	
7	PY330130	Color change clearance cover	色換エ部隙間カバー	2	
8	PY330110	Connecting plate	連結プレート	1	
9	A9011292	LM guide(4SRS12MUU+265LM)	LMガイド(4SRS12MUU+265LM)	1	
10	PY330040	Joint block(For super many head)	ジョイントブロック(超多頭用)	1	
11	PY330020	Color change connecting shaft (For super many head)	色換連結軸 (超多頭用)	1	※
12	SG330020	Connecting rod right	連結ロッド右	1	※
13	A9053079	Lock sensor cable Z type	ロックセンサーケーブルZ用	1	
14	EBY01623	Needle positionary board(ZN)	ニードルポジショナリー基板(ZN)	1	
15	A9012208	Spacer(Roll bush) φ5×4L	スペーサー(巻ブッシュ) φ5×4L	5	
16	PY330070	Board fixed base	基板取付ベース	1	
17	A9065123	Reversible motor 3RK15GN-AW2J	レバーシブルモーター 3RK15GN-AW2J	1	
18	A9065134	Gear head 3GN25S-D1	ギヤヘッド 3GN25S-D1	1	
19	PY330200	Color change base	色換エ土台	1	
20	A9010004	Bearing 6003ZZ	ベアリング 6003ZZ	2	
21	SG330270	Color change cam(15W)	色換カム(15W)	1	
22	SG330080	Bearing hold collar	ベアリング押エカラー	1	
23	SG330090	Color change side plate	色換サイドプレート	1	
24	A9060063	Photo micro sensor EE-SX672A	アンプ内蔵フォトマイクロセンサー EE-SX672A	1	
25	SG330151	Rotation sensor dock	回転センサードック	1	
51		Hex.socket bolt M3×10(With washers)	六角穴付ボルト M3×10(平座金 バネ座金付)		
52		Hex.socket bolt M6×35(With washers)	六角穴付ボルト M6×35(平座金 バネ座金付)		
53		Hex.nut M6	六角ナット M6		
54		Hex.socket bolt M3×14(With washers)	六角穴付ボルト M3×14(平座金 バネ座金付)		
55		Truss screw M4×8	十字穴付トラス小ネジ M4×8		
56		Hex.socket bolt M5×15(With washers)	六角穴付ボルト M5×15(平座金 バネ座金付)		
57		Hex.socket bolt M3×10	六角穴付ボルト M3×10		
58		Truss screw M3×8	十字穴付トラス小ネジ M3×8		
59		Pan screw M5×50(With plain washer)	十字穴付ナベ小ネジ M5×50(平座金付)		
60		Hex.socket bolt M4×6	六角穴付ボルト M4×6		
61		Hex.socket set screw M5×10	六角穴付止メネジ M5×10		
62		Hex.socket set screw M6×5	六角穴付止メネジ M6×5		
63		Hex.nut M5	六角ナット M5		
64		Hex.socket bolt M5×30	六角穴付ボルト M5×30		
65		Hex.socket bolt M5×20(With spring washer)	六角穴付ボルト M5×20(バネ座金付)		

07B Color change B
色換えB

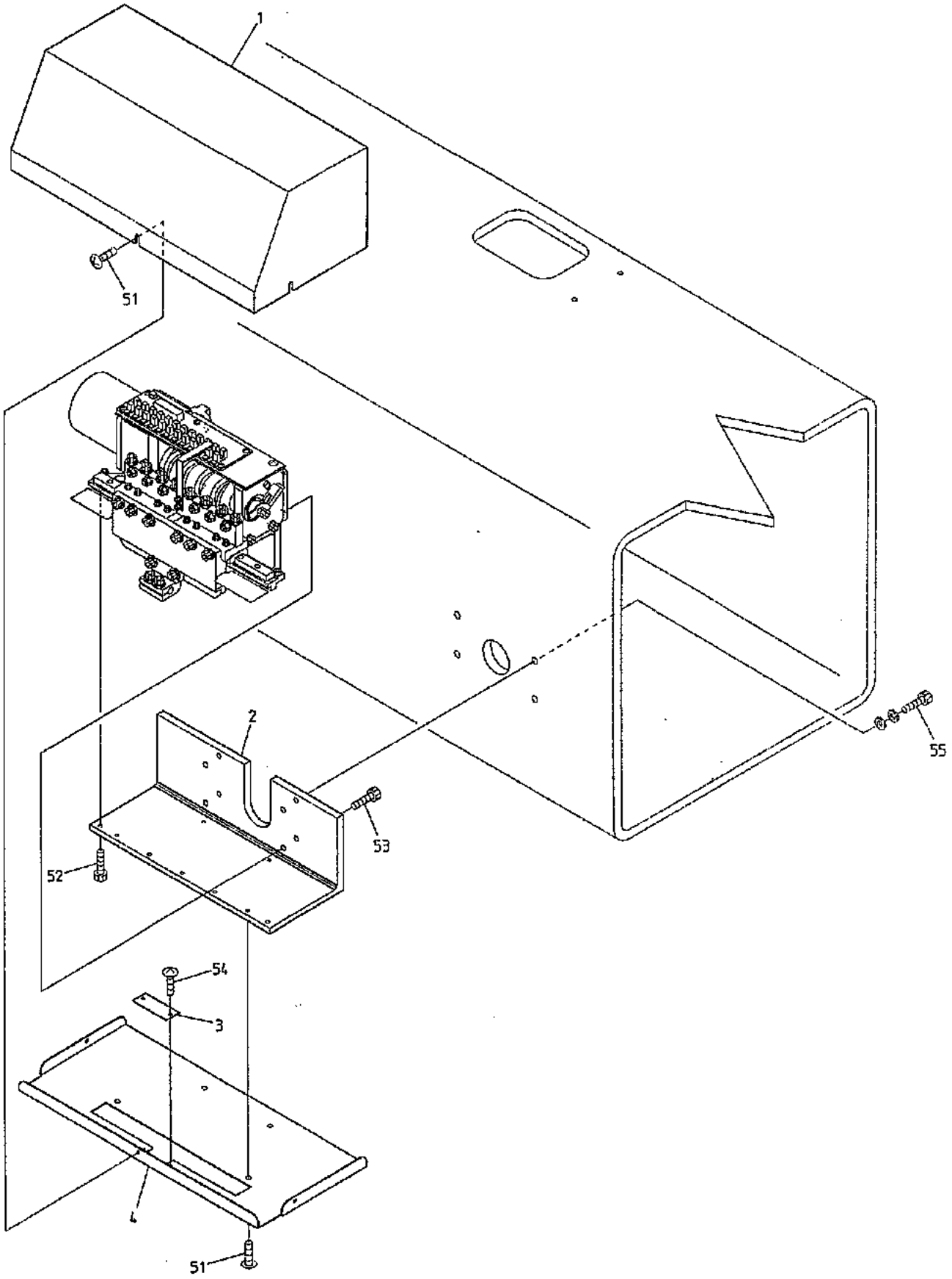

BEVS-Z556

080424

０７Ｂ　Color change B
色換えＢ

ITEM	LIST No.	DESCRIPTION	部品名	Q'TY	NOTE
1	PY330230	Color change cover HL(Upper) BN	色換エカバー(上) BN	1	
2	PY330210	L-model support plate	L型補強板	1	
3	PY330120	Color change cover(Lower) Blind patch	色換エカバー(下) メクラ板	1	
4	PY330100	Color change cover(Lower)	色換エカバー(下)	1	
51		Truss screw M4×8	十字穴付トラスホネジ M4×8		
52		Hex.socket bolt M4×10	六角穴付ボルト M4×10		
53		Hex.socket bolt M6×12	六角穴付ボルト M6×12		
54		Truss screw M3×4	十字穴付トラスホネジ M3×4		
55		Hex.socket bolt M6×25(With washers)	六角穴付ボルト M6×25(平座金 バネ座金付)		

08A Drive A
駆動A

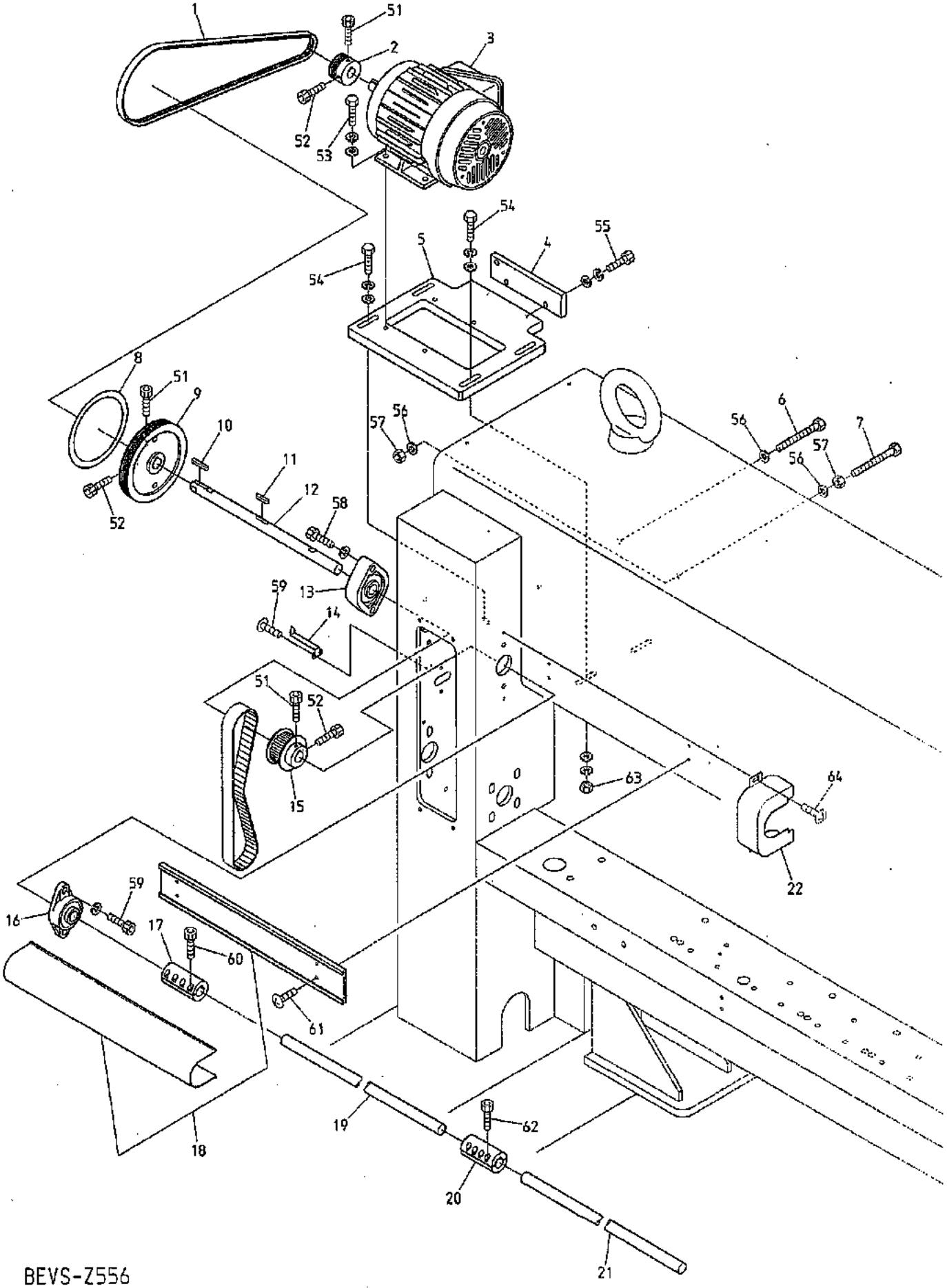

BEVS-Z556

080414

08A Drive A

駆動A

(※ Depends on machine type)

(※は機種によって異なる)

ITEM	LIST No.	DESCRIPTION	部品名	Q'TY	NOTE
1	A9020236	Ribstar belt(4PK-800)	リブスターベルト(4PK-800)	1	
2	KN310010	Motor pulley φ48.6	モータープーリー φ48.6	1	
3	HV310210	Motor IK-FBK8-4P-0.75Kw VF3	モーター IK-FBK8-4P-0.75Kw VF3	1	
4	PY310090	Adjust plate	アジャストプレート	1	
5	PY310081	Motor base(Left)	モーターベース(左)	1	
6	A9012500	Full form thread hex.bolt M10×110	全ネジ六角ボルト M10×110	1	
7	A9012501	Full form thread hex.bolt M10×70	全ネジ六角ボルト M10×70	1	
8	KN313671	Rotary angle label(A)	回転角ラベル(A)	1	
9	RR310000	Drive pulley φ152.2(DS)	駆動プーリー φ152.2(DS)	1	
10	HV310050	Key(Side round) 6×6×35	キー(片丸) 6×6×35	1	
11	HB310260	Key both round 6×6×30	キー両丸 6×6×30	1	
12	PY310060C	Upper shaft left φ20(Gear box)	上軸左φ20(ギアボックス)	1	
13	RR310090	Bearing unit(UCFL305-20M,SC)	軸受ユニット(UCFL305-20M,SC)	1	
14	PY310030	Angle gauge	角度指示針	1	
15	HB310070	Timing pulley(8M-23)	タイミングプーリー(8M-23)	1	
16	A9011240	Bearing unit(For upper shaft)	ベアリングユニット UCFL204	1	
17	SV320010	Connecting coupling	連結カップリング	1	※
18	1SPYV350L2	Shaft connecting shaft mogol & cover (Z556,V350) Left	シャフトモール&カバー (Z556,V350) 左	1	※
19	PY310000	Upper shaft connecting shaft left(Z5HT)	上軸連結シャフト左(Z5HT)	1	※
20	PY320000	Upper shaft coupling(Z5HT)	上軸カップリング(Z5HT)	1	※
21	PY310010	Upper shaft connecting shaft center(Z5HT)	上軸連結シャフト中(Z5HT)	1	※
22	RR250270	Bearing unit cover	軸受ユニットカバー	1	
51		Hex.socket bolt M6×15	六角穴付ボルト M6×15		
52		Hex.socket bolt M6×18	六角穴付ボルト M6×18		
53		Hex.bolt M8×25	六角ボルト M8×25		
54		Hex.socket bolt M10×30(With washers)	六角穴付ボルト M10×30(平座金 バネ座金付)		
55		Hex.socket bolt M6×20(With washers)	六角穴付ボルト M6×20(平座金 バネ座金付)		
56		Plain washer M10	平座金 M10		
57		Hex.nut M10	六角ナット M10		
58		Hex.socket bolt M10×25(With spring washer)	六角穴付ボルト M10×25(バネ座金付)		
59		Truss screw M4×8	十字穴付トラスネジ M4×8		
60		Hex.socket bolt M5×12	六角穴付ボルト M5×12		
61		Truss screw M5×10	十字穴付トラスネジ M5×10		
62		Hex.socket bolt M5×15	六角穴付ボルト M5×15		
63		Hex.socket bolt M8×30(With washers)	六角穴付ボルト M8×30(平座金 バネ座金付)		
64		Truss screw M5×12	十字穴付トラスネジ M5×12		

08B Drive B
駆動B

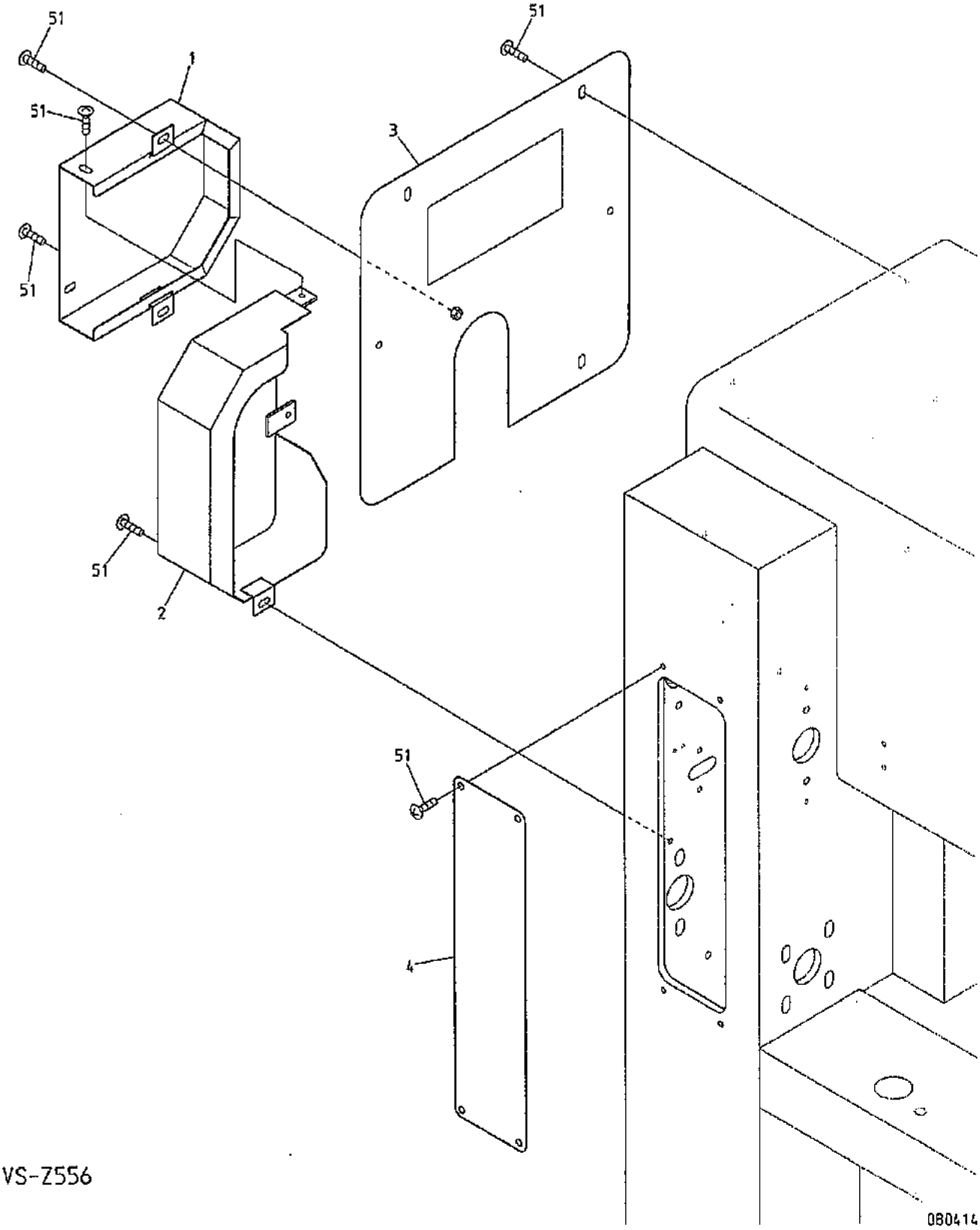

BEVS-Z556

08B　Drive B

駆動B

ITEM	LIST No.	DESCRIPTION	部品名	Q'TY	NOTE
1	PY250060	Belt cover(Left rear)	ベルトカバー(左後)	1	
2	PY250050	Belt cover(Left front)	ベルトカバー(左前)	1	
3	PY250080	Bridge cover(Left)	ブリッジカバー(左)	1	
4	RR250080	Gear box cover(DS)	ギアボックスカバー(DS)	1	
51		Truss screw M6×8	十字穴付トラス小ネジ M6×8		

08C Drive C
駆動C

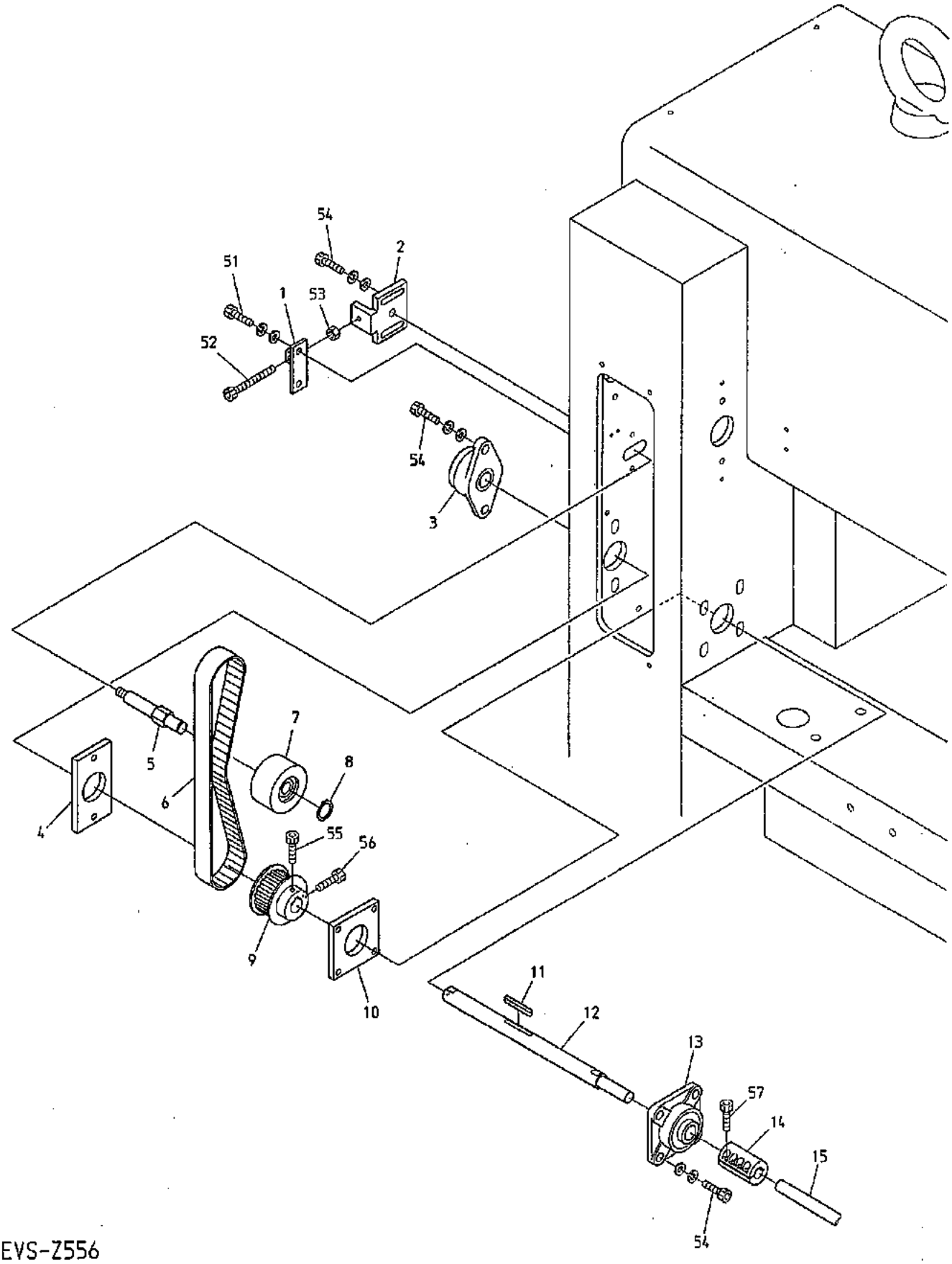

BEVS-Z556

080116

08C Drive C

駆動C

(※ Depends on machine type)

(※は機種によって異なる)

ITEM	LIST No.	DESCRIPTION	部品名	Q'TY	NOTE
1	RR310040	Idler plate(DS)	アイドラープレート(DS)	1	
2	RR310263	Idler pulley bracket C	アイドラープーリブラケットC	1	
3	A9011238	Bearing unit(For lower shaft) UCFL204D	軸受ユニット(下軸用) UCFL204D	1	
4	PY110090	Tapping plate	タッププレート	1	
5	PY310050	Idler shaft	アイドラー軸	1	
6	A9020131	Timing belt(250S8M760)	タイミングベルト(250S8M760)	1	
7	HB310080	Idler pulley φ65	アイドラープーリー φ65	1	
8	A9012068	C-ring(For shaft φ15)	C型止メ輪(軸用φ15)	1	
9	HB310070	Timing pulley(8M-23)	タイミングプーリー(8M-23)	1	
10	RJ110240	Tapping plate	タッププレート	1	
11	HV310070	Key both round 6×6×47	キー両丸 6×6×47	1	
12	PY310040C	Lower shaft(Gear box)	下軸(ギアボックス)	1	
13	A9011239	Bearing unit(For lower shaft) UCF204	軸受ユニット(下軸用) UCF204	1	
14	PY220000	Lower shaft connecting coupling	下軸連結カップリング	2	※
15	HB320070	Connecting shaft 15×3300	連結シャフト 15×3300	4	※
51		Hex.socket bolt M6×15(With washers)	六角穴付ボルト M6×15(平座金 バネ座金付)		
52		Hex.socket bolt M6×40(Full form thread)	六角穴付ボルト M6×40(全ネジ)		
53		Hex.nut M6	六角ナット M6		
54		Hex.socket bolt M8×25(With washers)	六角穴付ボルト M8×25(平座金 バネ座金付)		
55		Hex.socket bolt M6×15	六角穴付ボルト M6×15		
56		Hex.socket bolt M6×18	六角穴付ボルト M6×18		
57		Hex.socket bolt M6×20	六角穴付ボルト M6×20		

08D Drive D
駆動D

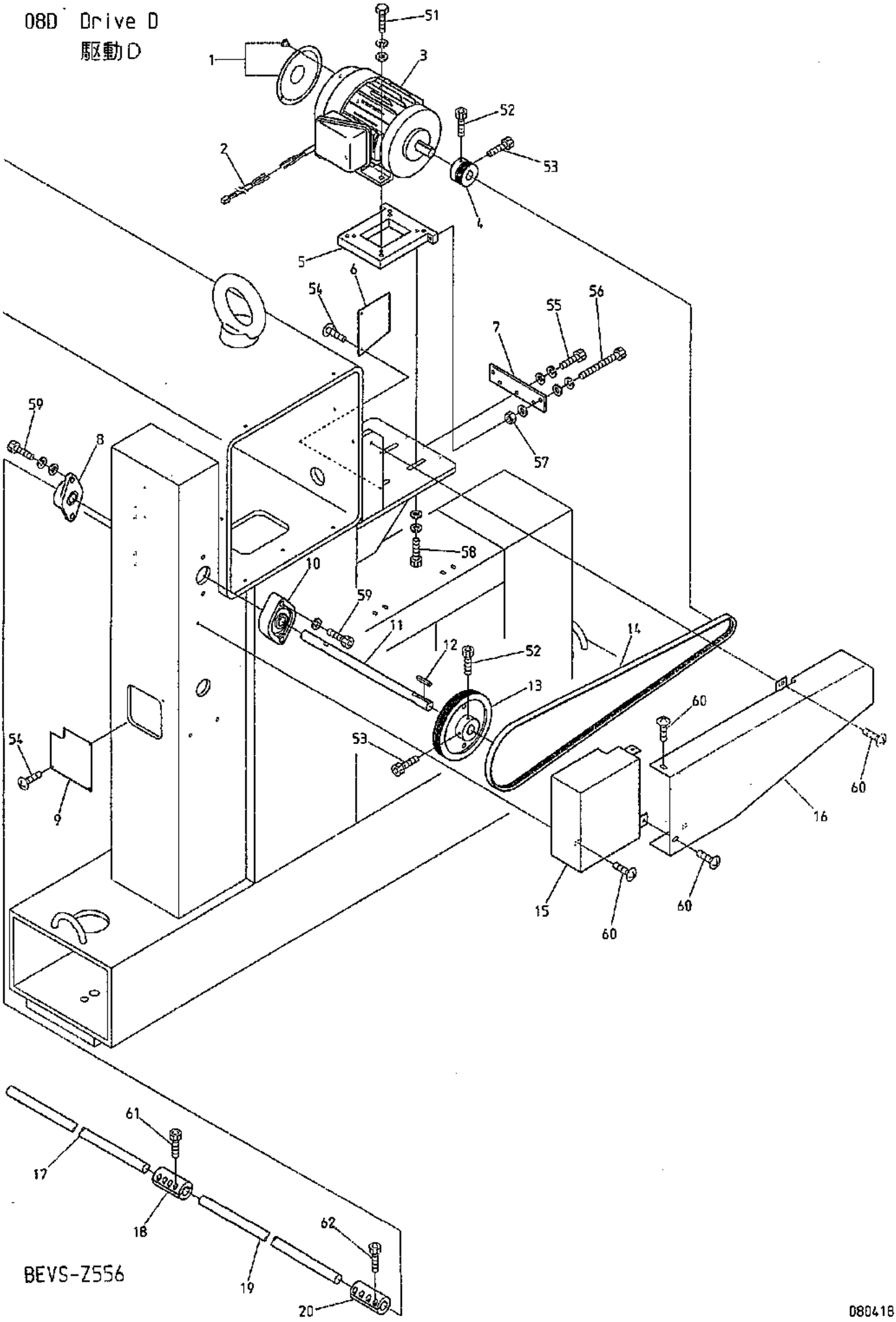

BEVS-Z556

080418

08D Drive D

駆動D

(※ Depends on machine type)

(※は機種によって異なる)

ITEM	LIST No.	DESCRIPTION	部品名	Q'TY	NOTE
1	RJ250160	Motor fan cover	モーターファンカバー(1馬力用)	1	
2	PY510000	Brake motor connect cable 3m	ブレーキモーター接続ケーブル 3M	1	
3	A9065101	Motor with brake FCKBS8-4P-0.75-VF3	ブレーキ付モーターFCKBS8-4P-0.75-VF3	1	
4	KN310010	Motor pulley φ48.6	モータープーリー φ48.6	1	
5	RR310010	Motor base(DS)	モーターベース(DS)	1	
6	PY250110	Belt cover(Right support)	ベルトカバー(右補助)	1	
7	RR310020	Motor base plate(DS)	モーターベースプレート(DS)	1	
8	A9011240	Bearing unit(For upper shaft)	ベアリングユニット UCFL204	1	
9	PY250690	Stand wiring cover(VS-Z556,H1500)	スタンド配線カバー(VS-Z556,H1500)	1	
10	RR310090	Bearing unit(UCFL305-20M.SC)	軸受ユニット(UCFL305-20M.SC)	1	
11	PY310070C	Upper shaft right φ20(Gear box)	上軸右φ20(ギアボックス)	1	
12	HV310050	Key(Side round) 6×6×35	キー(片丸) 6×6×35	1	
13	RR310000	Drive pulley φ152.2(DS)	駆動プーリー φ152.2(DS)	1	
14	A9020235	Ribstar belt(4PK-1550)	リブスターベルト(4PK-1550)	1	
15	PY250470	Bridge cover(Right front)	ブリッジカバー(右前)	1	
16	PY250460	Bridge cover(Right rear)	ブリッジカバー(右後)	1	
17	PY310010	Upper shaft connecting shaft center(Z5HT)	上軸連結シャフト中(Z5HT)	1	※
18	PY320000	Upper shaft coupling(Z5HT)	上軸カップリング(Z5HT)	1	※
19	PY310020	Upper shaft connecting shaft right(Z5HT)	上軸連結シャフト右(Z5HT)	1	※
20	SV320010	Connecting coupling	連結カップリング	1	※
51		Hex.bolt M8×25	六角ボルト M8×25		
52		Hex.socket bolt M6×15	六角穴付ボルト M6×15		
53		Hex.socket bolt M6×18	六角穴付ボルト M6×18		
54		Truss screw M4×8	十字穴付トラス小ネジ M4×8		
55		Hex.socket bolt M6×20(With plain washer)	六角穴付ボルト M6×20(平座金付)		
56		Hex.socket bolt M6×65	六角穴付ボルト M6×65		
57		Hex.nut M6(With plain washer)	六角ナット M6(平座金付)		
58		Hex.socket bolt M8×35	六角穴付ボルト M8×35		
59		Hex.socket bolt M10×25(With spring washer)	六角穴付ボルト M10×25(バネ座金付)		
60		Truss screw M6×8	十字穴付トラス小ネジ M6×8		
61		Hex.socket bolt M5×15	六角穴付ボルト M5×15		
62		Hex.socket bolt M5×12	六角穴付ボルト M5×12		

08E Drive E
駆動E

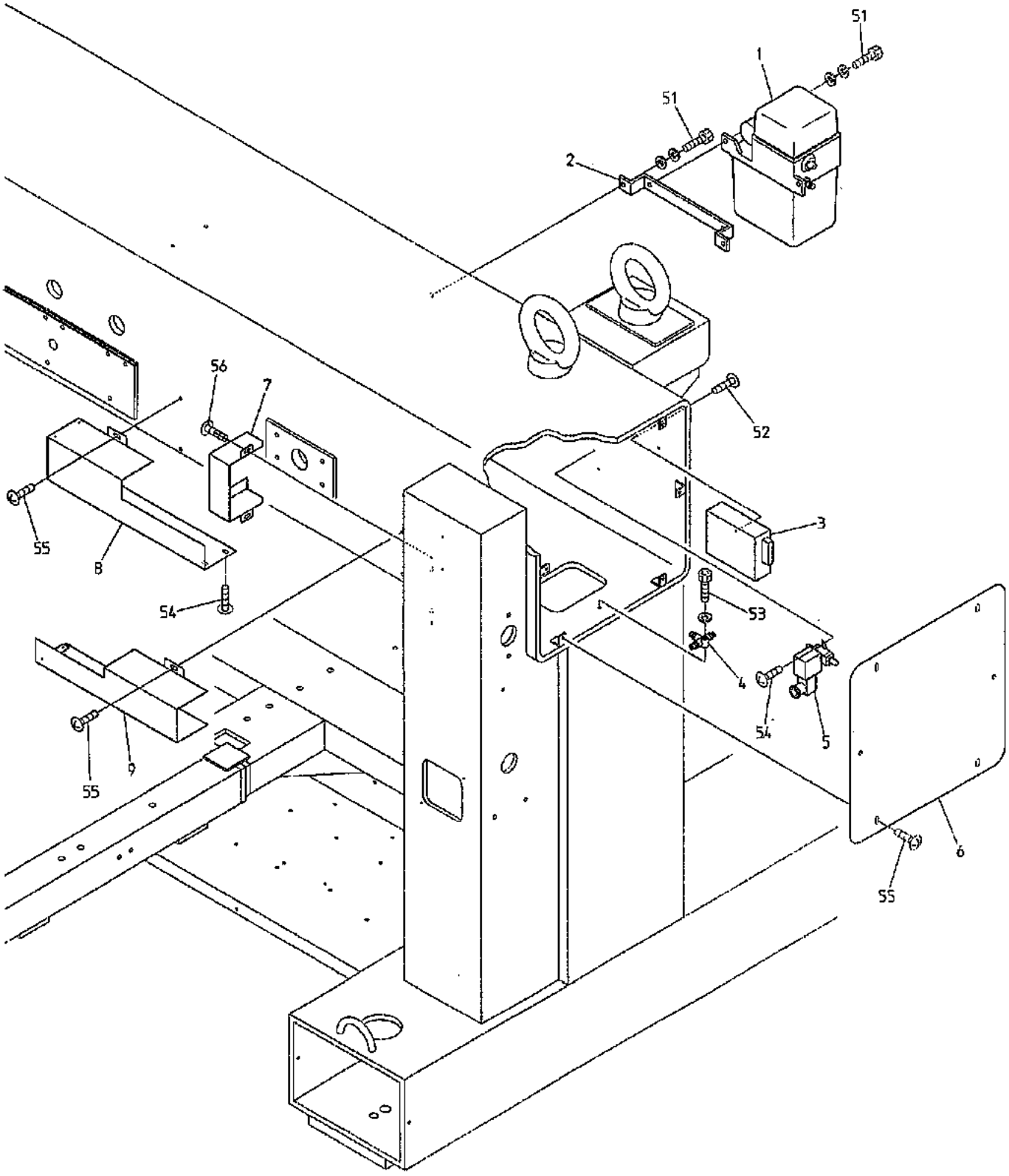

BEVS-Z556

080421

08E Drive E
駆動E

ITEM	LIST No.	DESCRIPTION	部品名	Q'TY	NOTE
1	RV610032	Lubricator unit(With one-touch joint)	ルブリーユニット(ワンタッチ継手付)	1	
2	RV610040	Automatic feed oil pump fixed bracket	自動給油ポンプ取付BTK	1	
3	A9067018	Power unit(P30E-24)	電源(P30E-24)	1	
4	RV610050	Junction a'ssy(3 ports)	ジャンクションASSY(3ツヌ)	1	
5	RV610090	Electromagnetic valve (With one-touch joint)	電磁弁(ワンタッチ継手付)	1	
6	PY250070	Bridge cover(Right)	ブリッジカバー(右)	1	
7	PY250430	Bearing unit cover	軸受ユニットカバー	1	
8	PY250400	Shaft cover left	シャフトカバー左	1	
9	PY250420	Shaft cover right	シャフトカバー右	1	
51		Hex.socket bolt M8×20(With washers)	六角穴付ボルト M8×20(平座金 バネ座金付)		
52		Truss screw M3×15	十字穴付トラス小ネジ M3×15		
53		Hex.socket bolt M6×25(With spring washer)	六角穴付ボルト M6×25(バネ座金付)		
54		Truss screw M5×8	十字穴付トラス小ネジ M5×8		
55		Truss screw M6×8	十字穴付トラス小ネジ M6×8		
56		Truss screw M5×10	十字穴付トラス小ネジ M5×10		

10A-1 Pantograph drive A
枠駆動A

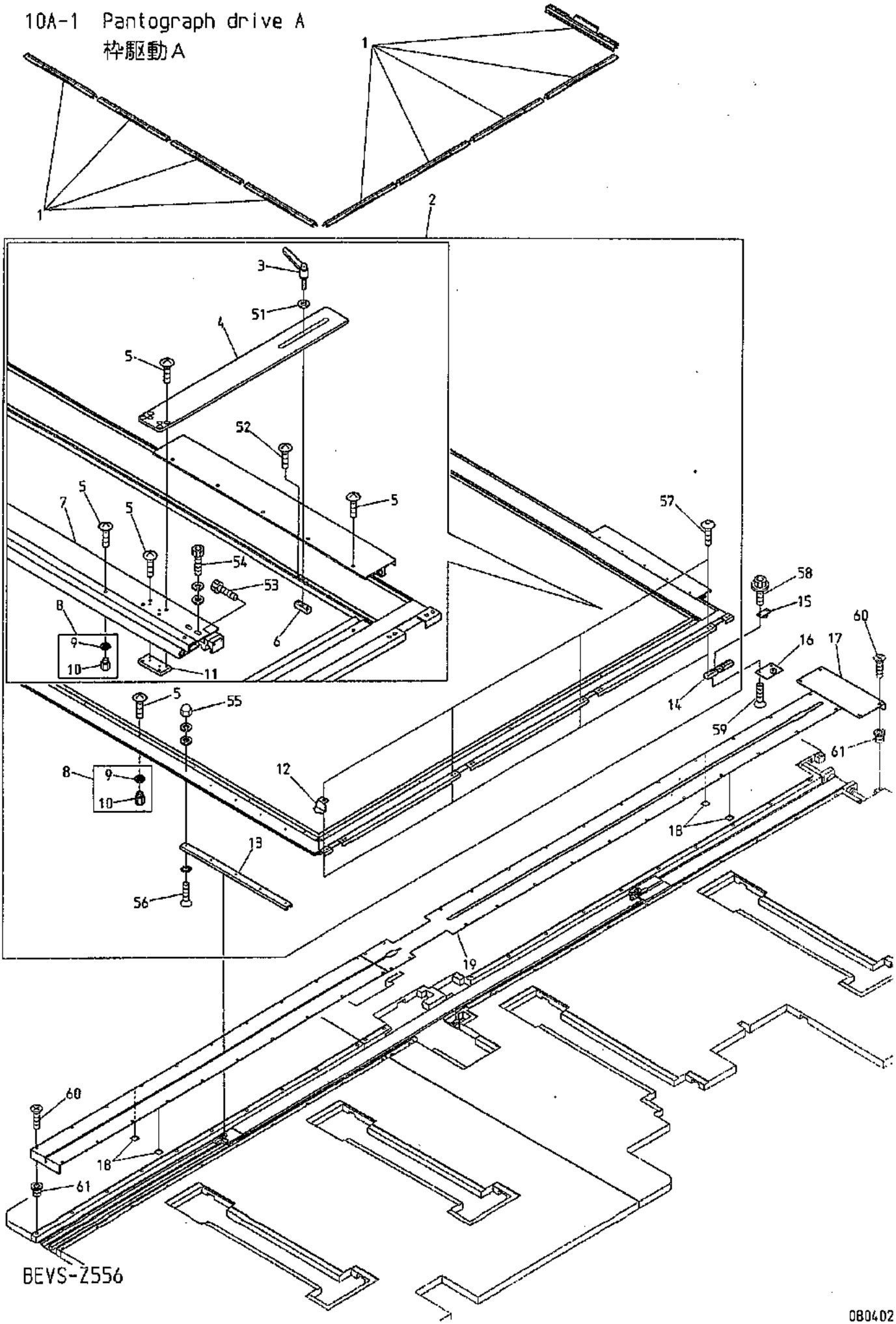

１０Ａ－１　Pantograph drive A　(R=H-direction rail Q'TY)(※ Depends on machine type)

枠駆動Ａ　（Ｒ＝Ｈ方向レール数）　（※は機種によって異なる）

ITEM	LIST No.	DESCRIPTION	部品名	Q'TY	NOTE
1	SV730360	KS-type pantograph clip 300L	KS型一発枠クリップ300L	７２	※
2	1GPY56A350ZG0	Pantograph frame a'ssy(VS-56, 1500×162.4/350)	枠フレームASSY(VS-56, 1500×162.4/350)	1 set	※
3	A9012502	Clamp lever LDN-6-20-SG	クランプレバー LDN-6-20-SG	9	
4	NB1PY730090	Middle stay(1200)	中間ステー(1200)	9	
5	KF730500	Truss screw SM11/64×10.5	十字穴付トラスホネジ SM11/64×10.5		
6	PY730060	Nut plate	ナットプレート	9	
7	PY730050	Flame for cloth tension	生地張り用フレーム	1 set	※
8	RR730320	Caulking nut	カシメナット	100set	
9	RR730310	Nut	ナット	１００	
10	RR730300	Pantograph nut	ワクナット	１００	
11	PY730070	Plate nut	プレートナット	9	
12	SF730030	Position sting	指示針	1	
13	KN480420470	Guide rail A(470L)	摺動レールA(470L)	6	※
14	RR730050C	V-guide bearing hold base	V摺動ベアリング固定ベース	4	
15	RR730010	V-guide bearing base a'ssy(Upper)	V摺動ベアリングベースASSY(上)	4	
16	RR730020	V-guide bearing base a'ssy(Lower)	V摺動ベアリングベースASSY(下)	4	
17	RF480471	H-guide rear cover	H案内リヤカバー	R×1	
18	RR480280	Felt(T2×20×20)	フェルト(T2×20×20)	R×4	
19	PY480120S15	H-guide cover(1500ST) Detaching	H案内カバー(1500ST) 脱着	R×1	※
51		Plain washer M6	平座金 M6		
52		Truss screw M3×10	十字穴付トラスホネジ M3×10		
53		Hex.socket bolt M4×18	六角穴付ボルト M4×18		
54		Hex.socket bolt M5×12(With washers)	六角穴付ボルト M5×12(平座金 バネ座金付)		
55		Hex.socket button bolt M6×6 (With plain washer)	六角穴付ボタンボルト M6×6 (平座金付)		
56		Flush screw M4×12(With toothed lock washer)	十字穴付皿小ネジ M4×12(歯付皿座金付)		
57		Hex.socket button bolt M5×12	六角穴付ボタンボルト M5×12		
58		Hex.socket flange bolt M5×12	六角穴付フランジボルト M5×12		
59		Hex.socket flush screw M5×12	六角穴付皿小ネジ M5×12		
60		Flush screw M4×8(Under cut)	十字穴付皿小ネジ M4×8(アンダーカット)		
61		Rag nut(C) M4	鬼目ナット(C) M4		

10A-2 Pantograph drive A
枠駆動A

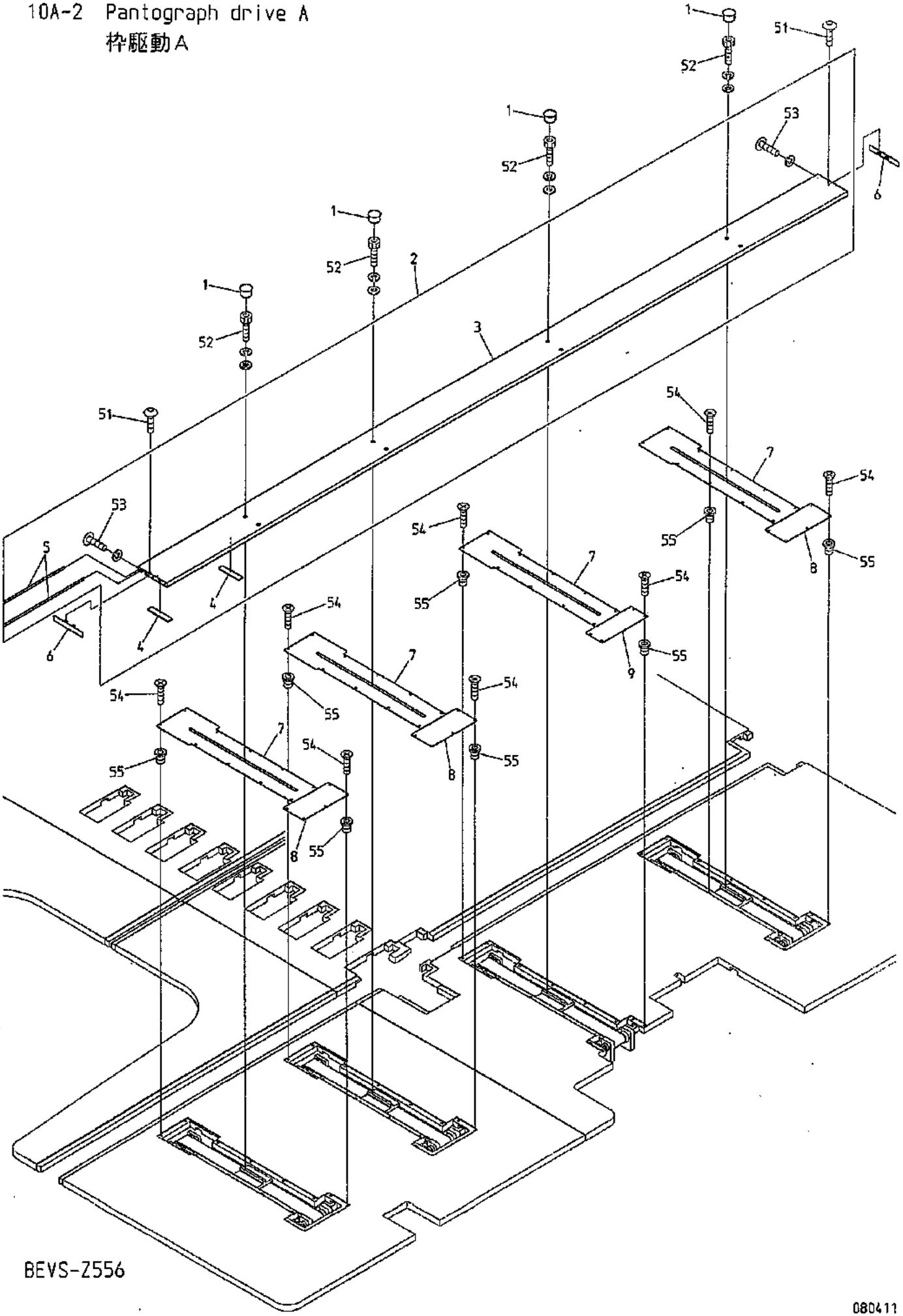

BEVS-Z556

080411

１０Ａ－２　Pantograph drive A　(※ Depends on machine type)

枠駆動Ａ　(※は機種によって異なる)

ITEM	LIST No.	DESCRIPTION	部品名	Q'TY	NOTE
1	A9014160	Locking holl plug LHP-0500	ロッキングホールプラグ LHP-0500	4	
2	PY730010S15	V-sub pantograph frame(1500ST, wide 140)	Vサブ枠フレーム(1500ST, 140幅)	1	※
3	PY730030S15	V-sub pantograph frame(1500ST, wide 140) Main body	Vサブ枠フレーム(1500ST, 140幅) 本体	1	※
4	RR730170	Felt for V-sub pantograph frame(20×5×100)	Vサブ枠用フェルト(20×5×100)	2	
5	PY730020S15	Suv pantograph guide plate(H600ST)	サブ枠誘導板(H1500)	2	※
6	RR730180	V-sub pantograph frame cap(For wide 140)	Vサブ枠フレームキャップ(140幅用)	2	
7	RJ48018B400	V-guide cover(400ST)	V案内カバー(400ST)	4	※
8	RJ250040	V-guide servise cover(Front)	V案内サービスカバー(前)	3	
9	PY250650	V-guide service cover(H1500 center)	V案内サービスカバー(H1500中間部)	1	
51		Hex.socket button bolt M3×12	六角穴付ボタンボルト M3×12		
52		Hex.socket bolt M5×18(With washers)	六角穴付ボルト M5×18(平座金 バネ座金付)		
53		Hex.socket button bolt M3×12 (With spring washer)	六角穴付ボタンボルト M3×12 (バネ座金付)		
54		Flush screw M4×8(Under cut)	十字穴付皿小ネジ M4×8(アンダーカット)		
55		Rag nut(C) M4	鬼目ナット(C) M4		

10B Pantograph drive B
枠駆動B

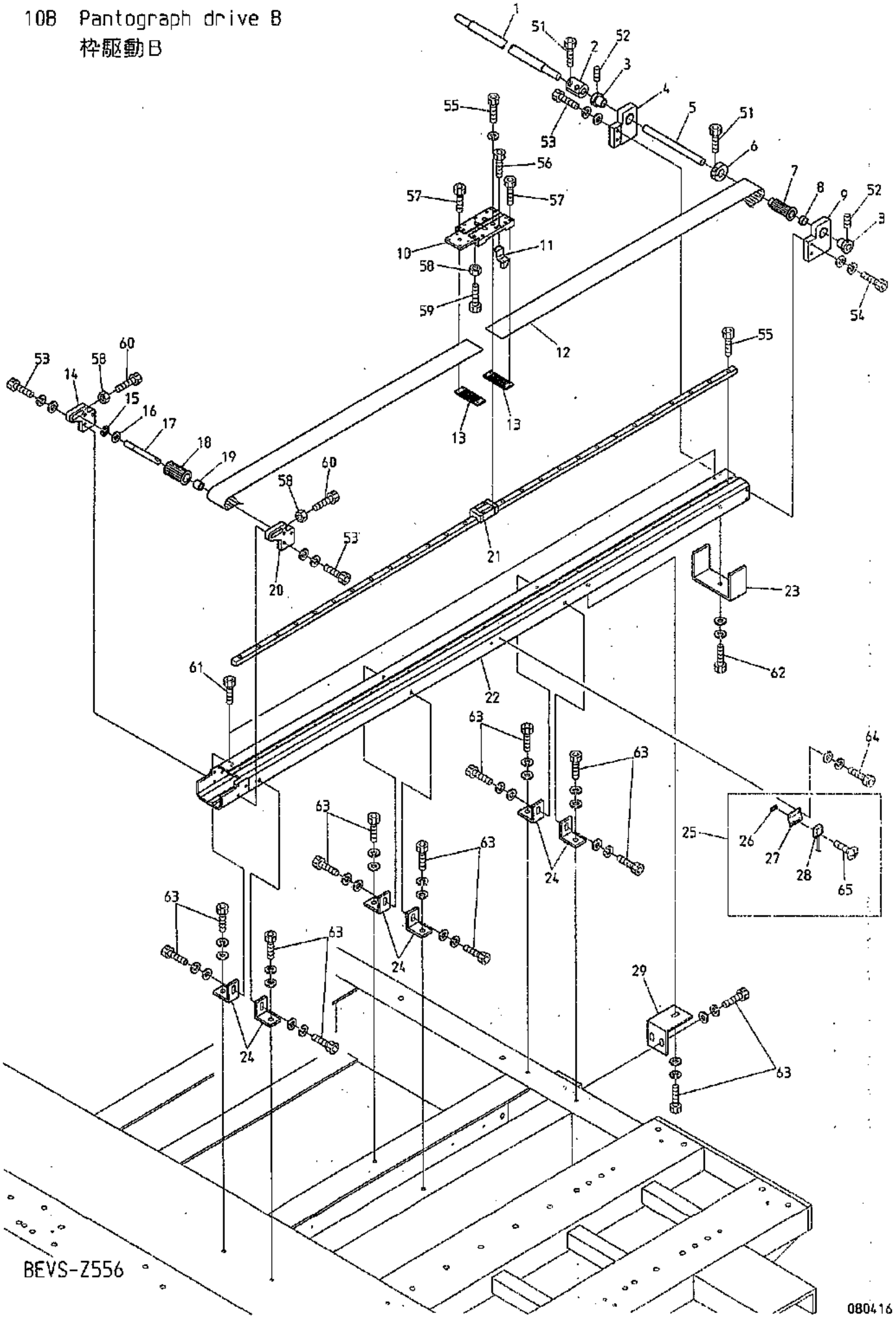

10B Pantograph drive B

(R=H-direction rail Q'TY)(※ Depends on machine type)

枠駆動B

(R＝H方向レール数)　(※は機種によって異なる)

ITEM	LIST No.	DESCRIPTION	部品名	Q'TY	NOTE
1	PY470010L1433	H-pantograph drive connecting shaft(L=1433)	H枠駆動連結シャフト(L=1433)	1	※
2	HH481932	Pulse motor coupling	パルスモーターカップリング	1	
3	HH481970C	Pulse motor connecting shaft collar	パルスモーター連結シャフトカラー	(R-1)×2	
4	RF480092	Pantograph drive pulley fixing base a'ssy(L)	枠駆動プーリー取付台ASSY(L)	R－1	
5	HB320070	Connecting shaft 15×3300	連結シャフト 15×3300	R－1	※ L=186
6	HH481980	Clamping φ19	φ19 割りクランプ	R－1	
7	RF480101	Pantograph drive pulley rear(W=50)	枠駆動プーリー 後(W=50)	R－1	
8	RJ480080	Pantograph drive pulley posistion decision collar	枠駆動プーリー位置決メカラー	R－1	
9	RF480082	Pantograph drive pulley fixing base a'ssy(R)	枠駆動プーリー取付台ASSY(R)	R－1	
10	RJ480031	H-roller base(Rear)	Hローラーベース(後)	R－1	
11	RJ450021	Magnet fixing bracket a'ssy	マグネット取付ブラケットASSY	1	
12	RR480080	Free span belt(B500-S5M)	フリースパンベルト(B500-S5M)	R－1	※
13	RF480261	Timing belt hold rack(W=50)	タイミングベルト押エラック(W=50)	(R-1)×2	
14	RJ480051C	Timing pulley fixing bracket(L)	従動プーリー取付ブラケット(L)	R－1	
15	A9012052	E-ring φ10	E型止メ輪 φ10	R－1	
16	A9010070	Thrust washer(AS1226)	スラストワッシャー(AS1226)	R－1	
17	RJ480061C	Timing pulley shaft	従動プーリーシャフト	R－1	
18	RF480140	Pantograph drive pulley front(W=50)	枠駆動プーリー 前(W=50)	R－1	
19	RJ480070	Timing pulley posistion decision collar	従動プーリー位置決メカラー	R－1	
20	RJ480041C	Timing pulley fixing bracket(R)	従動プーリー取付ブラケット(R)	R－1	
21	RR48029A15G	LM guide(1500ST,1600L) DSH,DXH	LMガイド(1500ST,1600L) DSH,DXH	R－1	※
22	PY480130S15	H-guide rail base(1500ST)	H案内レール土台(1500ST)	R－1	※
23	RR140370	Table support for rail fixing	レール取付用テーブル支エ	R－1	
24	ST480080	Rail base bracket t6(Front) CH	レール土台ブラケットt6(前) CH	(R-1)×4	
25	RR450000	Origin point sensor a'ssy	原点センサーASSY	1	
26	RF450041	Origin point sensor fixed nut	原点センサー取付ナット	1	
27	RR450010	Origin point sensor bracket	原点センサーブラケット	1	
28	A9052031	Magnet proximity switch(MH-601AM)	磁気記憶近接スイッチ(MH-601AM)	1	
29	ST480050	Rail base bracket(Back) CH	レール土台ブラケット(後) CH	R－1	
51		Hex.socket bolt M5×18	六角穴付ボルト M5×18		
52		Hex.socket set screw M5×8	六角穴付止メネジ M5×8		
53		Hex.socket bolt M6×22(With washers)	六角穴付ボルト M6×22(平座金 バネ座金付)		
54		Hex.socket bolt M6×25(With washers)	六角穴付ボルト M6×25(平座金 バネ座金付)		
55		Hex.socket bolt M4×12(With spring washer)	六角穴付ボルト M4×12(バネ座金付)		
56		Hex.socket bolt M3×8	六角穴付ボルト M3×8		
57		Hex.socket bolt M3×15	六角穴付ボルト M3×15		
58		Hex.nut M6	六角ナット M6		
59		Hex.socket bolt M6×20	六角穴付ボルト M6×20		
60		Hex.socket bolt M6×45	六角穴付ボルト M6×45		
61		Hex.socket bolt M6×6	六角穴付ボルト M6×6		
62		Hex.socket bolt M8×30(With washers)	六角穴付ボルト M8×30(平座金 バネ座金付)		
63		Hex.socket bolt M8×22(With washers)	六角穴付ボルト M8×22(平座金 バネ座金付)		
64		Truss screw M3×12(SUS)	十字穴付トラス小ネジ M3×12(SUS)		
65		Hex.socket bolt M8×20	六角穴付ボルト M8×20		

10C Pantograph drive C
枠駆動C

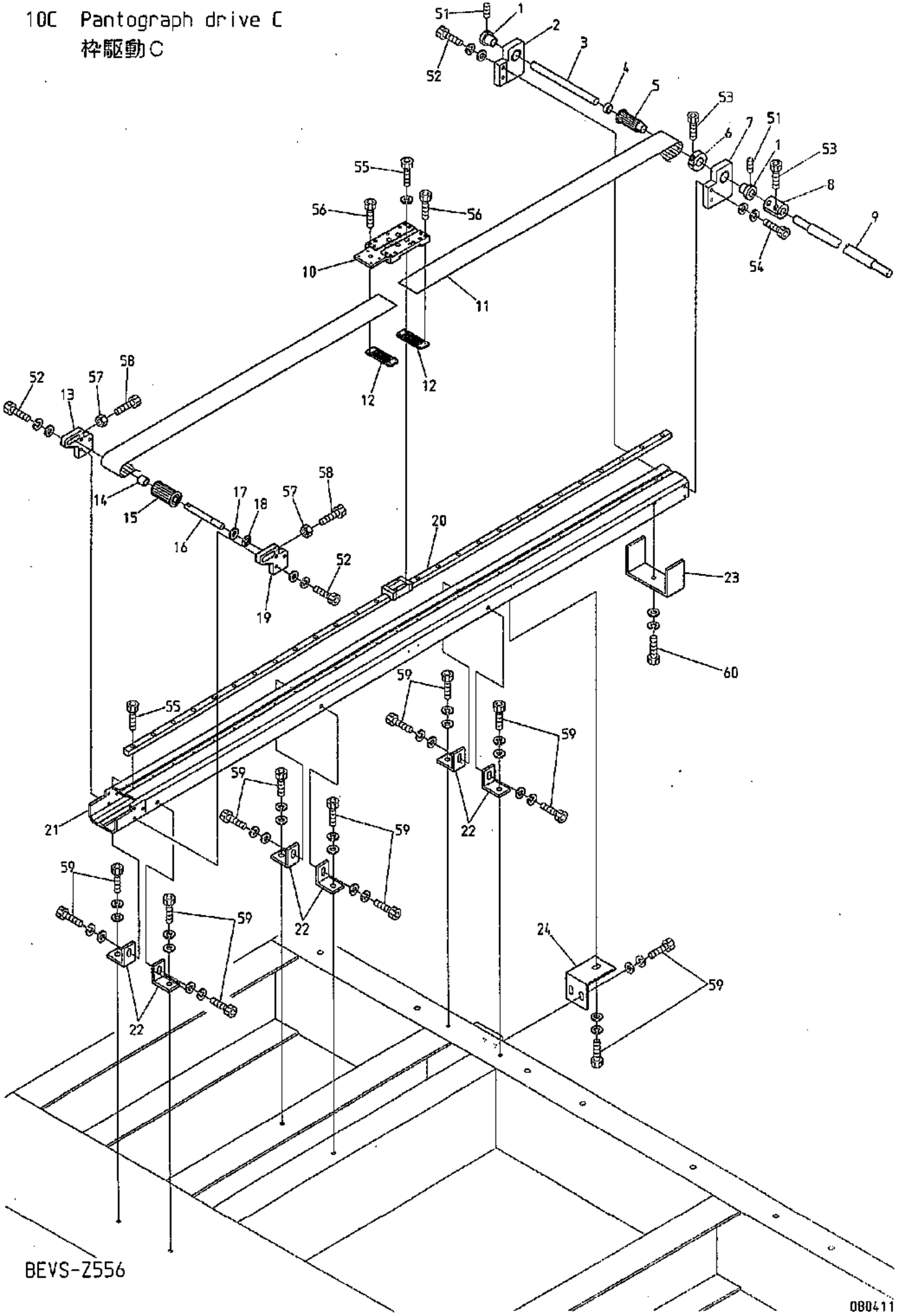

10C Pantograph drive C

(※ Depends on machine type)

枠駆動C

(※は機種によって異なる)

ITEM	LIST No.	DESCRIPTION	部品名	Q'TY	NOTE
1	HH481970C	Pulse motor connecting shaft collar	パルスモーター連結シャフトカラー	2	
2	RF480092	Pantograph drive pulley fixing base a'ssy(L)	枠駆動プーリー取付台ASSY(L)	1	
3	HB320070	Connecting shaft 15×3300	連結シャフト 15×3300	1	※ L=186
4	RJ480080	Pantograph drive pulley posistion decision collar	枠駆動プーリー位置決メカラー	1	
5	RF480101	Pantograph drive pulley rear(W=50)	枠駆動プーリー 後(W=50)	1	
6	HH481980	Clamping φ19	φ19 割りクランプ	1	
7	RF480082	Pantograph drive pulley fixing base a'ssy(R)	枠駆動プーリー取付台ASSY(R)	1	
8	HH481932	Pulse motor coupling	パルスモーターカップリング	1	
9	PY470010L1592	H-pantograph drive connecting shaft(L=1592)	H枠駆動連結シャフト(L=1592)	1	※
10	RJ480031	H-roller base(Rear)	Hローラーベース(後)	1	
11	RR480080	Free span belt(B500-S5M)	フリースパンベルト(B500-S5M)	1	※
12	RF480261	Timing belt hold rack(W=50)	タイミングベルト押エラック(W=50)	2	
13	RJ480051C	Timing pulley fixing bracket(L)	従動プーリー取付ブラケット(L)	1	
14	RJ480070	Timing pulley posistion decision collar	従動プーリー位置決メカラー	1	
15	RF480140	Pantograph drive pulley front(W=50)	枠駆動プーリー 前(W=50)	1	
16	RJ480061C	Timing pulley shaft	従動プーリーシャフト	1	
17	A9010070	Thrust washer(AS1226)	スラストワッシャー(AS1226)	1	
18	A9012052	E-ring φ10	E型止メ輪 φ10	1	
19	RJ480041C	Timing pulley fixing bracket(R)	従動プーリー取付ブラケット(R)	1	
20	RR48029A15G	LM guide(1500ST.1600L) DSH.DXH	LMガイド(1500ST.1600L) DSH.DXH	1	※
21	PY480140S15	H-guide rail base(1500ST) Last	H案内レール土台(1500ST) 最終部	1	※
22	ST480040	Rail base bracket(Front) CH	レール土台ブラケット(前) CH	4	
23	RR140370	Table support for rail fixing	レール取付用テーブル支エ	1	
24	ST480050	Rail base bracket(Back) CH	レール土台ブラケット(後) CH	1	
51		Hex.socket set screw M5×8	六角穴付止メネジ M5×8		
52		Hex.socket bolt M6×22(With washers)	六角穴付ボルト M6×22(平座金 バネ座金付)		
53		Hex.socket bolt M5×18	六角穴付ボルト M5×18		
54		Hex.socket bolt M6×25(With washers)	六角穴付ボルト M6×25(平座金 バネ座金付)		
55		Hex.socket bolt M4×12(With spring washer)	六角穴付ボルト M4×12(バネ座金付)		
56		Hex.socket bolt M3×15	六角穴付ボルト M3×15		
57		Hex.nut M6	六角ナット M6		
58		Hex.socket bolt M6×45	六角穴付ボルト M6×45		
59		Hex.socket bolt M8×22(With washers)	六角穴付ボルト M8×22(平座金 バネ座金付)		
60		Hex.socket bolt M8×20	六角穴付ボルト M8×20		

10D Pantograph drive D
枠駆動D

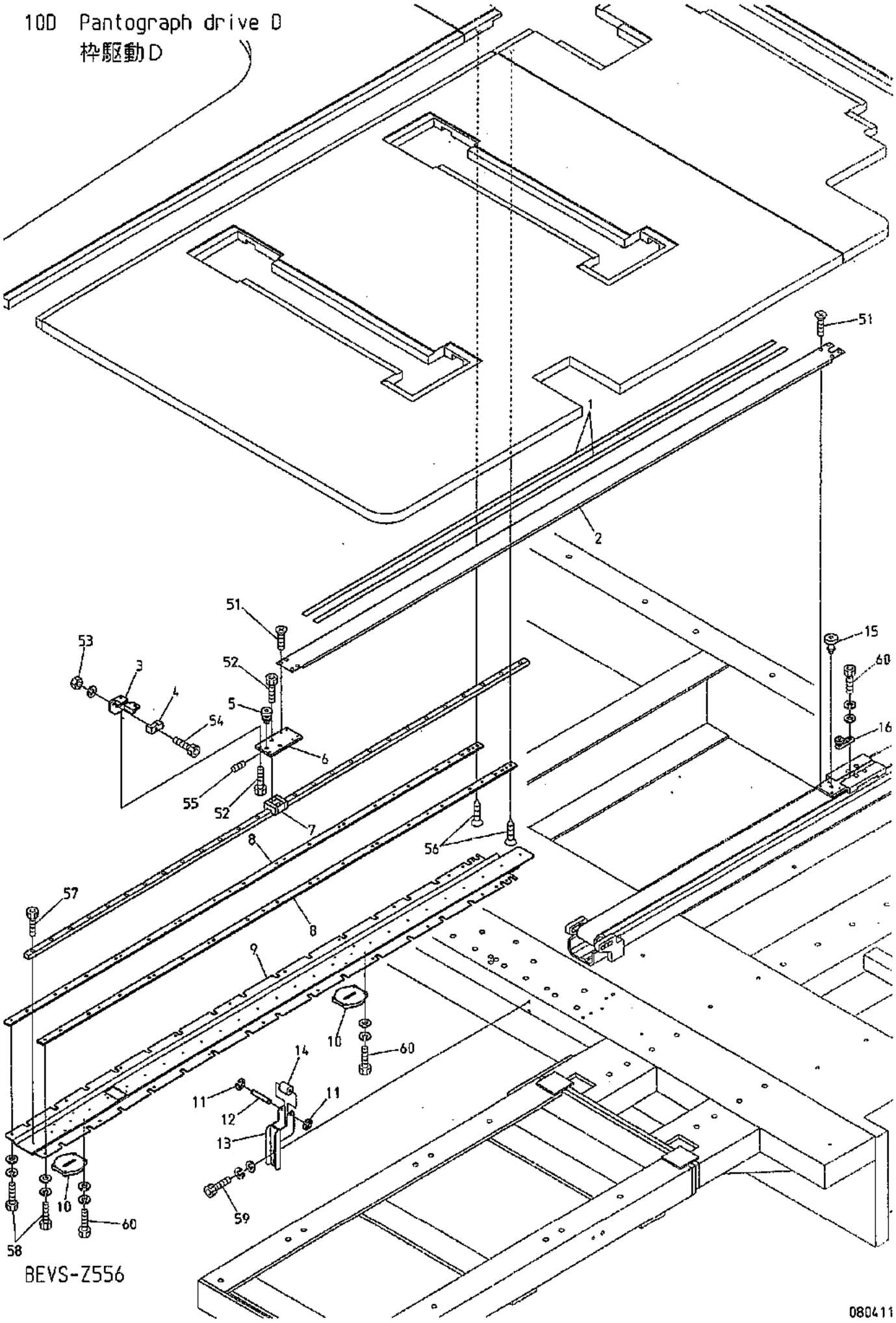

BEVS-Z556

080411

10D Pantograph drive D

枠駆動D

(R=H-direction rail Q'TY) (※ Depends on machine type)

(R＝H方向レール数)　(※は機種によって異なる)

ITEM	LIST No.	DESCRIPTION	部品名	Q'TY	NOTE
1	RR480450	Felt T2×14×1000	フェルト T2×14×1000	R×3	※
2	PY480030S15	H-member connection channel(1500ST)	Hメンバー連結チャンネル(1500ST)	R×1	※
3	RR460000C	Pantograph stopper base	枠止メベース	R×1	
4	RR460031	H-pantograph stopper block(30-Head, For H1500)	H枠止メブロック(30頭, H1500用)	R×1	
5	RR480260	Guide bearing pin a'ssy	摺動ベアリングピンASSY	R×1	
6	RR480270	H-roller base(Front)	Hローラーベース(前)	R×1	
7	RR48023A15G	LM guide(1500ST, 1600L) DSH, DXH	LMガイド(1500ST, 1600L) DSH, DXH	R×1	※
8	PY480060S15	H-guide rail base fixing plate(ST=1500)	H案内レールベース取付プレート(ST=1500)	R×2	※
9	PY480070S15	H-guide rail base(1500ST) Detaching	H案内レールベース(1500ST) 脱着	R×1	※
10	RR140560	Table support base	テーブルサポートベース	R×2	
11	A9012426	E-ring φ4(SK5M) HRC45-50 Black	Eリング 呼び4(SK5M) HRC45-50 黒染	R×2	
12	WW480030	Connecting channel roller shaft(BELM)	連結チャンネルローラー軸(BELM)	R×1	
13	PY480020	Guide roller bracket	ガイドローラーブラケット	R×1	
14	WW480020	Connecting channel roller(BELM)	連結チャンネルローラー(BELM)	R×1	
15	RJ480110	Guide bearing pin a'ssy(H-back)	摺動ベアリングピンASSY(H後)	R×1	
16	RJ480121	Guide bearing base a'ssy(H-back)	摺動ベアリングベースASSY(H後)	R×1	
51		Flush screw M4×8(Under cut)	十字穴付皿小ネジ M4×8(アンダーカット)		
52		Hex. socket bolt M4×10	六角穴付ボルト M4×10		
53		Hex. nut M4	六角ナット M4		
54		Hex. socket bolt M4×15	六角穴付ボルト M4×15		
55		Hex. socket set screw M5×6(Double point)	六角穴付止メネジ M5×6(ダブルポイント)		
56		Flush tapping screw φ5×20	十字穴付皿タッピングネジ φ5×25		
57		Hex. socket bolt M4×12	六角穴付ボルト M4×12		
58		Hex. socket bolt M5×10(With washers)	六角穴付ボルト M5×10(平座金 バネ座金付)		
59		Hex. socket bolt M6×15(With washers)	六角穴付ボルト M6×15(平座金 バネ座金付)		
60		Hex. socket bolt M4×15(With washers)	六角穴付ボルト M4×15(平座金 バネ座金付)		

10E Pantograph drive E
枠駆動E

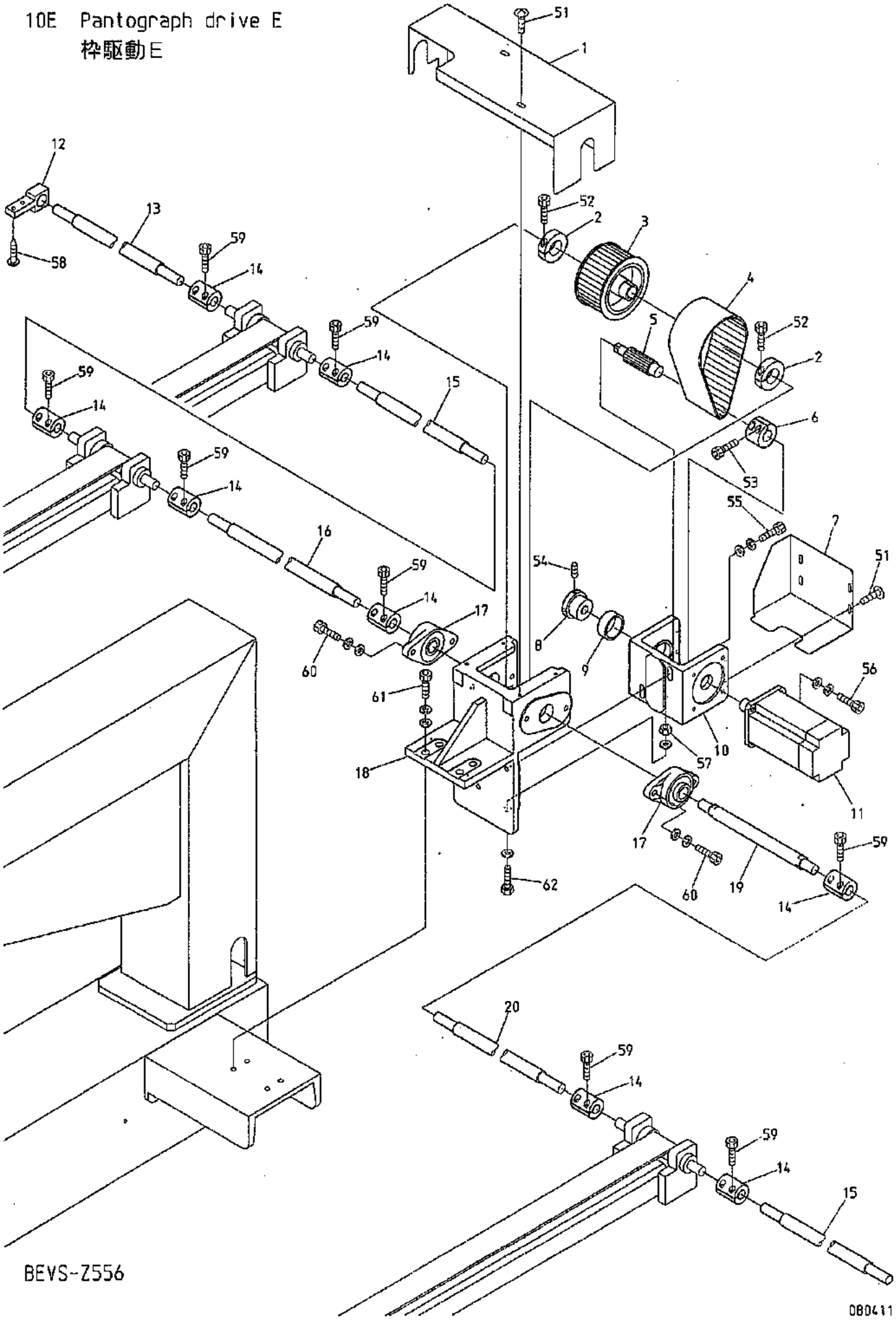

BEVS-Z556

080411

10E Pantograph drive E

(※ Depends on machine type)

枠駆動E

(※は機種によって異なる)

ITEM	LIST No.	DESCRIPTION	部品名	Q'TY	NOTE
1	RR250161	H-pantograph drive unit cover (Upper) DSH,H	H枠駆動ユニットカバー(上) DSH,H	1	
2	RR320041	Clamp	割りクランプ	2	
3	RF490041	Pantograph drive pulley large (Shaft side)	枠駆動プーリー 大(シャフト側)	1	
4	RF490061	Timing belt (B500S5M450)	タイミングベルト(B500S5M450)	1	
5	RF490051	Pantograph drive pulley small (Motor side)	枠駆動プーリー 小(モーター側)	1	
6	RF490080	Motor pulley connecting coupling	モータープーリ連結カップリング	1	
7	RR250012	Pantograph drive unit cover (Lower) DSH	枠駆動ユニットカバー(下)DSH	1	
8	KR480100	Pantograph drive pulley bearing collar	枠駆動プーリー軸受ケカラー	1	
9	A9010056	Needle bearing	ニードルベアリング	1	
10	RF490021	Motor bracket (H-side)	モーターブラケット(H側)	1	
11	EDY00350	AC servo motor (TS4614N1322E200)	ACサーボモーター(TS4614N1322E200)	1	
12	RR480300	H-connection shaft support (φ20)	H連結シャフト支エ(φ20)	4	※
13	PY470010L1592	H-pantograph drive connecting shaft (L=1592)	H枠駆動連結シャフト(L=1592)	1	※
14	HH481932	Pulse motor coupling	パルスモーターカップリング	4	※
15	PY470010L1595	H-pantograph drive connecting shaft (L=1595)	H枠駆動連結シャフト(L=1595)	2	※
16	PY470040	H-pantograph drive connecting shaft (L=859)	H枠駆動連結シャフト(L=859)	1	※
17	A9011240	Bearing unit UCFL204	ベアリングユニット UCFL204	2	
18	RF490011	Bearing bracket	軸受ブラケット	1	
19	RF490071C	Pulley shaft	プーリーシャフト	1	
20	PC470010L0480	H-pantograph drive connecting shaft (L=480)	H枠駆動連結シャフト(L=480)	1	※
51		Truss screw M5×8	十字穴付トラスホネジ M5×8		
52		Hex. socket bolt M6×20	六角穴付ボルト M6×20		
53		Hex. socket bolt M5×16	六角穴付ボルト M5×16		
54		Hex. socket set screw M5×10	六角穴付止メネジ M5×10		
55		Hex. socket bolt M8×30 (With washers)	六角穴付ボルト M8×30(平座金 バネ座金付)		
56		Hex. socket bolt M6×25	六角穴付ボルト M6×25		
57		Hex. nut M8	六角ナット M8		
58		Tapping screw φ5×25	十字穴付タッピングネジ φ5×25		
59		Hex. socket bolt M5×18	六角穴付ボルト M5×18		
60		Hex. socket bolt M6×35 (With washers)	六角穴付ボルト M6×35(平座金 バネ座金付)		
61		Hex. socket bolt M8×35 (With washers)	六角穴付ボルト M8×35(平座金 バネ座金付)		
62		Hex. bolt M8×55 (With plain washer)	六角ボルト M8×55(平座金付)		

10F Pantograph drive F
枠駆動F

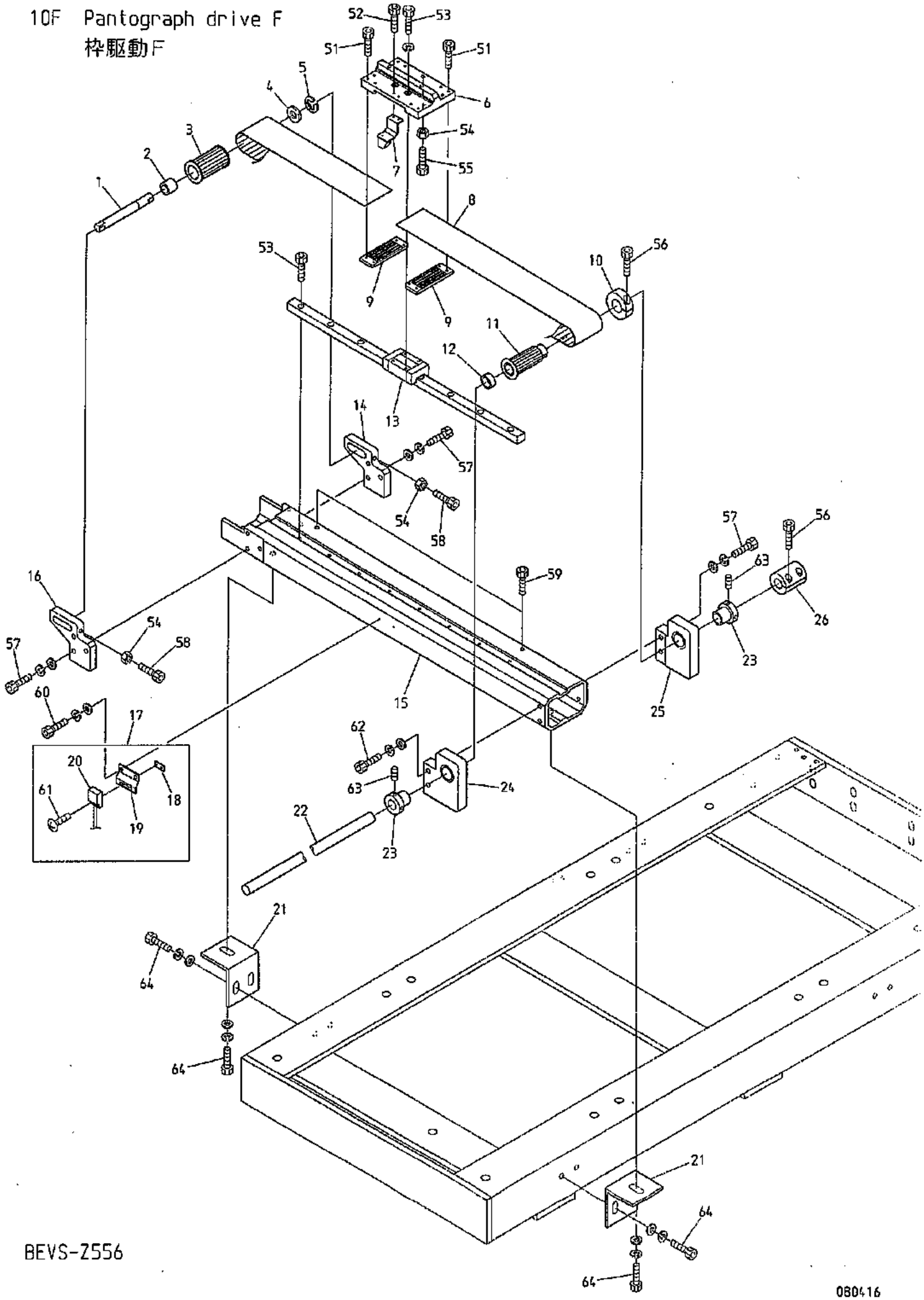

BEVS-Z556

080416

10F　Pantograph drive F

(※ Depends on machine type)

枠駆動F

(※は機種によって異なる)

ITEM	LIST No.	DESCRIPTION	部品名	Q'TY	NOTE
1	RJ480061C	Timing pulley shaft	従動プーリーシャフト	1	
2	RJ480070	Timing pulley posistion decision collar	従動プーリー位置決メカラー	1	
3	RF480140	Pantograph drive pulley front(W=50)	枠駆動プーリー 前(W=50)	1	
4	A9010070	Thrust washer(AS1226)	スラストワッシャー(AS1226)	1	
5	A9012052	E-ring φ10	E型止メ輪 φ10	1	
6	RR480141	V-roller base(For wide 140)	Vローラーベース(140幅用)	1	
7	RJ450021	Magnet fixing bracket a'ssy	マグネット取付ブラケットASSY	1	
8	RR480080	Free span belt(B500-S5M)	フリースパンベルト(B500-S5M)	1	※
9	RF480261	Timing belt hold rack(W=50)	タイミングベルト押エラック(W=50)	2	
10	HH481980	Clamping φ19	φ19 割りクランプ	1	
11	RF480101	Pantograph drive pulley rear(W=50)	枠駆動プーリー 後(W=50)	1	
12	RJ480080	Pantograph drive pulley posistion decision collar	枠駆動プーリー位置決メカラー	1	
13	RF480360350	LM guide(ST=350)	LMガイド(ST=350)	1	※
14	RJ480051C	Timing pulley fixing bracket(L)	従動プーリー取付ブラケット(L)	1	
15	PY480150S350	V-guide rail base(350ST) Pantograph stopper	V案内レール土台(350ST) 枠スト	1	※
16	RJ480041C	Timing pulley fixing bracket(R)	従動プーリー取付ブラケット(R)	1	
17	RR450000	Origin point sensor a'ssy	原点センサーASSY	1	
18	RF450041	Origin point sensor fixed nut	原点センサー取付ナット	1	
19	RR450010	Origin point sensor bracket	原点センサーブラケット	1	
20	A9052031	Magnet proximity switch(MH-601AM)	磁気記憶近接スイッチ(MH-601AM)	1	
21	ST480100	V-rail bracket(Detaching part) CH	Vレールブラケット(脱着部) CH	2	
22	HB320070	Connecting shaft 15×3300	連結シャフト 15×3300	1	※ L=1053
23	HH481970C	Pulse motor connecting shaft collar	パルスモーター連結シャフトカラー	2	
24	RF480082	Pantograph drive pulley fixing base a'ssy(R)	枠駆動プーリー取付台ASSY(R)	1	
25	RF480092	Pantograph drive pulley fixing base a'ssy(L)	枠駆動プーリー取付台ASSY(L)	1	
26	HH481932	Pulse motor coupling	パルスモーターカップリング	1	
51		Hex.socket bolt M3×15	六角穴付ボルト M3×15		
52		Hex.socket bolt M3×8	六角穴付ボルト M3×8		
53		Hex.socket bolt M4×12(With spring washer)	六角穴付ボルト M4×12(バネ座金付)		
54		Hex.nut M6	六角ナット M6		
55		Hex.socket bolt M6×20	六角穴付ボルト M6×20		
56		Hex.socket bolt M5×18	六角穴付ボルト M5×18		
57		Hex.socket bolt M6×22(With washers)	六角穴付ボルト M6×22(平座金 バネ座金付)		
58		Hex.socket bolt M6×45	六角穴付ボルト M6×45		
59		Hex.socket bolt M4×8	六角穴付ボルト M4×8		
60		Hex.socket bolt M3×8(With washers) SUS	六角穴付ボルト M3×8(平座金 バネ座金付) SUS		
61		Truss screw M3×12(SUS)	十字穴付トラスネジ M3×12(SUS)		
62		Hex.socket bolt M6×25(With washers)	六角穴付ボルト M6×25(平座金 バネ座金付)		
63		Hex.socket set screw M5×8	六角穴付止メネジ M5×8		
64		Hex.socket bolt M8×25(With washers)	六角穴付ボルト M8×25(平座金 バネ座金付)		

10G Pantograph drive G
枠駆動G

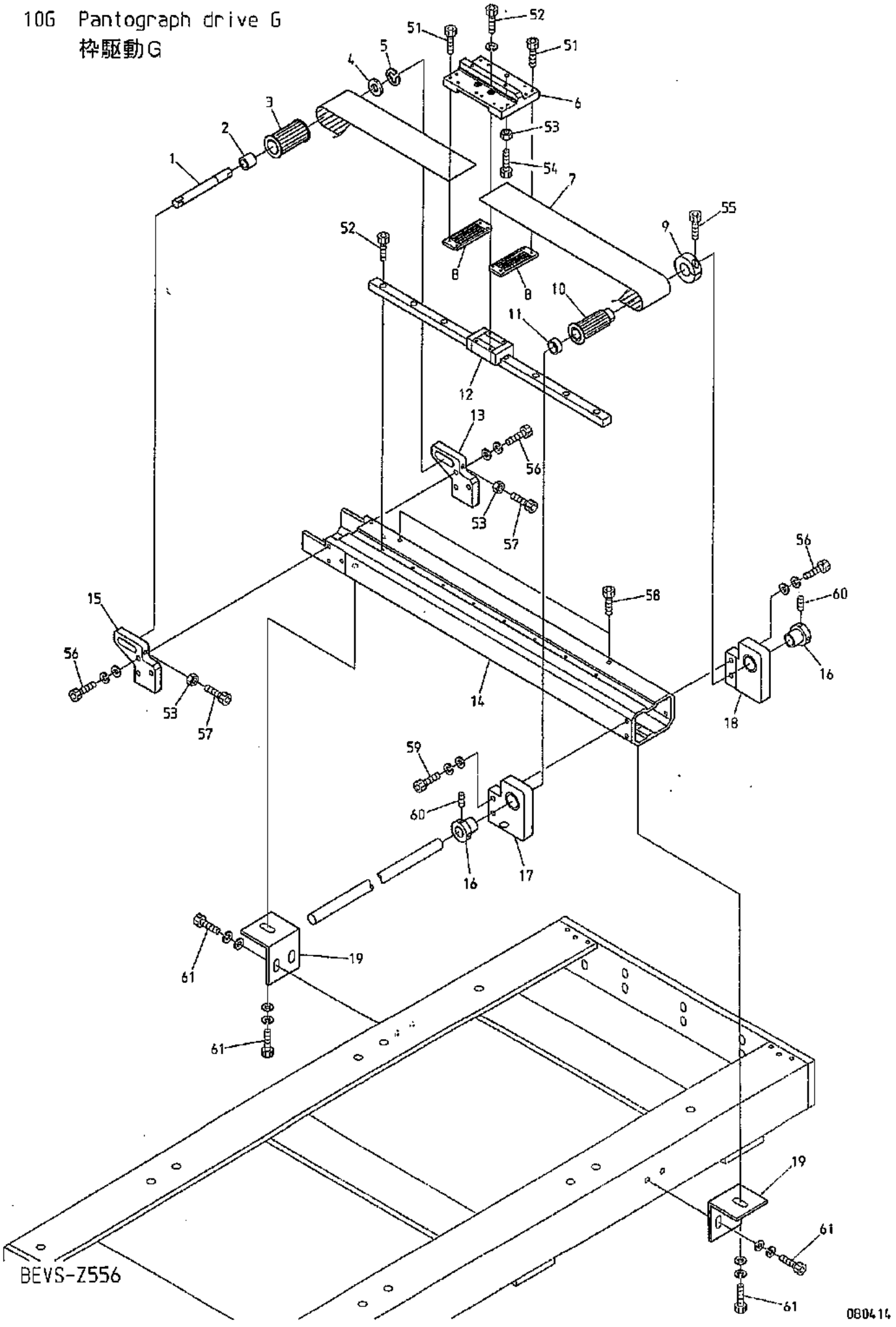

10G Pantograph drive G

(※ Depends on machine type)

枠駆動G

(※は機種によって異なる)

ITEM	LIST No.	DESCRIPTION	部品名	Q'TY	NOTE
1	RJ480061C	Timing pulley shaft	従動プーリーシャフト	1	
2	RJ480070	Timing pulley posistion decision collar	従動プーリー位置決メカラー	1	
3	RF480140	Pantograph drive pulley front(W=50)	枠駆動プーリー 前(W=50)	1	
4	A9010070	Thrust washer(AS1226)	スラストワッシャー(AS1226)	1	
5	A9012052	E-ring φ10	E型止メ輪 φ10	1	
6	RR480141	V-roller base(For wide 140)	Vローラーベース(140幅用)	1	
7	RR480080	Free span belt(B500-S5M)	フリースパンベルト(B500-S5M)	1	※
8	RF480261	Timing belt hold rack(W=50)	タイミングベルト押エラック(W=50)	2	
9	HH481980	Clamping φ19	φ19 割りクランプ	1	
10	RF480101	Pantograph drive pulley rear(W=50)	枠駆動プーリー 後(W=50)	1	
11	RJ480080	Pantograph drive pulley posistion decision collar	枠駆動プーリー位置決メカラー	1	
12	RF480360350	LM guide(ST=350)	LMガイド(ST=350)	1	※
13	RJ480051C	Timing pulley fixing bracket(L)	従動プーリー取付ブラケット(L)	1	
14	PY480170S350	V-guide rail base(350ST) Front	V案内レール土台(350ST) 前	1	※
15	RJ480041C	Timing pulley fixing bracket(R)	従動プーリー取付ブラケット(R)	1	
16	HH481970C	Pulse motor connecting shaft collar	パルスモーター連結シャフトカラー	2	
17	RF480082	Pantograph drive pulley fixing base a'ssy(R)	枠駆動プーリー取付台ASSY(R)	1	
18	RF480092	Pantograph drive pulley fixing base a'ssy(L)	枠駆動プーリー取付台ASSY(L)	1	
19	ST480100	V-rail bracket(Detaching part) CH	Vレールブラケット(脱着部) CH	2	
51		Hex.socket bolt M3×15	六角穴付ボルト M3×15		
52		Hex.socket bolt M4×12(With spring washer)	六角穴付ボルト M4×12(バネ座金付)		
53		Hex.nut M6	六角ナット M6		
54		Hex.socket bolt M6×20	六角穴付ボルト M6×20		
55		Hex.socket bolt M5×18	六角穴付ボルト M5×18		
56		Hex.socket bolt M6×22(With washers)	六角穴付ボルト M6×22(平座金 バネ座金付)		
57		Hex.socket bolt M6×45	六角穴付ボルト M6×45		
58		Hex.socket bolt M4×8	六角穴付ボルト M4×8		
59		Hex.socket bolt M6×25(With washers)	六角穴付ボルト M6×25(平座金 バネ座金付)		
60		Hex.socket set screw M5×8	六角穴付止メネジ M5×8		
61		Hex.socket bolt M8×25(With washers)	六角穴付ボルト M8×25(平座金 バネ座金付)		

10H Pantograph drive H
枠駆動H

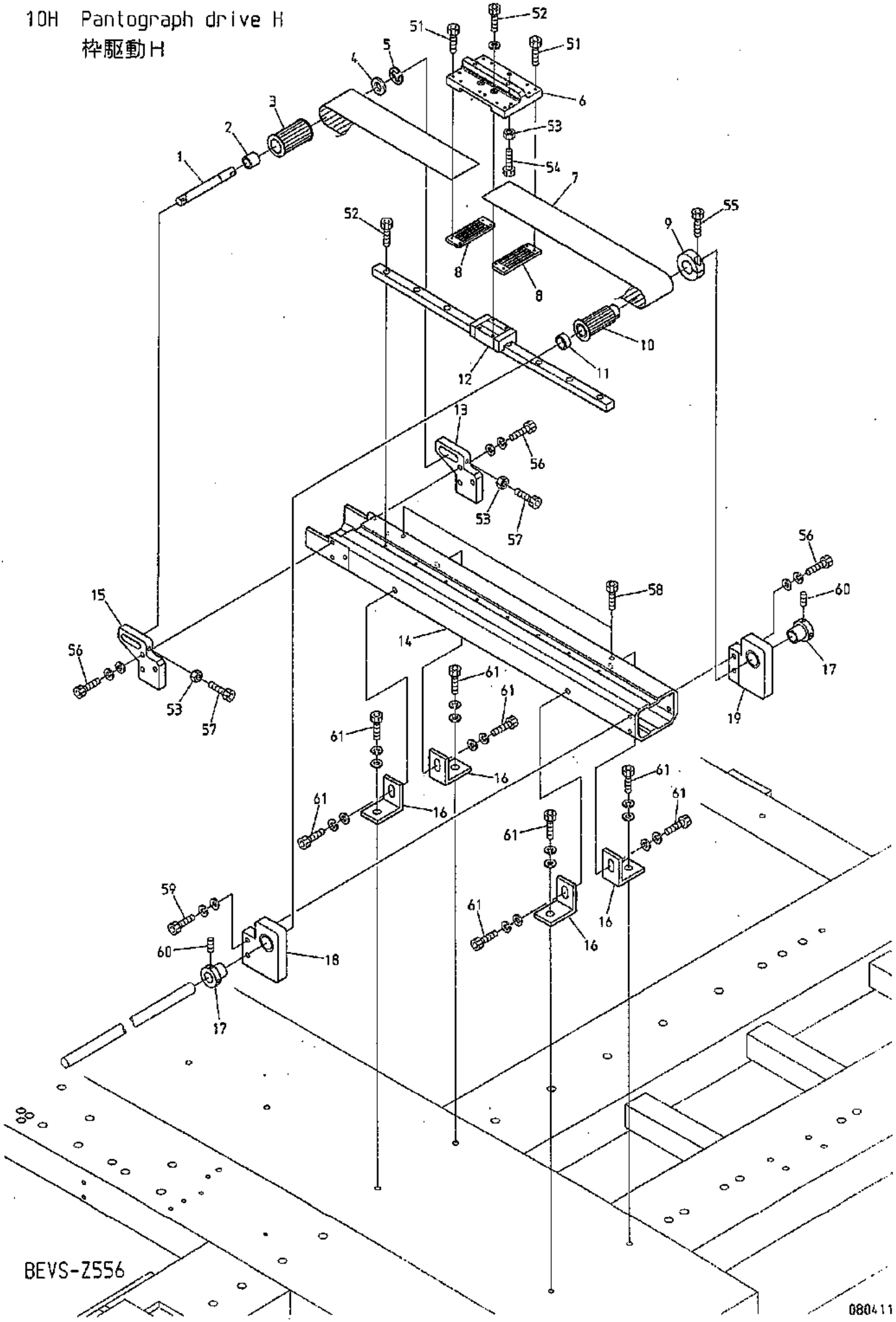

BEVS-Z556

１０Ｈ　Pantograph drive H

(※ Depends on machine type)

枠駆動Ｈ

(※は機種によって異なる)

ITEM	LIST No.	DESCRIPTION	部品名	Q'TY	NOTE
1	RJ480061C	Timing pulley shaft	従動プーリーシャフト	1×2	
2	RJ480070	Timing pulley posistion decision collar	従動プーリー位置決メカラー	1×2	
3	RF480140	Pantograph drive pulley front(W=50)	枠駆動プーリー 前(W=50)	1×2	
4	A9010070	Thrust washer(AS1226)	スラストワッシャー(AS1226)	1×2	
5	A9012052	E-ring φ10	E型止メ輪 φ10	1×2	
6	RR480141	V-roller base(For wide 140)	Vローラーベース(140幅用)	1×2	
7	RR480080	Free span belt(B500-S5M)	フリースパンベルト(B500-S5M)	1×2	※
8	RF480261	Timing belt hold rack(W=50)	タイミングベルト押エラック(W=50)	2×2	
9	HH481980	Clamping φ19	φ19 割りクランプ	1×2	
10	RF480101	Pantograph drive pulley rear(W=50)	枠駆動プーリー 後(W=50)	1×2	
11	RJ480080	Pantograph drive pulley posistion decision collar	枠駆動プーリー位置決メカラー	1×2	
12	RF480360350	LM guide(ST=350)	LMガイド(ST=350)	1×2	※
13	RJ480051C	Timing pulley fixing bracket(L)	従動プーリー取付ブラケット(L)	1×2	
14	PY480160S350	V-guide rail base(350ST) Rear	V案内レール土台(350ST) 後	1×2	※
15	RJ480041C	Timing pulley fixing bracket(R)	従動プーリー取付ブラケット(R)	1×2	
16	ST480080	Rail base brackat t6(Front) CH	レール土台ブラケットt6(前) CH	4×2	
17	HH481970C	Pulse motor connecting shaft collar	パルスモーター連結シャフトカラー	2×2	
18	RF480082	Pantograph drive pulley fixing base a'ssy(R)	枠駆動プーリー取付台ASSY(R)	1×2	
19	RF480092	Pantograph drive pulley fixing base a'ssy(L)	枠駆動プーリー取付台ASSY(L)	1×2	
51		Hex.socket bolt M3×15	六角穴付ボルト M3×15		
52		Hex.socket bolt M4×12(With spring washer)	六角穴付ボルト M4×12(バネ座金付)		
53		Hex.nut M6	六角ナット M6		
54		Hex.socket bolt M6×20	六角穴付ボルト M6×20		
55		Hex.socket bolt M5×18	六角穴付ボルト M5×18		
56		Hex.socket bolt M6×22(With washers)	六角穴付ボルト M6×22(平座金 バネ座金付)		
57		Hex.socket bolt M6×45	六角穴付ボルト M6×45		
58		Hex.socket bolt M4×8	六角穴付ボルト M4×8		
59		Hex.socket bolt M6×25(With washers)	六角穴付ボルト M6×25(平座金 バネ座金付)		
60		Hex.socket set screw M5×8	六角穴付止メネジ M5×8		
61		Hex.socket bolt M8×25(With washers)	六角穴付ボルト M8×25(平座金 バネ座金付)		

101 Pantograph drive I
枠駆動 I

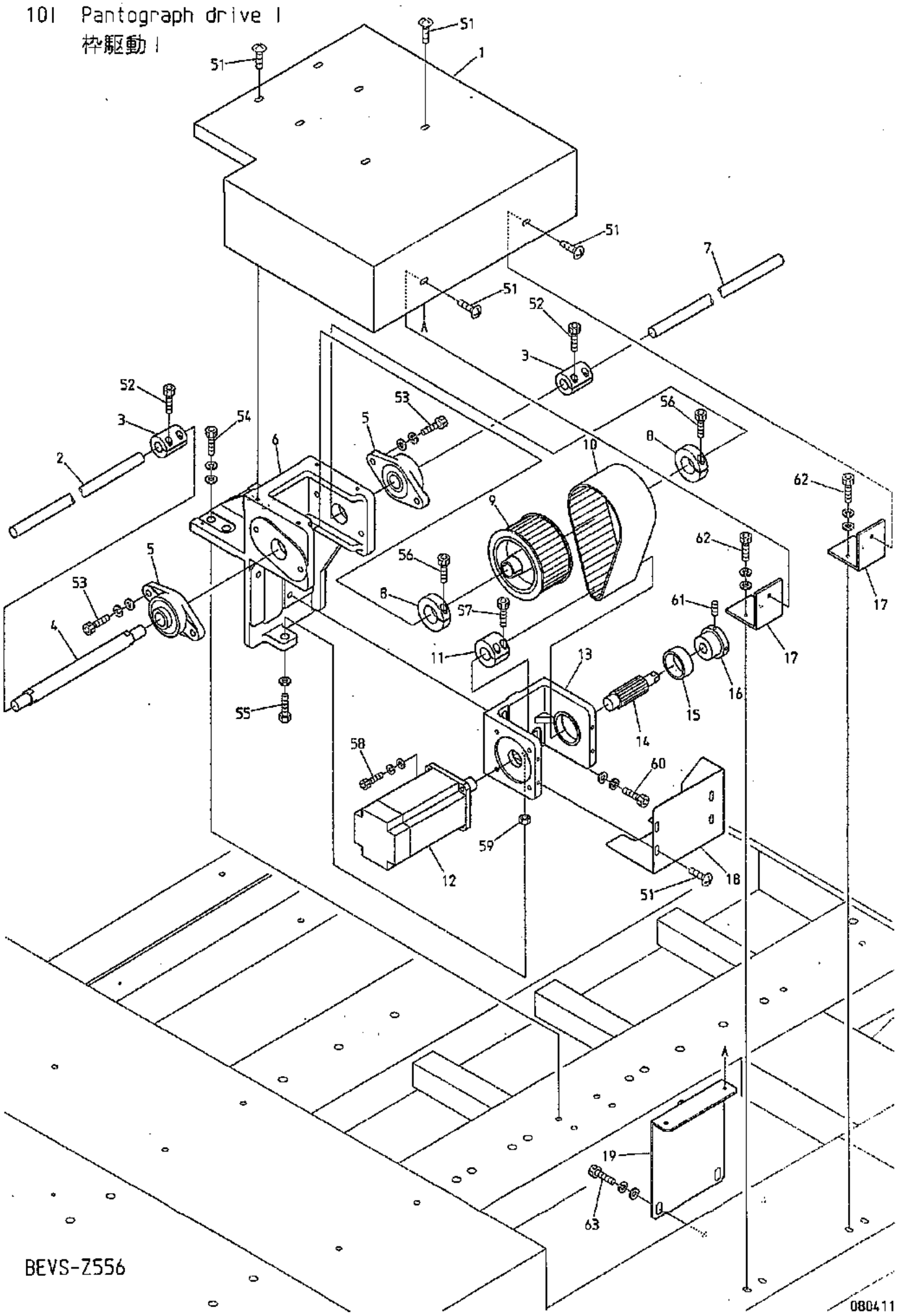

BEVS-Z556

080411

1 0 I　Pantograph drive I

(※ Depends on machine type)

枠駆動 I

(※は機種によって異なる)

ITEM	LIST No.	DESCRIPTION	部品名	Q'TY	NOTE
1	PY250380	V-pantograph drive unit cover(upper)	V枠駆動ユニットカバー(上)	1	
2	HB320070	Connecting shaft 15×3300	連結シャフト 15×3300	1	※ L=773
3	HH481932	Pulse motor coupling	パルスモーターカップリング	2	
4	RF490071C	Pulley shaft	プーリーシャフト	1	
5	A9011240	Bearing unit UCFL204	ベアリングユニット UCFL204	2	
6	RF490011	Bearing bracket	軸受ブラケット	1	
7	HB320070	Connecting shaft 15×3300	連結シャフト 15×3300	1	※ L=435
8	RR320041	Clamp	割りクランプ	2	
9	RF490041	Pantograph drive pulley large(Shaft side)	枠駆動プーリー 大(シャフト側)	1	
10	RF490061	Timing belt(B500S5M450)	タイミングベルト(B500S5M450)	1	
11	RF490080	Motor pulley connecting coupling	モータープーリ連結カップリング	1	
12	EDY00350	AC servo motor(TS4614N1322E200)	ACサーボモーター(TS4614N1322E200)	1	
13	RF490021	Motor bracket(H-side)	モーターブラケット(H側)	1	
14	RF490051	Pantograph drive pulley small(Motor side)	枠駆動プーリー 小(モーター側)	1	
15	A9010056	Needle bearing 3516	ニードルベアリング 3516	1	
16	KR480100	Pantograph drive pulley bearing collar	枠駆動プーリー軸受ケカラー	1	
17	PY250320	Angle for V-unit cover	Vユニットカバー用アングル	2	
18	RR250012	Pantograph drive unit cover(Lower) DSH	枠駆動ユニットカバー(下) DSH	1	
19	PY250370	V-servo motor cover bracket	Vサーボモーターカバーブラケット	1	
51		Truss screw M5×8	十字穴付トラスホネジ M5×8		
52		Hex.socket bolt M5×18	六角穴付ボルト M5×18		
53		Hex.socket bolt M6×30(With washers)	六角穴付ボルト M6×30(平座金 バネ座金付)		
54		Hex.socket bolt M8×35(With washers)	六角穴付ボルト M8×35(平座金 バネ座金付)		
55		Hex.bolt M8×55(With plain washer)	六角ボルト M8×55(平座金付)		
56		Hex.socket bolt M6×20	六角穴付ボルト M6×20		
57		Hex.socket bolt M5×16	六角穴付ボルト M5×16		
58		Hex.socket bolt M6×25(With washers)	六角穴付ボルト M6×25(平座金 バネ座金付)		
59		Hex.nut M8	六角ナット M8		
60		Hex.socket bolt M8×30(With washers)	六角穴付ボルト M8×30(平座金 バネ座金付)		
61		Hex.socket set screw M5×10	六角穴付止メネジ M5×10		
62		Hex.socket bolt M6×15	六角穴付ボルト M6×15		
63		Hex.socket bolt M6×15(With washers)	六角穴付ボルト M6×15(平座金 バネ座金付)		

11A Control A
制御A

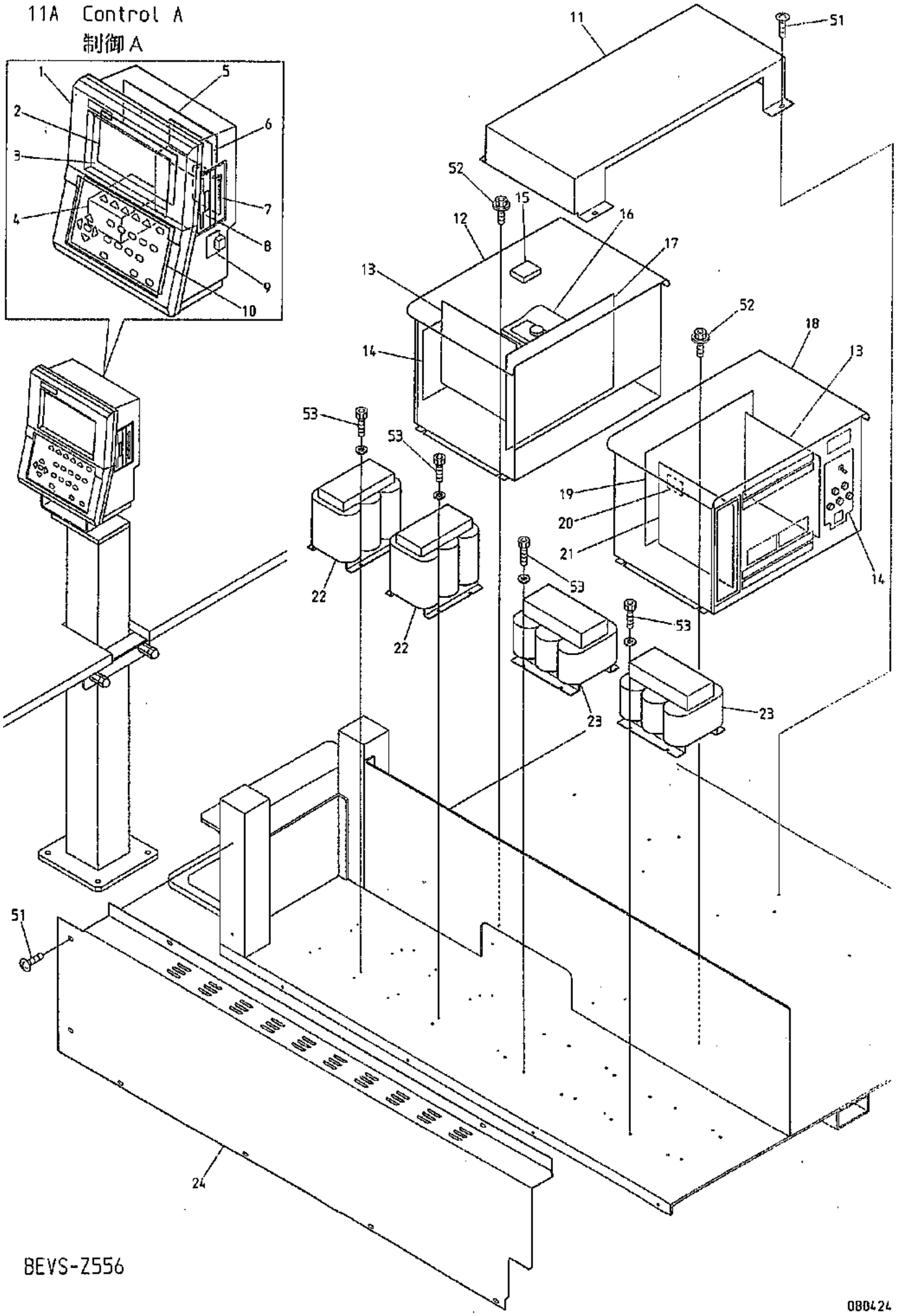

BEVS-Z556

080424

11A Control A

制御A

ITEM	LIST No.	DESCRIPTION	部品名	Q'TY	NOTE
1	EAY090A1	VS automat controller	VSオートマットコントローラー	1	
2	EDY00240	Back-light inverter for LCD CXA-L0612A	LCD用バックライトインバーター CXA-L0612A	1	
3	EDY00230	Color LCD(TCG057QV1AC)	カラーLCD(TCG057QV1AC)	1	
4	EDY00250	Switching power(NTW030)	スイッチング電源(NTW030)	1	
5	EBY03010	10210 CPU board(VS)	10210 CPUボード(VS)	1	
6	EBY03030	10260 CF board(VS)	10260 CFボード(VS)	1	
7	A9054054	Compact flash 32MB	コンパクトフラッシュ 32MB	1	
8	EBY02440	Floppy disk drive(YD-702D)	フロッピードライブ(YD-702D)	1	
9	EBY03100	10290 COM board	10290 COMボード	1	
10	EBY03020	10220 KS board(VS)	10220 KSボード(VS)	1	
11	PY250201	Wiring cover	配線カバー	1	
12	EAY106A2	UAD-12CW2A servo driver box	UAD-12CW2A サーボドライバーボックス	1	
13	EBY02380	8430 CPU board	8430 CPU基板	2	
14	EBY02370	8420 Power control unit	8420 電源制御ユニット	2	
15	EDY00470	Regenerative resistance MRS120W60-1.5K-2.2K	回生抵抗 MRS120W60-1.5K-2.2K	1	
16	EDY00480	Inverter set FR-E720-2.2K	インバータセット FR-E720-2.2K	1	
17	EBY03250	8411W Back board	8411W バックボード	1	
18	EAY101A2	UAD-12CW1 servo driver box	UAD-12CW1 サーボドライバーボックス	1	
19	EBY02360	8410 Back board	8410 バックボード	1	
20	EBY02410	5775 SH board	5775 SH基板	1	
21	EBY03200	8452 AC servo unit	8452 ACサーボユニット	1	
22	EAY076A3	Servo transformer(3P,T1487B)	DSサーボトランス(3P,T1487B)	2	
23	EP670020	Transformer(2.5KVA 346V-415V(C31-053)	トランス(2.5KVA 346V-415V(C31-053)	2	
24	NB1PY110101	Transformer cover	トランスカバー	1	
51		Truss screw M6×10	十字穴付トラスネジ M6×10		
52		Hex.socket flange bolt M6×15	六角穴付フランジボルト M6×15		
53		Hex.socket bolt M6×15(With plain washer)	六角穴付ボルト M6×15(平座金付)		

11B-1 Control B
制御B

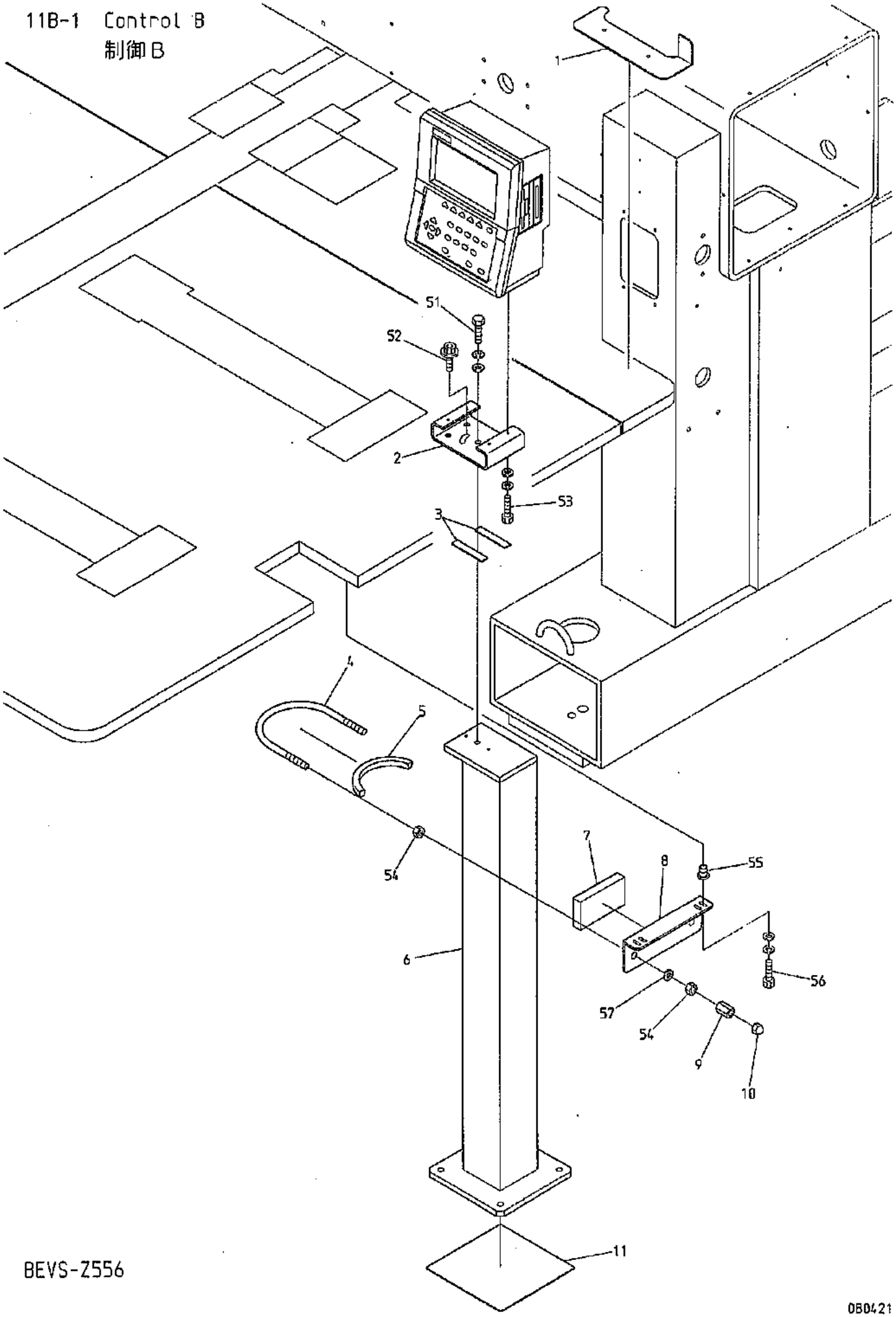

BEVS-Z556

0B0421

11B－1　Control B

制御B

ITEM	LIST No.	DESCRIPTION	部品名	Q'TY	NOTE
1	RR250770	Plate for side way roll to roll R (56-head correspondence)	横原反用プレート R (56頭対応)	1	
2	RR510501	Controller bracket	コントローラーブラケット	1	
3	HV330022	Automat bracket spacer	オートマットブラケットスペーサー	2	
4	RR510620	U-bolt(125 M12)	船用鋼管取付Uボルト(呼び125 M12)	1	
5	RR510610	Vibroisolating rubber for controller prop B	コントローラー支柱用防振ゴムB	1	
6	RR510491	Controller prop	コントローラー支柱	1	
7	RR510600	Vibroisolating rubber for controller prop A	コントローラー支柱用防振ゴムA	1	
8	RR510590	Bracket for controller prop	コントローラー支柱用ブラケット	1	
9	RR510640	High nut(M12×30)	高ナット(M12×30)	2	
10	A9012473	Hex.cap nut Ⅲ(M12) Oxidation white	六角袋ナット 3型(M12) 酸化ホワイト	2	
11	RR510630	Base for controller prop	コントローラー支柱用台座	1	
51		Hex.bolt M10×25(With washers)	六角ボルト M10×25(平座金 バネ座金付)		
52		Hex.socket flange bolt M5×15	六角穴付フランジボルト M5×15		
53		Hex.socket bolt M4×10(With washers)	六角穴付ボルト M4×10(平座金 バネ座金付)		
54		Hex.nut M12	六角ナット M12		
55		Rag nut(C) M4	鬼目ナット(C) M4		
56		Hex.socket bolt M4×15(With washers)	六角穴付ボルト M4×15(平座金 バネ座金付)		
57		Plain washer M12	平座金 M12		

11B-2 Control B
制御B

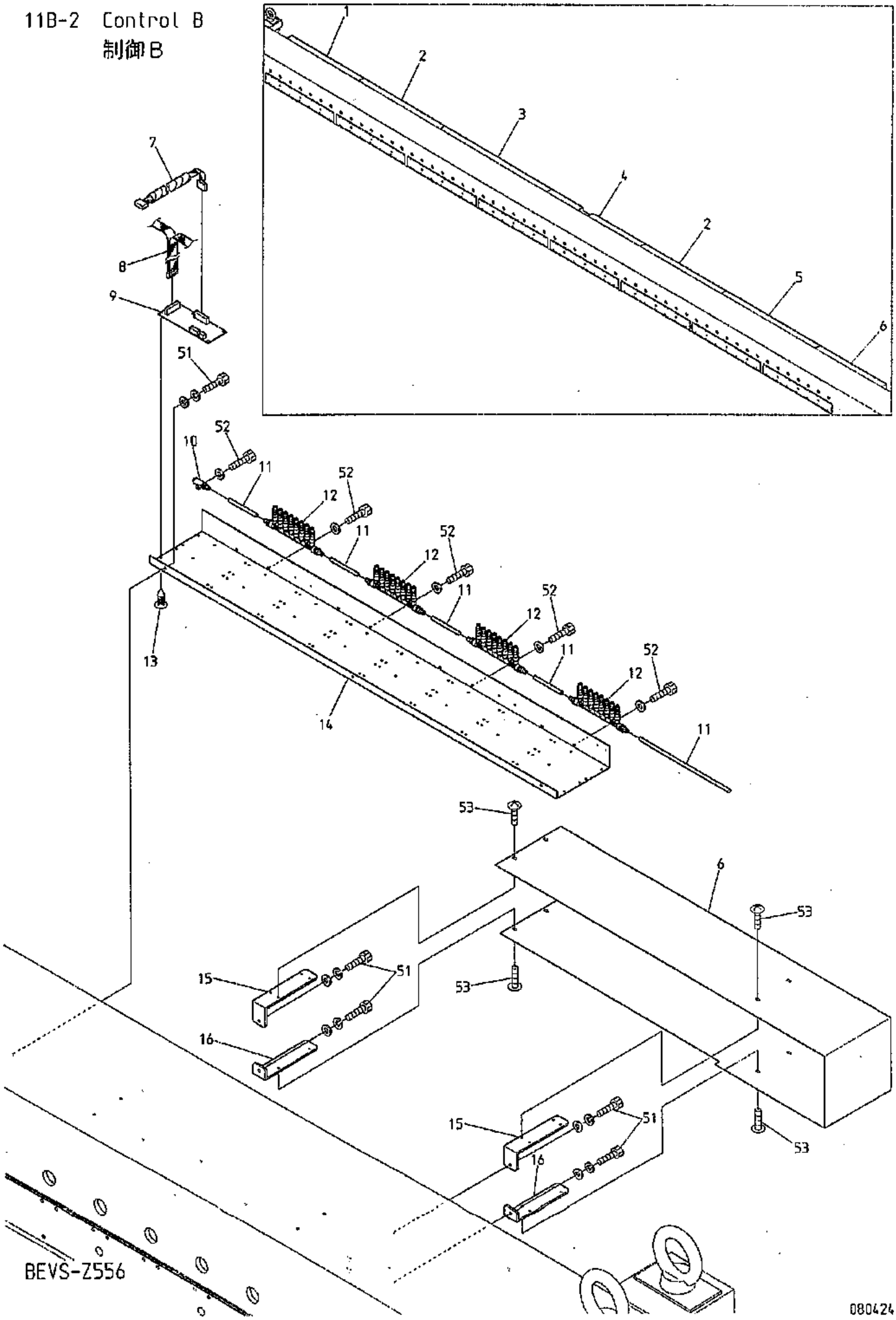

１１Ｂ－２　Control B
制御Ｂ

(H=Head Q'TY) (※ Depends on machine type)
（Ｈ＝頭数）（※は機種によって異なる）

ITEM	LIST No.	DESCRIPTION	部品名	Q'TY	NOTE
1	※	Duct end cover A 1150L	ダクト端カバーA 1150L	1	※
2	※	Duct cover A 1300L	ダクトカバーA 1300L	2	※
3	※	Duct cover B 1700L	ダクトカバーB 1700L	1	※
4	※	Duct cover D 1500L	ダクトカバーD 1500L	1	※
5	※	Duct cover C 1500L	ダクトカバーC 1500L	1	※
6	※	Duct end cover B 1050L	ダクト端カバーB 1050L	1	※
7	EP534120	Middle harness-Z556(Between duct and head)	中間ハーネス-Z556(ダクト－ヘッド間)	Ｈ×１	
8	2DPC301620	Flat cable inside duct(30 heads, P=162.4)	ダクト内フラットケーブル(30頭, P=162.4)	1	※
	2DPC561620	Flat cable inside duct(26/56 heads, P=162)	ダクト内フラットケーブル(26/56頭分, P=162)	1	※
	2KPC301620	Cable inside duct(30 heads, P=162.4)	ダクト内ケーブル(30頭, P=162.4)	1	※
	2KPC561620	Cable inside duct(26/56 heads, P=162.4)	ダクト内ケーブル(26/56頭分, P=162.4)	1	※
	EP534060	Support flat cable(30 heads, P=162.4)	補助フラットケーブル(30頭, P=162.4)	1	※
	EP534070	Support flat cable(26/56 heads, P=162.4)	補助フラットケーブル(26/56頭分, P=162.4)	1	※
9	EBY01663	8511 Duct board	8511 ダクト基板	Ｈ×１	
10	RV610060	Junction a'ssy(For deflation)	ジャンクションASSY(空気抜キ用)	1	
11	A9017028	Pipe(φ4)	パイプ(φ4)	1	
12	RV610180	Plunger a'ssy(8 ports)	デスタープランジャーASSY(8口)	２８	
13	A9068052	Locking guard spacer KGLS-6RT	ロッキングガードスペーサ KGLS-6RT	Ｈ×５	
14	NB1PY250030	Board fixed plate P162.4	基板取付プレート P162.4	7	
15	※	Board plate fixed bracket(Upper)	基板プレート固定ブラケット(上)	１５	※
16	※	Board plate fixed bracket(Lower)	基板プレート固定ブラケット(下)	１３	※
51		Hex.socket bolt M5×15	六角穴付ボルト M5×15		
52		Hex.socket bolt M6×20(With spring washer)	六角穴付ボルト M6×20(バネ座金付)		
53		Truss screw M5×8	十字穴付トラスホネジ M5×8		

11C Control C
制御C

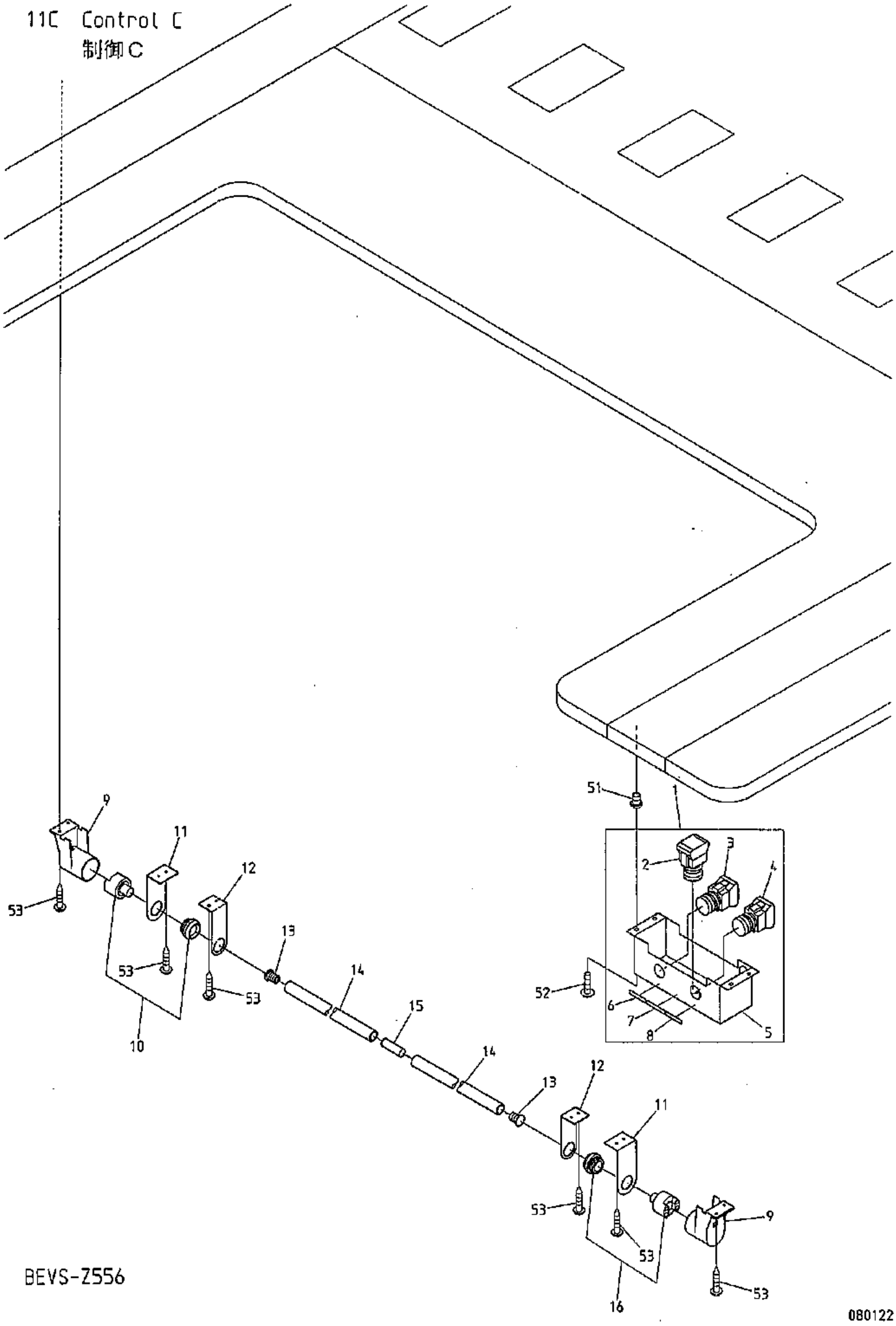

BEVS-Z556

080122

１１Ｃ　Control C
制御Ｃ

(※ Depends on machine type)
(※は機種によって異なる)

ITEM	LIST No.	DESCRIPTION	部品名	Q'TY	NOTE
1	RR510730	Switch box a'ssy	スイッチボックスAssy	4 set	
2	A9052098	Push button switch(HW1B-M110W)	オシボタンスイッチ(カタHW1B-M110W)	4	
3	A9052097	Push button switch(HW1B-M110G)	オシボタンスイッチ(カタHW1B-M110G)	4	
4	A9052099	Push button switch(HW1B-M110R)	オシボタンスイッチ(カタHW1B-M110R)	4	
5	RR510651	Switch box	スイッチボックス	4	
6	A9019084	Sticker(START)	ステッカー銘板(START)	4	
7	A9019086	Sticker(TRIM CUT)	ステッカー銘板(TRIM CUT)	4	
8	A9019085	Sticker(STOP)	ステッカー銘板(STOP)	4	
9	KF530151	Push button switch cap	押ボタンスイッチキャップ	6	※
10	A9052090	Push button switch MS-319-2(Green)	押ボタンスイッチ MS-319-2(緑)	3	※
11	KC530230	Bar switch bracket(Large, For cylinder)	棒スイッチブラケット(大, シリンダ用)	6	※
12	KC530240	Bar switch bracket(Small, For cylinder)	棒スイッチブラケット(小, シリンダ用)	１５	※
13	KF530171	Switch bar cap	スイッチ棒キャップ	6	※
14	KF530160	Switch bar	スイッチ棒	2	※
15	RR530000	Switch bar joint	スイッチ棒ツナギ	2	※
16	A9052089	Push button switch MS-319-0(Red)	押ボタンスイッチ MS-319-0(赤)	3	※
51		Rag nut(C) M4	鬼目ナット(C) M4		
52		Truss screw M4×12	十字穴付トラス小ネジ M4×12		
53		Pierce screw φ5×23	十字穴付ピアスビス φ5×23		

12 Accessories
付属品

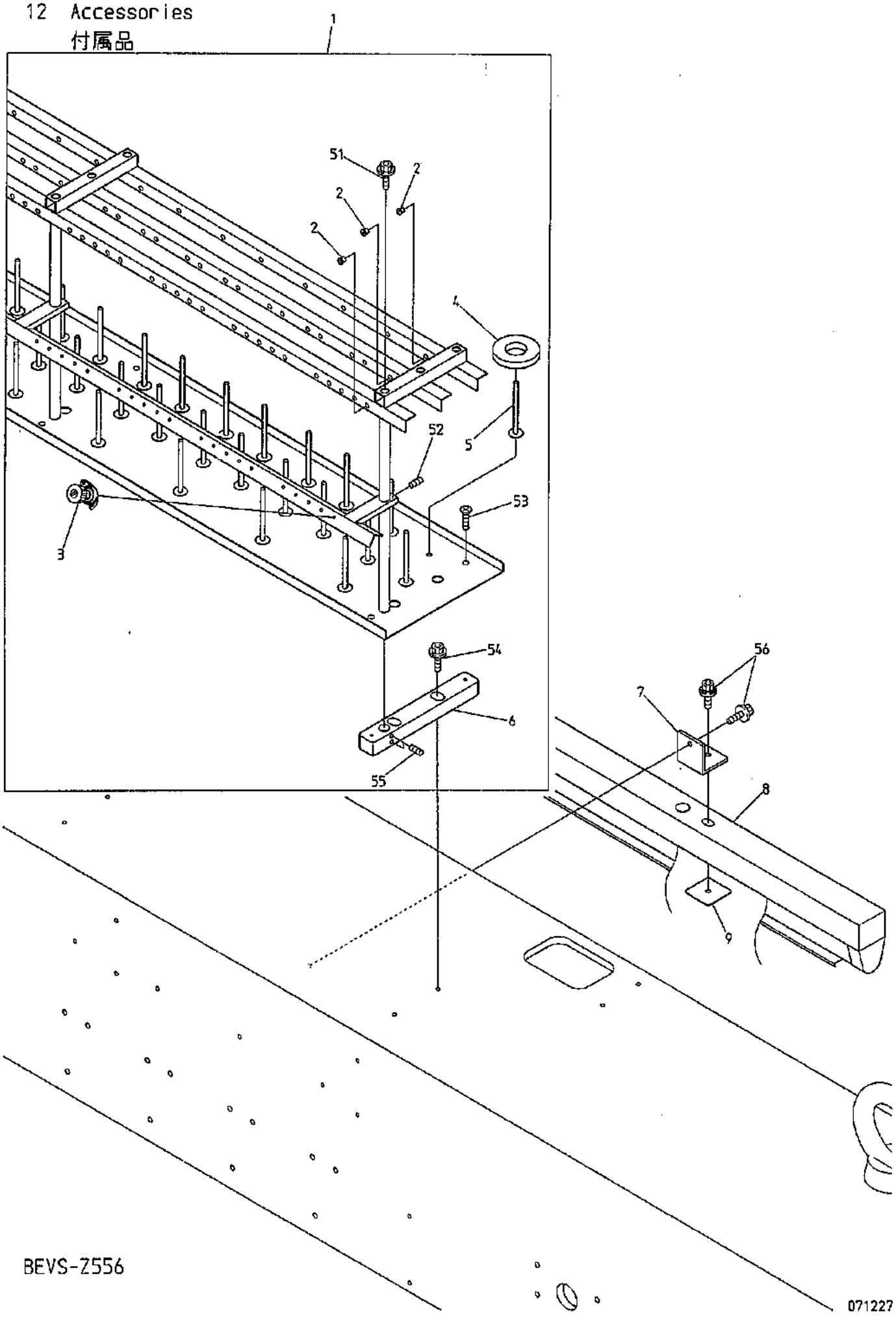

BEVS-Z556

071227

12 Accessories

(H=Head Q'TY) (※ Depends on machine type)

付属品

(H＝頭数) (※は機種によって異なる)

ITEM	LIST No.	DESCRIPTION	部品名	Q'TY	NOTE
1	2CPY561621	Spool holder a'ssy(BEVS-Z556, P=162.4)	糸立テASSY(BEVS-Z556, P=162.4)	H×1	※
2	HT240480	Thread guide ceramic(White)	糸口(白色)	H×9	※
	HT240490	Thread guide ceramic(Gray)	糸口(灰色)	H×3	First needle only 1針目のみ
3	HP241431C	Second spool holder unit complete(D=13.5)	二ツ目糸立用糸案内(D=13.5)	H×6	※
4	KF710390	Spool holder felt(8×34×φ70)	糸立フェルト(8×34×φ70)	H×6	※
5	HT710000	Spool holder pin	糸立テピン	H×6	※
6	SK710000	Spool holder base block	糸立ベースブロック	17	※
8	EP580050C	Fluorescent lamp a'ssy(FAC41286P) CE	蛍光灯ASSY(FAC41286P) CE	7	※
7	HB710011	Fluorescent lamp fixing bracket	蛍光灯取付ブラケット	14	※
9	HB710020	Fluorescent lamp fixing bracket	蛍光灯止メプレート	14	※
51		Hex.socket bolt M5×10(With spring washer)	六角穴付ボルト M5×10(バネ座金付)		
52		Hex.socket set screw M5×8	六角穴付止メネジ M5×8		
53		Flush screw M4×8	十字穴付皿小ネジ M4×8		
54		Hex.socket flang bolt M6×25	六角穴付フランジボルト M6×25		
55		Hex.socket set screw M6×8	六角穴付止メネジ M6×8		
56		Hex.socket bolt M6×15(With washer)	六角穴付ボルト M6×15(平座金 バネ座金付)		

I N D E X

LIST No.	SECTION No.	ITEM	LIST No.	SECTION No.	ITEM
1APY56A350ZAR1	00A	21	A9012415	04B	27
1GPY56A350ZG0	10A−1	2	A9012421	03	32
1SPYV350L2	08A	18	A9012426	10D	11
2CPY561621	12	1	A9012455	04A	26
2DPC301620	11B−2	8	A9012473	11B−1	10
2DPC561620	11B−2	8	A9012500	08A	6
2KPC301620	11B−2	8	A9012501	08A	7
2KPC561620	11B−2	8	A9012502	10A−1	3
4DPY56A350ZG2	00A	9	A9014154	04E	5
A9010004	07A	20	A9014155	04E	4
A9010056	10E	9	A9014160	10A−2	1
A9010056	10I	15	A9014166	04C	18
A9010063	07A	4	A9014167	04A	10
A9010064	02B	10	A9014168	04D	19
A9010065	04B	31	A9014188	00A	28
A9010070	10B	16	A9014188	00D	24
A9010070	10C	17	A9015028	01A	14
A9010070	10F	4	A9017025	01A	5
A9010070	10G	4	A9017025	03	14
A9010070	10H	4	A9017025	04B	1
A9010073	03	31	A9017025	04C	10
A9010100	01B	8	A9017026	01A	7
A9010101	01B	9	A9017027	01A	6
A9011111	01A	10	A9017028	01A	8
A9011238	08C	3	A9017028	01B	2
A9011239	08C	13	A9017028	11B−2	11
A9011240	08A	16	A9019084	11C	6
A9011240	08D	8	A9019085	11C	8
A9011240	10E	17	A9019086	11C	7
A9011240	10I	5	A9020131	08C	6
A9011292	07A	9	A9020235	08D	14
A9011293	04D	6	A9020236	08A	1
A9012002	02B	12	A9052028	02C	3
A9012052	10B	15	A9052031	10B	28
A9012052	10C	18	A9052031	10F	20
A9012052	10F	5	A9052078	02B	4
A9012052	10G	5	A9052089	11C	16
A9012052	10H	5	A9052090	11C	10
A9012068	08C	8	A9052097	11C	3
A9012127	07A	3	A9052098	11C	2
A9012127	04B	8	A9052099	11C	4
A9012127	04C	21	A9053079	07A	13
A9012208	07A	15	A9054043	02B	19
A9012313	01A	22	A9054054	11A	7
A9012368	04B	22	A9056036	05	1

I N D E X

LIST No.	SECTION No.	ITEM	LIST No.	SECTION No.	ITEM
A9056037	04C	25	HB230070C	03	21
A9056038	02C	1	HB230080C	03	20
A9056047	02A	14	HB230201C	04B	12
A9060063	07A	24	HB230220C	04C	8
A9065101	08D	3	HB230262C	04C	7
A9065123	07A	17	HB230271C	04C	3
A9065134	07A	18	HB230281C	04C	5
A9065135	02B	17	HB230620	03	23
A9065136	02B	18	HB230650	03	7
A9067018	08E	3	HB230800	03	10
A9068052	11B−2	13	HB240020C	05	7
EAY076A3	11A	22	HB240030C	05	8
EAY090A1	11A	1	HB240041	05	9
EAY101A2	11A	18	HB310070	08A	15
EAY106A2	11A	12	HB310070	08C	9
EBY01623	07A	14	HB310080	08C	7
EBY01627	06	21	HB310260	08A	11
EBY01663	11B−2	9	HB320070	01A	3
EBY02360	11A	19	HB320070	08C	15
EBY02370	11A	14	HB320070	10B	5
EBY02380	11A	13	HB320070	10C	3
EBY02410	11A	20	HB320070	10F	22
EBY02440	11A	8	HB320070	10I	2
EBY02822	06	19	HB320070	10I	7
EBY03010	11A	5	HB560060	05	11
EBY03020	11A	10	HB560212	05	12
EBY03030	11A	6	HB560220	05	10
EBY03100	11A	9	HB710011	12	7
EBY03200	11A	21	HB710020	12	9
EBY03250	11A	17	HH140940	00A	3
EDY00230	11A	3	HH140940	00B	10
EDY00240	11A	2	HH140940	00C	9
EDY00250	11A	4	HH140940	00D	10
EDY00350	10E	11	HH330760	02B	20
EDY00350	10I	12	HH330770	02B	22
EDY00470	11A	15	HH481932	10B	2
EDY00480	11A	16	HH481932	10C	8
EP534060	11B−2	8	HH481932	10E	14
EP534070	11B−2	8	HH481932	10F	26
EP534120	11B−2	7	HH481932	10I	3
EP580050C	12	8	HH481970C	01B	10
EP670020	11A	23	HH481970C	10B	3
FA909018	01A	19	HH481970C	10C	1
FA999052	06	14	HH481970C	10F	23
FN070011RG	04A	19	HH481970C	10G	16

I N D E X

LIST No.	SECTION No.	ITEM	LIST No.	SECTION No.	ITEM
HH481970C	10H	17	HT240490	12	2
HH481980	10B	6	HT260121	04A	20
HH481980	10C	6	HT270063	04E	14
HH481980	10F	10	HT710000	12	5
HH481980	10G	9	HV250010	02A	2
HH481980	10H	9	HV270020	02A	18
HP140090	00D	8	HV270030C	02A	15
HP140111	00A	19	HV270071	02A	11
HP140111	00D	17	HV270090C	02A	12
HP140120	00A	20	HV270100C	02A	17
HP140120	00D	18	HV270310	02A	9
HP220680C	01A	17	HV270320	02A	10
HP220712	01A	12	HV270330	02A	7
HP241431C	12	3	HV270340	02A	6
HP321082	01A	1	HV270350	02B	8
HP321090C	01A	2	HV270360	02B	6
HP321710C	01B	11	HV270372	01A	21
HP321720C	01B	4	HV270381	02A	4
HP331924	01B	5	HV270420	02A	8
HT220061	01A	13	HV270440	02A	5
HT230120	04A	15	HV310050	08A	10
HT230220	05	3	HV310050	08D	12
HT230251	04A	7	HV310070	08C	11
HT230263	04A	9	HV310210	08A	3
HT230280C	04B	25	HV330022	11B−1	3
HT230290	04B	20	KC270101C	04C	24
HT230330	04A	8	KC271440	02B	2
HT230340	04B	18	KC330180	02B	9
HT230410C	04C	6	KC530230	11C	11
HT230450	04B	10	KC530240	11C	12
HT230471	04B	5	KF221020	01A	20
HT230480C	04B	15	KF221100	01A	18
HT230491C	04B	6	KF230501	03	5
HT230510	04B	13	KF230530	04B	9
HT230520	04B	21	KF230640C	02A	13
HT230560C	04B	26	KF230680	03	6
HT230590	04C	1	KF231110	04A	23
HT230620C	05	4	KF232130	04A	14
HT230730	04B	7	KF250900	02A	3
HT230750	04B	4	KF530151	11C	9
HT230760	04B	11	KF530160	11C	14
HT240101	06	16	KF530171	11C	13
HT240180	06	17	KF710390	12	4
HT240290	06	6	KF730500	10A−1	5
HT240480	12	2	KL270091	02C	7

I N D E X

LIST No.	SECTION No.	ITEM	LIST No.	SECTION No.	ITEM
KL270101	02C	8	PY110080	00C	16
KL270120C	02C	10	PY110090	08C	4
KL270131C	02C	9	PY12001A15	00A	8
KL270260C	02C	2	PY12001A15	00B	1
KL270450	02C	6	PY12001A15	00C	3
KN271750	02B	13	PY12011A15	00B	6
KN271782	02B	10	PY140010	00D	11
KN271800	02B	11	PY140080	00A	17
KN272350	02B	7	PY140080	00B	11
KN272401	02A	16	PY140080	00C	10
KN272401	02C	5	PY140100	00B	14
KN310010	08A	2	PY140120	00D	12
KN310010	08D	4	PY140130	00D	13
KN313671	08A	8	PY140140	00A	15
KN480420470	10A−1	13	PY140140	00B	12
KN511020	01B	6	PY140140	00C	11
KN540510	06	15	PY140150	00D	19
KR480100	10E	8	PY210000	02C	12
KR480100	10I	16	PY210040	01A	4
KX230141	04A	3	PY210050	01A	9
KX230152	04A	2	PY210060	01A	25
KX270070	04D	14	PY220000	08C	14
KX330160	07A	5	PY230030	04A	22
LA230140	04B	29	PY230040	04A	21
MK230080C	04C	15	PY230050	04D	5
MN230020	04A	32	PY230060	04D	3
MN230060	04A	28	PY230081	04D	8
NB0A9012213	00A	12	PY230090	05	5
NB0A9012213	00D	4	PY250001	04E	3
NB0RR140820	00A	13	PY250010	04E	1
NB0RR140820	00D	5	PY250020	04D	7
NB0RR720030	00A	14	PY250030	04D	1
NB0RR720030	00D	6	PY250050	08B	2
NB1PY110101	11A	24	PY250060	08B	1
NB1PY250030	11B−2	14	PY250070	08E	6
NB1PY730090	10A−1	4	PY250080	08B	3
PC140070A	00A	1	PY250110	08D	6
PC140070A	00B	8	PY250150	00A	4
PC140070A	00C	7	PY250160	00A	6
PC140070B	00D	7	PY250170	00A	10
PC140090	00D	16	PY250170	00B	4
PC470010L0480	10E	20	PY250170	00C	4
PD240000	06	1	PY250180	00A	5
PD240010	06	4	PY250190	00B	2
PD240020	06	2	PY250190	00C	1

I N D E X

LIST No.	SECTION No.	ITEM	LIST No.	SECTION No.	ITEM
PY250190	00D	2	PY330070	07A	16
PY250201	11A	11	PY330100	07B	4
PY250320	10I	17	PY330110	07A	8
PY250370	10I	19	PY330120	07B	3
PY250380	10I	1	PY330130	07A	7
PY250400	08E	8	PY330150	02A	19
PY250420	08E	9	PY330160	02B	21
PY250430	08E	7	PY330190	04D	10
PY250460	08D	16	PY330200	07A	19
PY250470	08D	15	PY330210	07B	2
PY250590	04E	8	PY330230	07B	1
PY250600	04E	7	PY470010L1433	10B	1
PY250610	04E	6	PY470010L1592	10C	9
PY250620	04D	16	PY470010L1592	10E	13
PY250630	04D	18	PY470010L1595	10E	15
PY250640	04D	17	PY470040	10E	16
PY250650	10A－2	9	PY480020	10D	13
PY250690	08D	9	PY480030S15	10D	2
PY270000	04D	15	PY480060S15	10D	8
PY270020	02B	14	PY480070S15	10D	9
PY270030	02B	5	PY480120S15	10A－1	19
PY270040	02B	15	PY480130S15	10B	22
PY270050	02B	16	PY480140S15	10C	21
PY270070	02B	3	PY480150S350	10F	15
PY310000	08A	19	PY480160S350	10H	14
PY310010	08A	21	PY480170S350	10G	14
PY310010	08D	17	PY510000	08D	2
PY310020	08D	19	PY730010S15	10A－2	2
PY310030	08A	14	PY730020S15	10A－2	5
PY310040C	08C	12	PY730030S15	10A－2	3
PY310050	08C	5	PY730050	10A－1	7
PY310060C	08A	12	PY730060	10A－1	6
PY310070C	08D	11	PY730070	10A－1	11
PY310081	08A	5	RD230130C	03	9
PY310090	08A	4	RD230150	04B	3
PY320000	08A	20	RD230250	05	6
PY320000	08D	18	RD230370C	04A	13
PY320010	00B	3	RD230480	04A	4
PY320010	00C	2	RD230490	04A	5
PY330001	04D	9	RD240154	06	8
PY330011	04D	11	RF250091	00D	1
PY330020	07A	11	RF450041	10B	26
PY330040	07A	10	RF450041	10F	18
PY330050	07A	2	RF480082	10B	9
PY330060	07A	6	RF480082	10C	7

I N D E X

LIST No.	SECTION No.	ITEM	LIST No.	SECTION No.	ITEM
RF480082	10F	24	RH230320	03	16
RF480082	10G	17	RH230330C	03	12
RF480082	10H	18	RH230410C	04A	6
RF480092	10B	4	RH230440	04A	16
RF480092	10C	2	RH230450	04A	18
RF480092	10F	25	RH230460	04A	17
RF480092	10G	18	RH230540	04B	24
RF480092	10H	19	RH230550	04B	23
RF480101	10B	7	RH230610	03	11
RF480101	10C	5	RH230801	03	2
RF480101	10F	11	RH230810	03	4
RF480101	10G	10	RJ110240	08C	10
RF480101	10H	10	RJ250040	10A−2	8
RF480140	10B	18	RJ250160	08D	1
RF480140	10C	15	RJ450021	10B	11
RF480140	10F	3	RJ450021	10F	7
RF480140	10G	3	RJ480031	10B	10
RF480140	10H	3	RJ480031	10C	10
RF480261	10B	13	RJ480041C	10B	20
RF480261	10C	12	RJ480041C	10C	19
RF480261	10F	9	RJ480041C	10F	16
RF480261	10G	8	RJ480041C	10G	15
RF480261	10H	8	RJ480041C	10H	15
RF480360350	10F	13	RJ480051C	10B	14
RF480360350	10G	12	RJ480051C	10C	13
RF480360350	10H	12	RJ480051C	10F	14
RF480471	10A−1	17	RJ480051C	10G	13
RF490011	10E	18	RJ480051C	10H	13
RF490011	10I	6	RJ480061C	10B	17
RF490021	10E	10	RJ480061C	10C	16
RF490021	10I	13	RJ480061C	10F	1
RF490041	10E	3	RJ480061C	10G	1
RF490041	10I	9	RJ480061C	10H	1
RF490051	10E	5	RJ480070	10B	19
RF490051	10I	14	RJ480070	10C	14
RF490061	10E	4	RJ480070	10F	2
RF490061	10I	10	RJ480070	10G	2
RF490071C	10E	19	RJ480070	10H	2
RF490071C	10I	4	RJ480080	10B	8
RF490080	10E	6	RJ480080	10C	4
RF490080	10I	11	RJ480080	10F	12
RH230271	03	26	RJ480080	10G	11
RH230280	03	25	RJ480080	10H	11
RH230300	03	24	RJ480110	10D	15
RH230311	03	3	RJ480121	10D	16

I N D E X

LIST No.	SECTION No.	ITEM	LIST No.	SECTION No.	ITEM
RJ48018B400	10A−2	7	RR310000	08A	9
RJ720011	00A	24	RR310000	08D	13
RJ720011	00D	21	RR310010	08D	5
RJ720050	00A	23	RR310020	08D	7
RJ720050	00D	20	RR310040	08C	1
RJ720091	00C	14	RR310090	08A	13
RJ720130	00A	25	RR310090	08D	10
RJ720130	00D	22	RR310263	08C	2
RJ720150	00C	13	RR320021C	03	18
RN230010	03	27	RR320030C	03	17
RN230020C	03	28	RR320041	10E	2
RN230030	03	29	RR320041	10I	8
RN230040	03	30	RR450000	10B	25
RP510020	01B	7	RR450000	10F	17
RR110211	00C	15	RR450010	10B	27
RR140000	00D	23	RR450010	10F	19
RR140010	00A	22	RR460000C	10D	3
RR140071	00A	18	RR460031	10D	4
RR140370	10B	23	RR480080	10B	12
RR140370	10C	23	RR480080	10C	11
RR140550	00D	14	RR480080	10F	8
RR140560	00A	7	RR480080	10G	7
RR140560	00B	5	RR480080	10H	7
RR140560	00C	5	RR480141	10F	6
RR140560	00D	3	RR480141	10G	6
RR140560	10D	10	RR480141	10H	6
RR140580	00A	2	RR48023A15G	10D	7
RR140580	00B	9	RR480260	10D	5
RR140580	00C	8	RR480270	10D	6
RR140580	00D	9	RR480280	10A−1	18
RR230081	04C	4	RR48029A15G	10B	21
RR230091	04C	2	RR48029A15G	10C	20
RR230240	03	22	RR480300	10E	12
RR230250	03	19	RR480450	10D	1
RR240300C	06	5	RR510491	11B−1	6
RR240390	06	11	RR510501	11B−1	2
RR240510	06	7	RR510590	11B−1	8
RR240660	06	20	RR510600	11B−1	7
RR250012	10E	7	RR510610	11B−1	5
RR250012	10I	18	RR510620	11B−1	4
RR250080	08B	4	RR510630	11B−1	11
RR250161	10E	1	RR510640	11B−1	9
RR250270	08A	22	RR510651	11C	5
RR250760	02B	1	RR510730	11C	1
RR250770	11B−1	1	RR530000	11C	15

I N D E X

LIST No.	SECTION No.	ITEM	LIST No.	SECTION No.	ITEM
RR730010	10A－1	15	SG270050	04C	17
RR730020	10A－1	16	SG270060	04C	19
RR730050C	10A－1	14	SG270070	04C	20
RR730170	10A－2	4	SG270081	02C	4
RR730180	10A－2	6	SG270090	02C	11
RR730300	10A－1	10	SG270110	04C	23
RR730310	10A－1	9	SG270120	04C	22
RR730320	10A－1	8	SG270130	04E	16
RV220001	01A	11	SG270140	04E	12
RV220010	01A	16	SG270180	04E	15
RV220021	01A	15	SG270190	04C	16
RV230050C	05	13	SG330020	07A	12
RV230060C	03	8	SG330080	07A	22
RV230070	03	1	SG330090	07A	23
RV250070	04E	2	SG330140	07A	1
RV610010	03	13	SG330151	07A	25
RV610020	03	15	SG330270	07A	21
RV610020	04C	12	SK140090	00A	16
RV610032	08E	1	SK140090	00B	13
RV610040	08E	2	SK140090	00C	12
RV610050	08E	4	SK710000	12	6
RV610060	01B	1	SL230130	04D	2
RV610060	11B－2	10	SL230180	04B	28
RV610072	01B	3	SL270040	04E	18
RV610090	08E	5	SP240080	06	3
RV610100	04C	11	SP240090	06	9
RV610140	02A	1	SP240100	06	10
RV610180	11B－2	12	SP240110	06	18
SC210000	01A	23	ST140360	00D	15
SC210010	01A	24	ST140370	00A	11
SF730030	10A－1	12	ST140370	00B	7
SG230000	04B	19	ST140370	00C	6
SG230031	04B	17	ST140400	00A	27
SG230170	04B	2	ST140400	00B	16
SG230180	04B	14	ST140400	00C	18
SG230190	04B	16	ST140410	00A	26
SG230200	04A	29	ST140410	00B	15
SG230210	04C	14	ST140410	00C	17
SG230220	04A	11	ST480040	10C	22
SG230230	04A	1	ST480050	10B	29
SG230260	05	2	ST480050	10C	24
SG230270	04C	9	ST480080	10B	24
SG230280	02C	13	ST480080	10H	16
SG230300	04B	30	ST480100	10F	21
SG270000	04E	13	ST480100	10G	19

I N D E X

LIST No.	SECTION No.	ITEM	LIST No.	SECTION No.	ITEM
SU230001	04A	30			
SU230011	04A	31			
SU230020	04A	33			
SU230030	04D	4			
SU230040	04A	24			
SU230050	04A	25			
SU230060	04A	27			
SU230082	04A	12			
SU240000	04E	9			
SU240040	06	13			
SU240050	06	12			
SU240060	06	23			
SU240070	06	22			
SU270010	04D	12			
SU270020	04D	13			
SU270031	04E	10			
SU270040	04E	11			
SU270051	04E	17			
SV320010	08A	17			
SV320010	08D	20			
SV730360	10A−1	1			
SW610010	04C	13			
WW480020	10D	14			
WW480030	10D	12			