Barudan

HIGH SPEED AUTOMATIC EMBROIDERY MACHINE

MODEL BEKY-S15CⅡ(Mk8)

PARTS LIST

BARUDAN CO., LTD.

20 Tsukagoshi Josuiji,
Ichinomiya-city, Aichi-pref., Japan
TEL〈81〉586-76-1137 FAX〈81〉586-77-1499
http://www.barudan.co.jp/

株式会社 バルダン

〒491-0004 愛知県一宮市定水寺塚越20番地
TEL (0586) 76ー1137(代) FAX (0586) 77ー1499
http://www.barudan.co.jp/

ＢＥＫＹ－Ｓ１５ＣⅡ
HIGH SPEED AUTOMATIC EMBROIDERY MACHINE
高速自動刺繍ミシン

ＣＯＮＴＥＮＴＳ
目　　次

Machine layout (BEKY-S1506CⅡ)
配置図（BEKY-S1506CⅡ）

00A Table・Frame A
テーブル・フレームＡ

00B-1 Table・Frame B (2T/4T)
テーブル・フレームＢ（２Ｔ／４Ｔ）

00B-2 Table・Frame B (6T/8T)
テーブル・フレームＢ（６Ｔ／８Ｔ）

00C-1 Table・Frame C (2T/4T)
テーブル・フレームＣ（２Ｔ／４Ｔ）

00C-2 Table・Frame C (6T/8T)
テーブル・フレームＣ（６Ｔ／８Ｔ）

00D-1 Table・Frame D (2T/4T)
テーブル・フレームＤ（２Ｔ／４Ｔ）

00D-2 Table・Frame D (6T/8T)
テーブル・フレームＤ（６Ｔ／８Ｔ）

01A **Bed A**
ベッドＡ

01B **Bed B**
ベッドＢ

01C **Bed C**
ベッドＣ

02A **Thread cut A**
糸切りＡ

02B **Thread cut B**
糸切りＢ

02C **Thread cut C**
糸切りＣ

02D **Thread cut D**
糸切りＤ

03 **Take up lever**
天秤

04A **Needle bar A**
針棒Ａ

04B **Needle bar B**
針棒Ｂ

04C **Needle bar C**
針棒Ｃ

04D **Needle bar D**
針棒Ｄ

04E **Needle bar E**
針棒Ｅ

04F **Needle bar F**
針棒Ｆ

05 **Jump**
ジャンプ

06 **Thread guide**
糸道

07A **Color change A**
色換えＡ

07B **Color change B**
色換えＢ

08A-1 Drive A (2T/4T)
駆動Ａ（２Ｔ／４Ｔ）

08A-2 Drive A (6T/8T)
駆動Ａ（６Ｔ／８Ｔ）

08B-1 Drive B (2T/4T)
駆動Ｂ（２Ｔ／４Ｔ）

08B-2 Drive B (6T/8T)
駆動Ｂ（６Ｔ／８Ｔ）

10A Pantograph drive A
枠駆動Ａ

10B Pantograph drive B
枠駆動Ｂ

10C Pantograph drive C
枠駆動Ｃ

10D Pantograph drive D
枠駆動Ｄ

10E Pantograph drive E
枠駆動Ｅ

10F Pantograph drive F
枠駆動Ｆ

10G Pantograph drive G
枠駆動Ｇ

10H Pantograph drive H
枠駆動Ｈ

10I Pantograph drive I
枠駆動Ｉ

10J Pantograph drive J
枠駆動Ｊ

10K Pantograph drive K
枠駆動Ｋ

10L Pantograph drive L
枠駆動Ｌ

10M Pantograph drive M
枠駆動Ｍ

11A Control A
制御Ａ

11B Control B
制御Ｂ

11C-1 Control C (2T/4T)
制御Ｃ（２Ｔ／４Ｔ）

11C-2 Control C (6T/8T)
制御Ｃ（６Ｔ／８Ｔ）

12A-1 Spool holder A (2T/4T)
糸立Ａ（２Ｔ／４Ｔ）

12A-2 Spool holder A (6T/8T)
糸立Ａ（６Ｔ／８Ｔ）

12B-1 Spool holder B (2T/4T)
糸立Ｂ（２Ｔ／４Ｔ）

12B-2 Spool holder B (6T/8T)
糸立Ｂ（６Ｔ／８Ｔ）

INDEX
索　引

Machine layout (BEKY-S1506CII)
配置図 (BEKY-S1506CII)

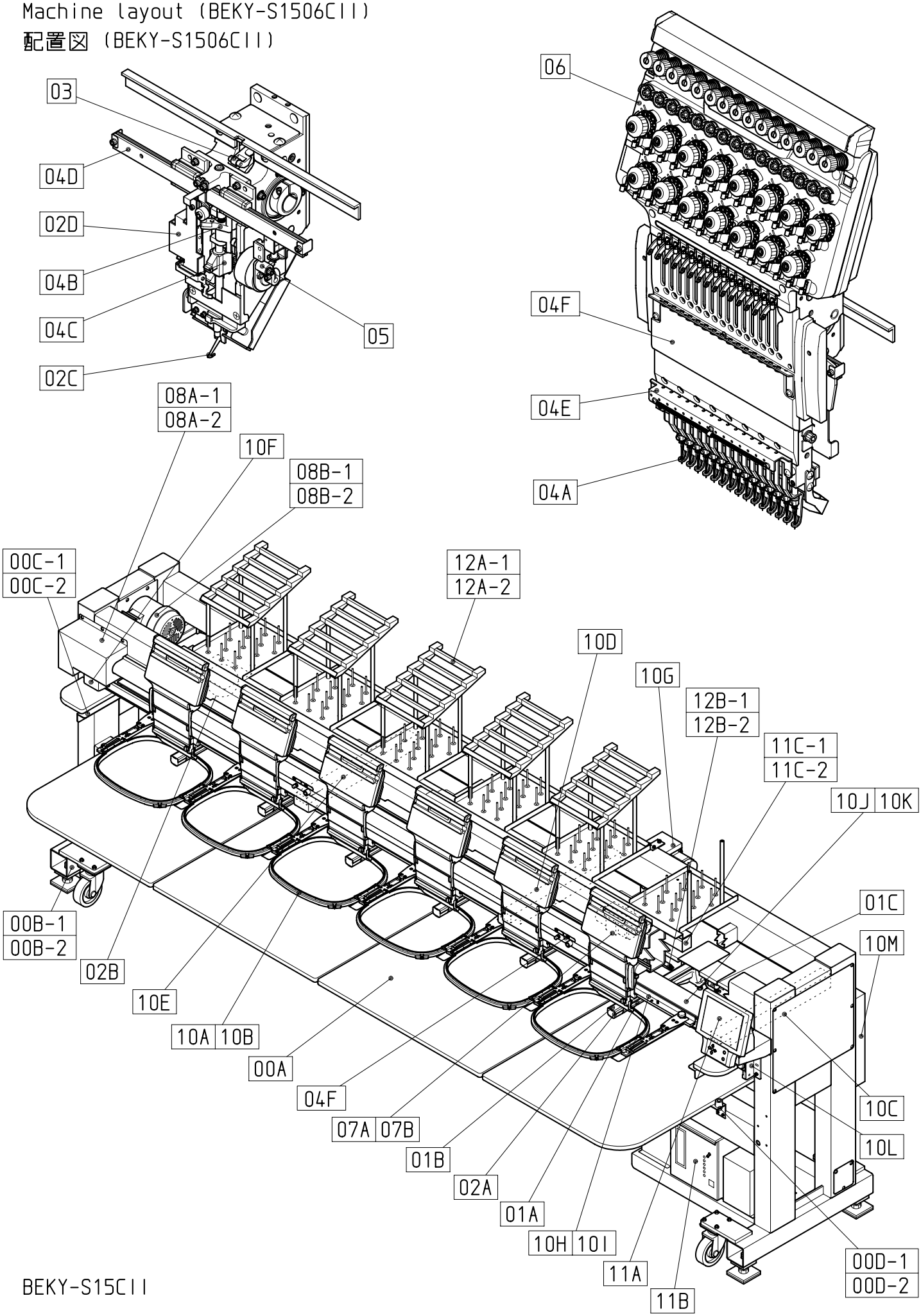

BEKY-S15CII

210117

00A Table・Frame A
テーブル・フレームA

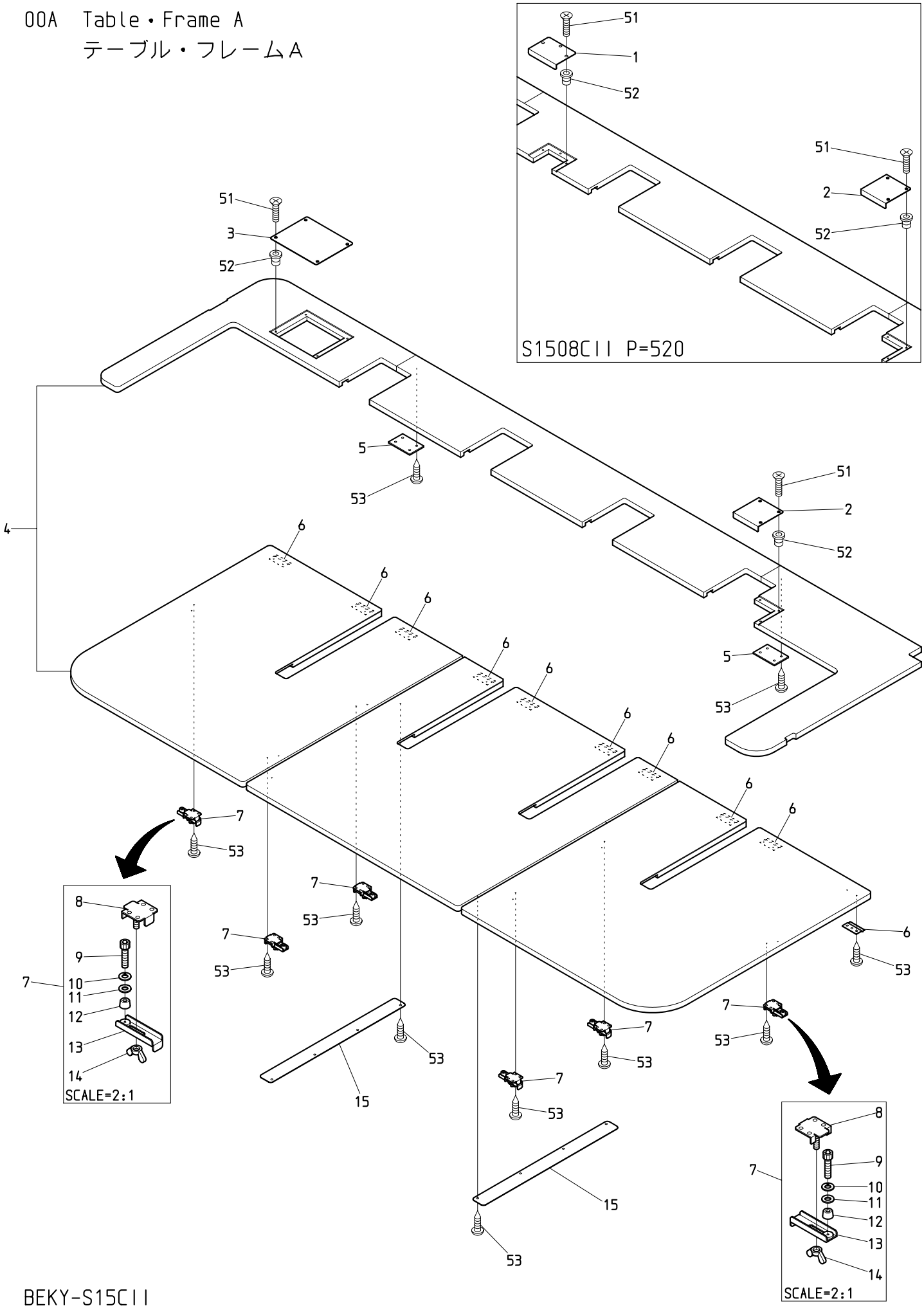

BEKY-S15CII

210110

ＯＯＡ　　Table・Frame A

テーブル・フレームＡ

ITEM	ＬＩＳＴ　No.	ＤＥＳＣＲＩＰＴＩＯＮ	部品名	Q'TY	ＮＯＴＥ
1	SM120000	Lower shaft connecting service cover(Center)	下軸連結サービスカバー(中央)	1	8T P=520
2	JZ120020	Encoder service cover(Mk8)	エンコーダーサービスカバー(Mk8)	1	
3	JZ120010	Thread cut service cover(Mk8)	糸切りサービスカバー(Mk8)	1	
4	JZ120252011	Table(Mk8) BEKY-02CII 450x520/520	テーブル(Mk8) BEKY-02CII 450x520/520	1	2T
	JZ120438011	Table(Mk8) BEKY-04CII 450x380/380)	テーブル(Mk8) BEKY-04CII 450x380/380)	1	4T P=380
	JZ120452011	Table(Mk8) BEKY-04CII 450x520/520)	テーブル(Mk8) BEKY-04CII 450x520/520)	1	4T P=520
	JZ120638011	Table(Mk8) BEKY-06CII 450x380/380)	テーブル(Mk8) BEKY-06CII 450x380/380)	1	6T P=380
	JZ120652011	Table(Mk8) BEKY-06CII 450x520/520)	テーブル(Mk8) BEKY-06CII 450x520/520)	1	6T P=520
	JZ120838011	Table(Mk8) BEKY-08CII 450x380/380)	テーブル(Mk8) BEKY-08CII 450x380/380)	1	8T P=380
	JZ120852011	Table(Mk8) BEKY-08CII 450x520/520)	テーブル(Mk8) BEKY-08CII 450x520/520)	1	8T P=520
5	RQ120080	Jointed plate	ツギ板	2	2T
				2	4T
				2	6T
				2	8T P=380
				3	8T P=520
6	HM140120	Table stopper(Front)	テーブル止メ(前)	6	2T
				10	4T
				14	6T
				18	8T
7	SJ140250	Table set bracket a'ssy(Compact machine)	テーブル固定金具ASSY(コンパクト機)	4set	2T
				4set	4T P=380
				6set	4T P=520
				6set	6T P=380
				8set	6T P=520
				8set	8T P=380
				10set	8T P=520
8	SJ140230	Clamp plate holder	クランププレートホルダ	1setx1	
9	A1CB10310D0Z	Hex. socket head cap screw M3x10 Black oxide finish	六角穴付ボルト M3x10 黒染	1setx1	
10	A3SW103V0	Spring washer M3 Trivalent chromate treatment	スプリングワッシャー M3 三価ホワイト	1setx1	
11	A3PW1030610V	Plain washer 3x6x1.0 Trivalent chromate treatment	平ワッシャー 3x6x1.0 三価ホワイト	1setx1	
12	A9014198	Rubber foot(TK-16)	ゴム足(TK-16)	1setx1	
13	SJ140240	Clamp plate	クランププレート	1setx1	
14	A9012493	Wing nut M8(Ⅰ)	蝶ナット M8(1種)	1setx1	
15	SC120010	Joint plate	ジョイントプレート	1	2T/4T P=380
				2	4T P=520/6T P=380
				3	6T P=520
				3	8T P=380
				4	8T P=520
51		Cross recessed countersunk head screw M4x8	十字穴付皿小ネジ M4x8		
52		Rag nut(C) M4	鬼目ナット(C) M4		
53		Self drilling tapping screw φ5x19	ドリリングタッピンネジ φ5x19		

00B-1 Table・Frame B (2T/4T)
テーブル・フレームB（２Ｔ／４Ｔ）

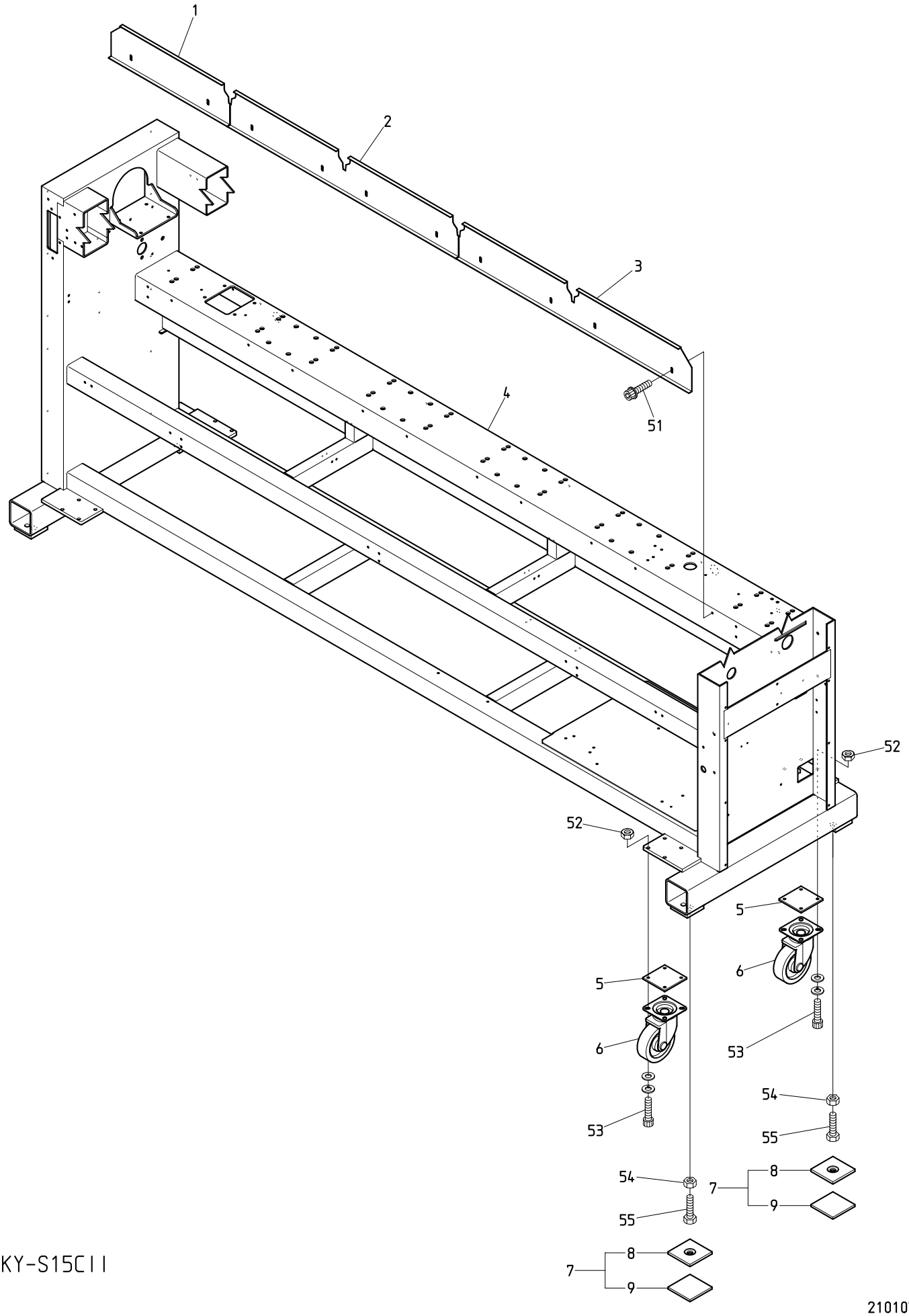

BEKY-S15CII

210107

００Ｂ－１　　Table・Frame B (2T/4T)

テーブル・フレームＢ（２Ｔ／４Ｔ）

ITEM	ＬＩＳＴ No.	ＤＥＳＣＲＩＰＴＩＯＮ	部品名	Q'TY	ＮＯＴＥ
1	JZ140080P380	Bed front cover,L(Mk8) P380	ベッド前面カバー,L(Mk8) P380	1	P=380
	JZ140050P520	Bed front cover,L(Mk8) P580	ベッド前面カバー,L(Mk8) P520	1	P=520
2	JZ140070P380	Bed front cover,C(Mk8) P380	ベッド前面カバー,C(Mk8) P380	1	4T P=380
	JZ140040P520	Bed front cover,C(Mk8) P520	ベッド前面カバー,C(Mk8) P520	1	4T P=520
3	JZ140060P380	Bed front cover,R(Mk8) P380	ベッド前面カバー,R(Mk8) P380	1	P=380
	JZ140030P520	Bed front cover,R(Mk8) P520	ベッド前面カバー,R(Mk8) P520	1	P=520
4	JZ1102S52011	Frame(MK8) KY-S1502CII,450x520/520	脚フレーム(MK8) KY-S1502CII,450x520/520	1	2T
	JZ1104S38011	Frame(MK8) KY-S1504CII,450x380/380	脚フレーム(MK8) KY-S1504CII,450x380/380	1	4T P=380
	JZ1104S52010	Frame(MK8) KY-S1504CII,450x520/520	脚フレーム(MK8) KY-S1504CII,450x520/520	1	4T P=520
5	JZ250010	Caster connection plate(UWJ-130)	キャスター接続プレート(UWJ-130)	4	4T
6	A9019077	YUEI caster(SJT-125GU M20x40)	ユーエイキャスター(SJT-125GU M20x40)	4	2T
	A9019149	Caster(UWJ-130、YUEI)	キャスター(UWJ-130、ユーエイ)	4	4T
7	SC160031	Mount base a'ssy(Compact machine)	マウント台ASSY(コンパクト機)	4set	
8	SC160011	Mount base(Compact machine)	マウント台(コンパクト機)	4	
9	SC160020	Vibroisolating pad(Compact machine)	防振パッド(コンパクト機)	4	
51		Hex. socket head cap screw with flange M6x12 (Chromate)	フランジ付六角穴付ボルト M6x12 (クロメート)		
52		Hex. nut M20	六角ナット M20		2T
		Hex. nut M8	六角ナット M8		4T
53		Hex. socket head cap screw M8x40(With washers)	六角穴付ボルト M8x40(平座金 バネ座金付)		
54		Hex. nut M20	六角ナット M20		
55		Hex. head bolt M20x75	六角ボルト M20x75		

00B-2 Table・Frame B (6T/8T)
テーブル・フレームB（６Ｔ／８Ｔ）

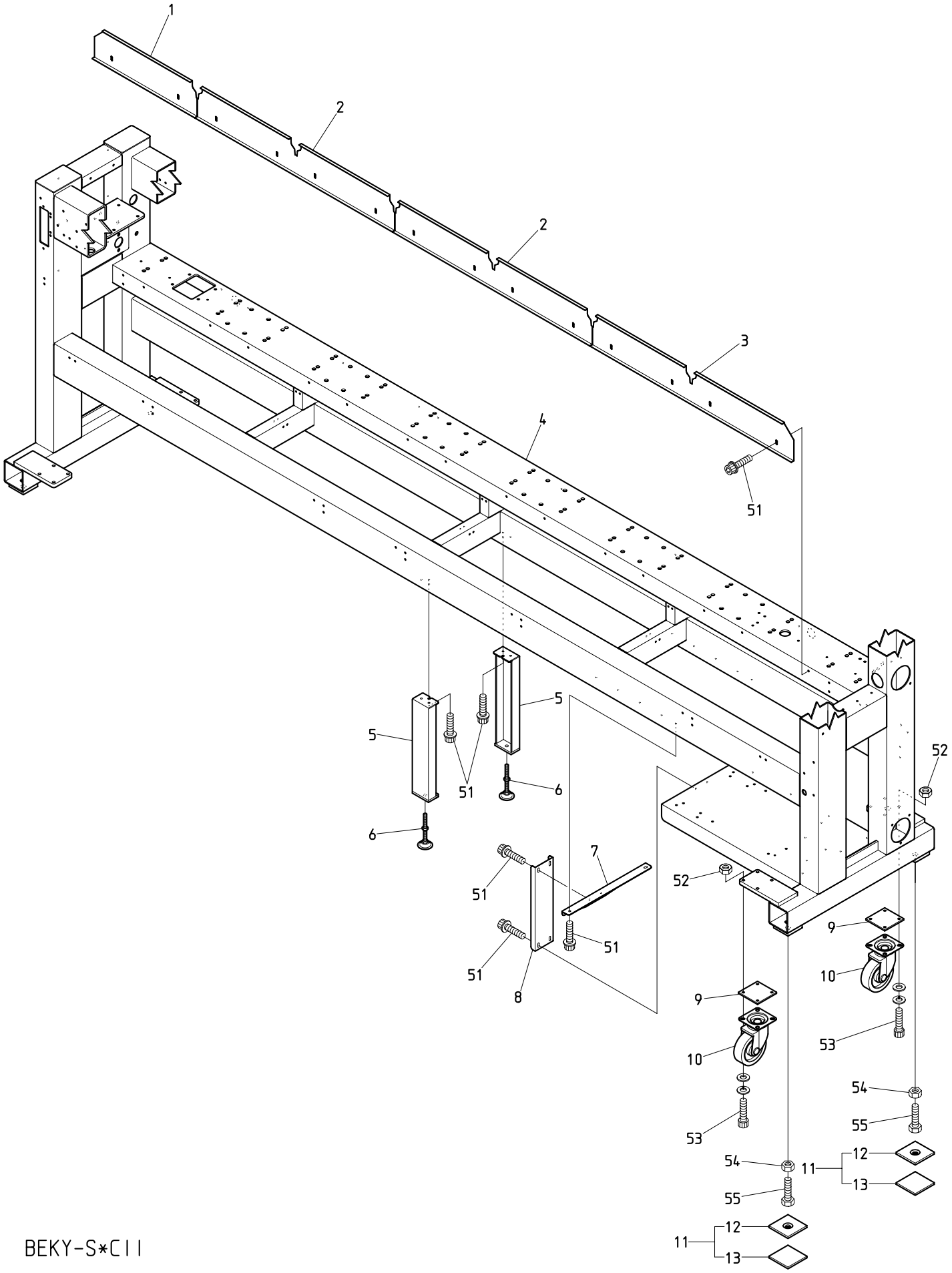

BEKY-S*CII

201210

００Ｂ－２　　Table・Frame B (6T/8T)

テーブル・フレームＢ（６Ｔ／８Ｔ）

ITEM	ＬＩＳＴ No.	ＤＥＳＣＲＩＰＴＩＯＮ	部品名	Q'TY	ＮＯＴＥ
1	JZ140080P380	Bed front cover,L(Mk8) P380	ベッド前面カバー,L(Mk8) P380	1	P=380
	JZ140050P520	Bed front cover,L(Mk8) P580	ベッド前面カバー,L(Mk8) P520	1	P=520
2	JZ140070P380	Bed front cover,C(Mk8) P380	ベッド前面カバー,C(Mk8) P380	2	6T P=380
				3	8T P=380
	JZ140040P520	Bed front cover,C(Mk8) P520	ベッド前面カバー,C(Mk8) P520	2	6T P=520
				3	8T P=520
3	JZ140060P380	Bed front cover,R(Mk8) P380	ベッド前面カバー,R(Mk8) P380	1	P=380
	JZ140030P520	Bed front cover,R(Mk8) P520	ベッド前面カバー,R(Mk8) P520	1	P=520
4	5AJZ1106S38010	Frame(Mk8) KY-S1506CII 450x380/380	脚フレーム(Mk8) KY-S1506CII 450x380/380	1	6T P=380
	5AJZ1106S52010	Frame(Mk8) KY-S1506CII 450x520/520	脚フレーム(Mk8) KY-S1506CII 450x520/520	1	6T P=520
	5AJZ1108S38010	Frame(Mk8) KY-S1508CII 450x380/380	脚フレーム(Mk8) KY-S1508CII 450x380/380	1	8T P=380
	5AJZ1108S52010	Frame(Mk8) KY-S1508CII 450x520/520	脚フレーム(Mk8) KY-S1508CII 450x520/520	1	8T P=520
5	QJ250560	Brace(Overseas edition,430L) BEXY-CII	支柱(海外,430L) BEXY-CⅡ	2	6T P=520/8T P=380
6	A9019100	Level adjuster TM-257-3	レベルアジャスターフット TM-257-3	2	6T P=520/8T P=380/8T P=520
7	QJ250230	Upper stay(For reinforcement)	上部ステー(補強用)	1	
8	QJ250240	Connecting stay(For reinforcement)	連結ステー(補強用)	1	
9	JZ250010	Caster connection plate(UWJ-130)	キャスター接続プレート(UWJ-130)	4	
10	A9019149	Caster(UWJ-130、YUEI)	キャスター(UWJ-130、ユーエイ)	4	
11	SC160031	Mount base a'ssy(Compact machine)	マウント台ASSY(コンパクト機)	4set	
12	SC160011	Mount base(Compact machine)	マウント台(コンパクト機)	4	
13	SC160020	Vibroisolating pad(Compact machine)	防振パッド(コンパクト機)	4	
51		Hex. socket head cap screw with flange M6x12 (Chromate)	フランジ付六角穴付ボルト M6x12 (クロメート)		
52		Hex. nut M8	六角ナット M8		
53		Hex. socket head cap screw M8x40(With washers)	六角穴付ボルト M8x40(平座金 バネ座金付)		
54		Hex. nut M20	六角ナット M20		
55		Hex. head bolt M20x75	六角ボルト M20x75		

00C-1 Table・Frame C (2T/4T)
テーブル・フレームC（２Ｔ／４Ｔ）

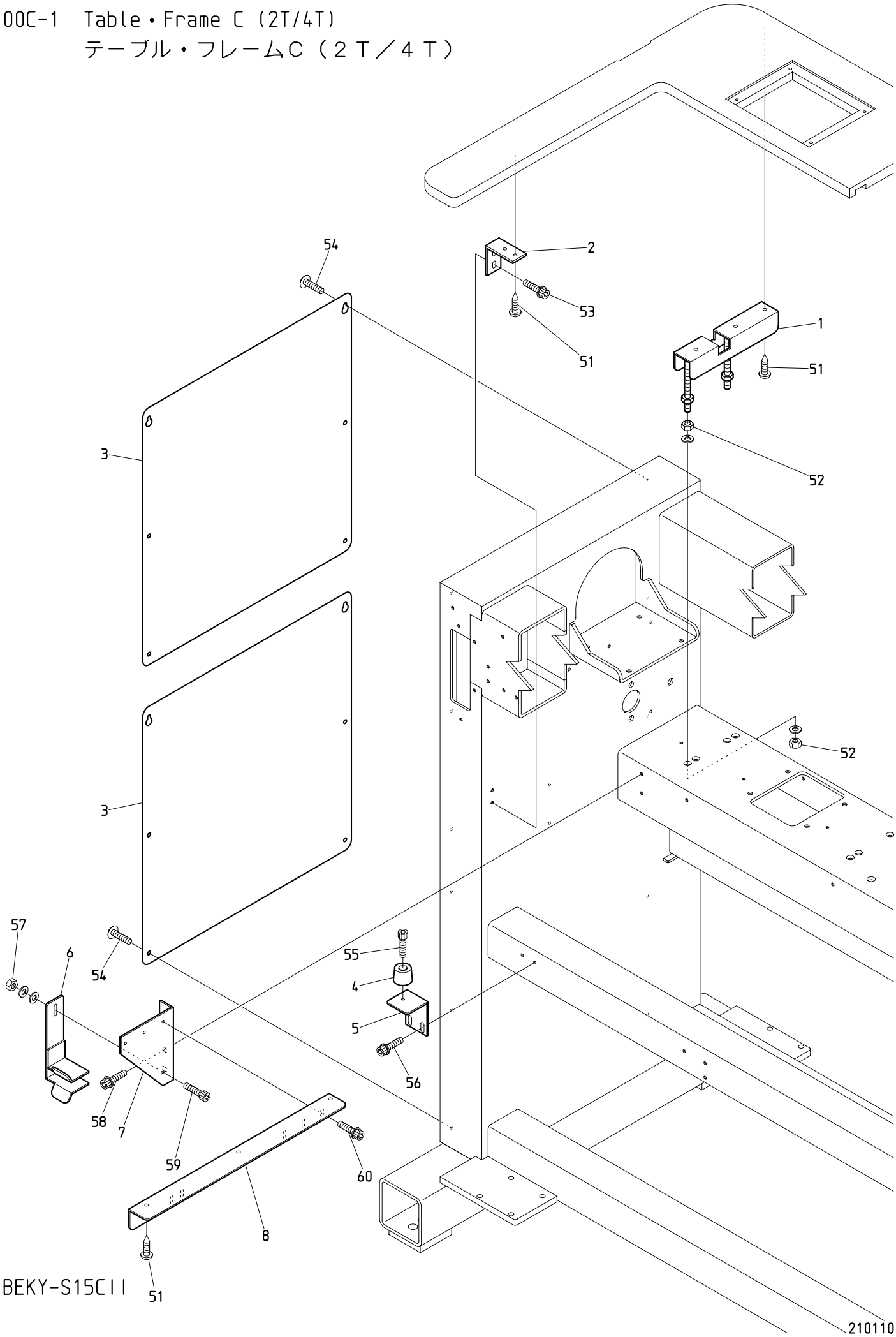

BEKY-S15CII

ＯＯＣ－１　　Table・Frame C (2T/4T)

テーブル・フレームＣ（２Ｔ／４Ｔ）

ITEM	ＬＩＳＴ No.	ＤＥＳＣＲＩＰＴＩＯＮ	部品名	Q'TY	ＮＯＴＥ
1	JZ140010	Table support(Mk8)	テーブル受ケ(Mk8)	6	2T
				10	4T
2	SC140090	Table support angle	テーブル受ケアングル	1	
3	MM250030	Frame cover(DTHE)	脚フレームカバー(DTHE)	2	
4	A9014163	Color rubber foot(C-30-FRB-3225)	カラーゴム脚(C-30-FRB-3225)	1	
5	SC140170	Support table catch stay(L)	補助テーブル受ケステー(L)	1	
6	SJ140110	Table support L-lower(DYHE-C)	テーブル受ケL-下(DYHE-C)	1	
7	SJ140010	LH-table support bracket(DYHE)	LHテーブル受ケブラケット(DYHE)	1	
8	SC140031	LH-table support	LHテーブル受ケ	1	
51		Self drilling tapping screw φ5x19	ドリリングタッピンネジ φ5x19		
52		Hex. nut M10(With spring washer)	六角ナット M10(バネ座金付)		
53		Hex. socket head cap screw with flange M6x12	フランジ付六角穴付ボルト M6x12		
54		Truss head screw M5x10	十字穴付トラス小ネジ M5x10		
55		Hex. socket head cap screw M5x15(With adhesive) Black oxide finish(Screw lock red)	六角穴付ボルト M5x15(接着剤付) 黒染(ネジロック赤)		
56		Hex. socket head cap screw with flange M5x12	フランジ付六角穴付ボルト M5x12		
57		Hex. nut M5	六角ナット M5		
58		Hex. socket head cap screw with flange M6x12 (Chromate)	フランジ付六角穴付ボルト M6x12 (クロメート)		
59		Hex. socket head cap screw M5x15(Chromate)	六角穴付ボルト M5x15(クロメート)		
60		Hex. socket head cap screw with flange M5x10 (Chromate)	フランジ付六角穴付ボルト M5x10 (クロメート)		

00C-2 Table・Frame C (6T/8T)
テーブル・フレームC（６Ｔ／８Ｔ）

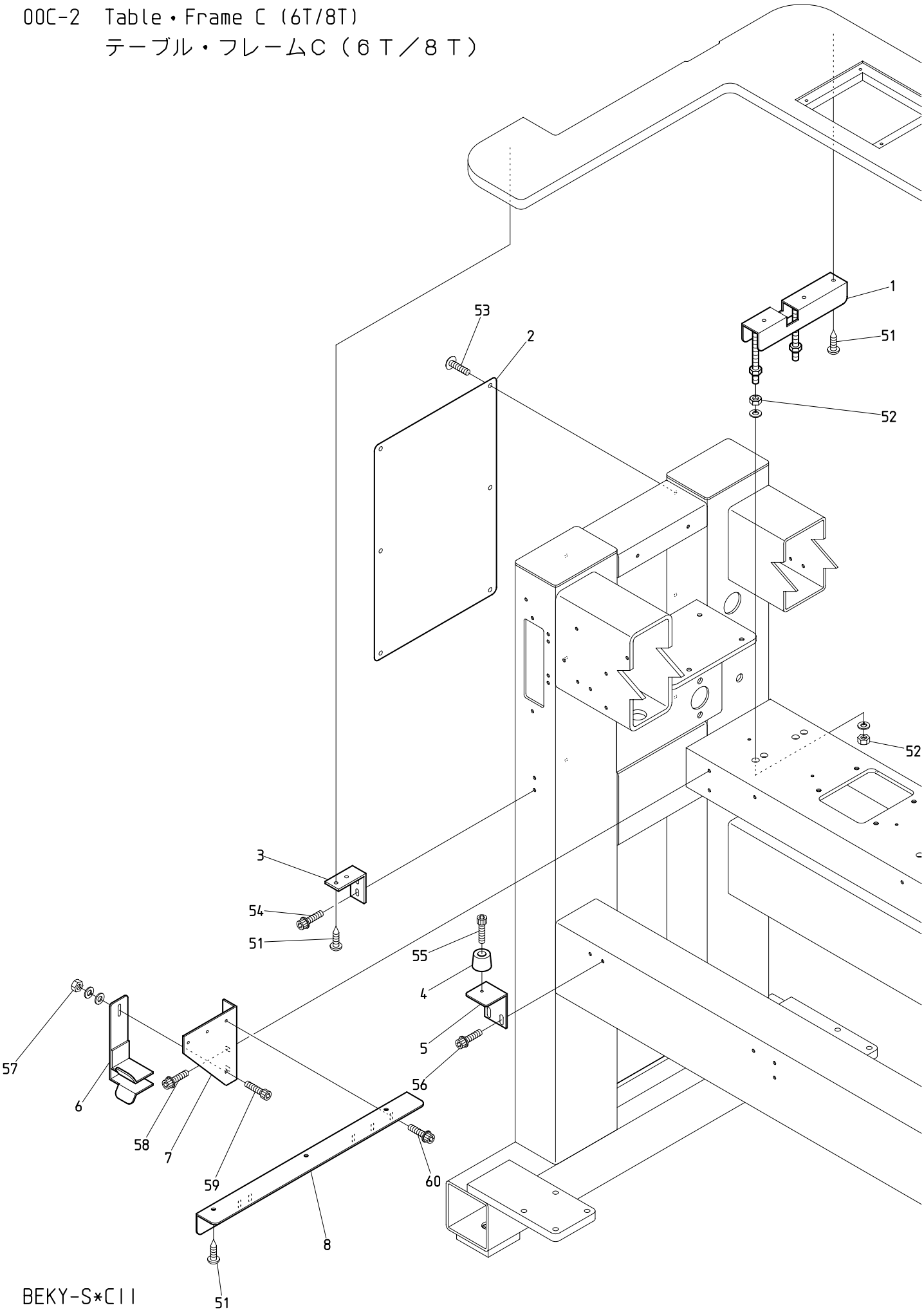

BEKY-S*CII

210110

ＯＯＣ－２　　Table・Frame C (6T/8T)

テーブル・フレームＣ（６Ｔ／８Ｔ）

ITEM	ＬＩＳＴ No.	ＤＥＳＣＲＩＰＴＩＯＮ	部品名	Q'TY	ＮＯＴＥ
1	JZ140010	Table support(Mk8)	テーブル受ケ(Mk8)	14	6T
				18	8T
2	SC160041	Stand cover	スタンドカバー	1	
3	SC140090	Table support angle	テーブル受ケアングル	1	
4	A9014163	Color rubber foot(C-30-FRB-3225)	カラーゴム脚(C-30-FRB-3225)	1	
5	SC140170	Support table catch stay(L)	補助テーブル受ケステー(L)	1	
6	SJ140110	Table support L-lower(DYHE-C)	テーブル受ケL-下(DYHE-C)	1	
7	SJ140010	LH-table support bracket(DYHE)	LHテーブル受ケブラケット(DYHE)	1	
8	SC140031	LH-table support	LHテーブル受ケ	1	
51		Self drilling tapping screw φ5x19	ドリリングタッピンネジ φ5x19		
52		Hex. nut M10(With spring washer)	六角ナット M10(バネ座金付)		
53		Truss head screw M5x10	十字穴付トラス小ネジ M5x10		
54		Hex. socket head cap screw with flange M6x12	フランジ付六角穴付ボルト M6x12		
55		Hex. socket head cap screw M5x15(With adhesive) Black oxide finish(Screw lock red)	六角穴付ボルト M5x15(接着剤付) 黒染(ネジロック赤)		
56		Hex. socket head cap screw with flange M5x12	フランジ付六角穴付ボルト M5x12		
57		Hex. nut M5	六角ナット M5		
58		Hex. socket head cap screw with flange M6x12 (Chromate)	フランジ付六角穴付ボルト M6x12 (クロメート)		
59		Hex. socket head cap screw M5x15(Chromate)	六角穴付ボルト M5x15(クロメート)		
60		Hex. socket head cap screw with flange M6x10 (Chromate)	フランジ付六角穴付ボルト M6x10 (クロメート)		

00D-1 Table・Frame D (2T/4T)

テーブル・フレームD（２Ｔ／４Ｔ）

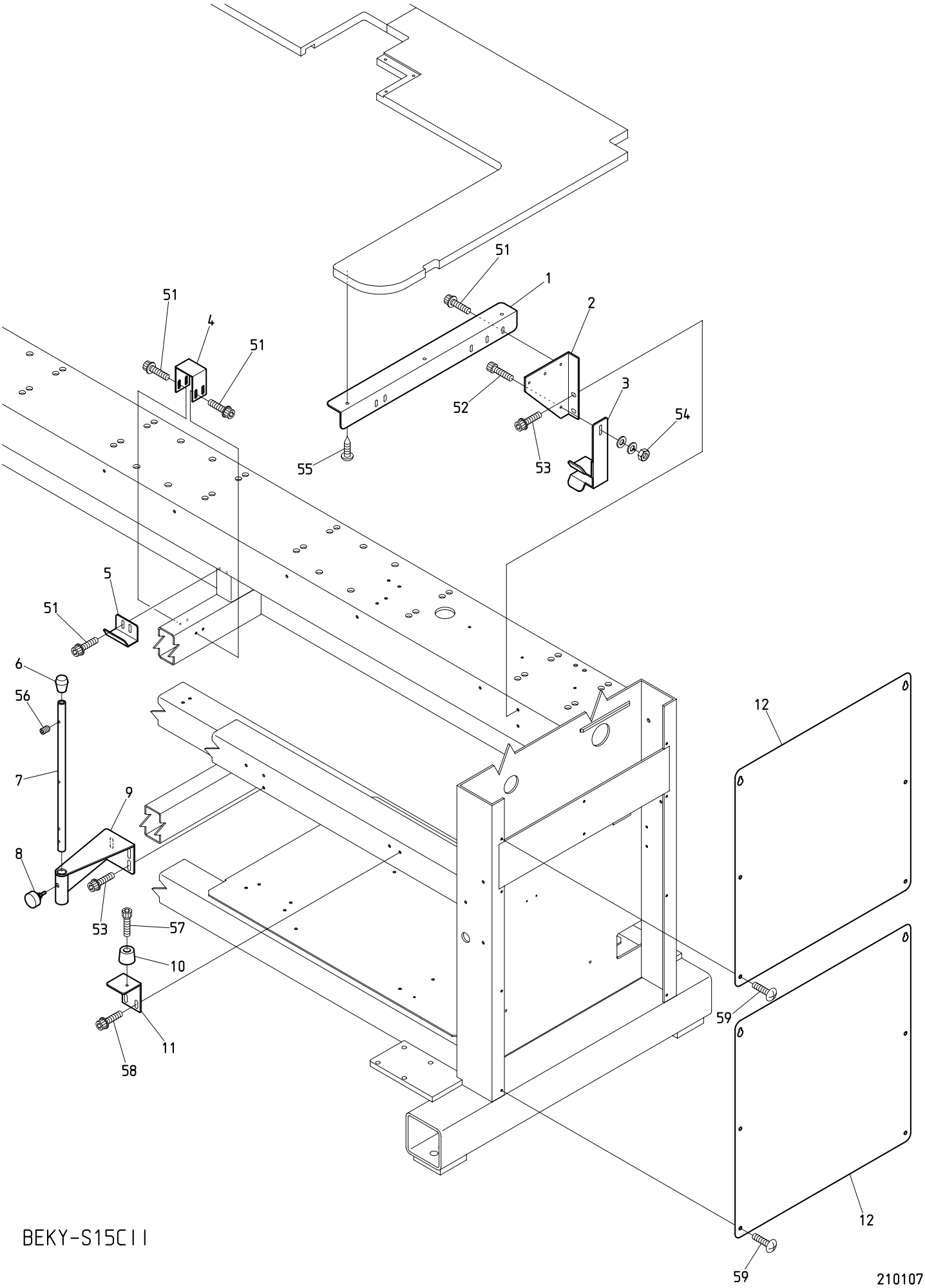

BEKY-S15CII

210107

ＯＯＤ－１　　Table・Frame C (2T/4T)

テーブル・フレームＤ（２Ｔ／４Ｔ）

ITEM	ＬＩＳＴ No.	ＤＥＳＣＲＩＰＴＩＯＮ	部品名	Q'TY	ＮＯＴＥ
1	SC140020	RH-table support	RHテーブル受ケ	1	
2	SJ140000	RH-table support bracket(DYHE)	RHテーブル受ケブラケット(DYHE)	1	
3	SJ140100	Table support R-lower(DYHE-C)	テーブル受ケR-下(DYHE-C)	1	
4	SC140130	Table bracket	テーブルブラケット	1	2T
				1	4T P=380
				2	4T P=520
5	SC140120	Table stopper	テーブル止メ	1	2T
				1	4T P=380
				2	4T P=520
6	A9014161	Rubber foot for pipes(C-31-5)	パイプ用ゴム足(C-31-5)	2	2T
				2	4T P=380
				3	4T P=520
7	SJ140121	Table stand(DYHE)	テーブルスタンド(DYHE)	2	2T
				2	4T P=380
				3	4T P=520
8	SJ140220	Table stand fixed knob bolt	テーブルスタンド固定ノブボルト	2	2T
				2	4T P=380
				3	4T P=520
9	SJ140132	Table stand bracket	テーブルスタンドブラケット	2	2T
				2	4T P=380
				3	4T P=520
10	A9014163	Color rubber foot(C-30-FRB-3225)	カラーゴム脚(C-30-FRB-3225)	1	
11	SC140160	Support table catch stay(R)	補助テーブル受ケステー(R)	1	
12	MM250030	Frame cover(DTHE)	脚フレームカバー(DTHE)	2	
51		Hex. socket head cap screw with flange M5x10 (Chromate)	フランジ付六角穴付ボルト M5x10 (クロメート)		
52		Hex. socket head cap screw M5x15(Chromate)	六角穴付ボルト M5x15(クロメート)		
53		Hex. socket head cap screw with flange M6x12 (Chromate)	フランジ付六角穴付ボルト M6x12 (クロメート)		
54		Hex. nut M5	六角ナット M5		
55		Self drilling tapping screw φ5x19	ドリリングタッピンネジ φ5x19		
56		Hex. socket set screw M5x20	六角穴付止メネジ M5x20		
57		Hex. socket head cap screw M5x15(With adhesive) Black oxide finish(Screw lock red)	六角穴付ボルト M5x15(接着剤付) 黒染(ネジロック赤)		
58		Hex. socket head cap screw with flange M5x12	フランジ付六角穴付ボルト M5x12		
59		Truss head screw M6x10	十字穴付トラス小ネジ M6x10		

00D-2 Table・Frame D (6T/8T)

テーブル・フレームD（６Ｔ／８Ｔ）

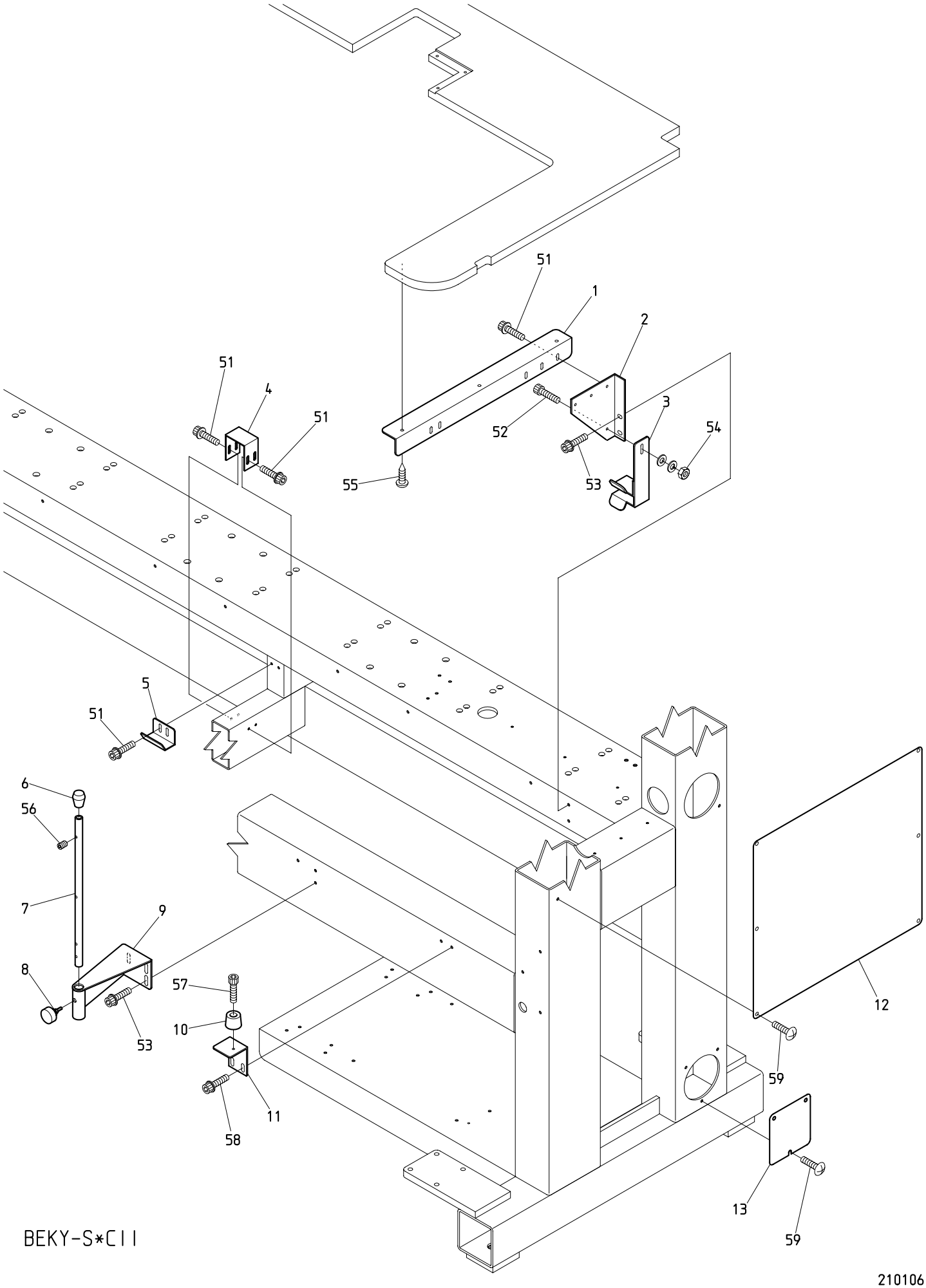

BEKY-S*CII

210106

ＯＯＤ－２　　Table・Frame C (6T/8T)

テーブル・フレームＤ（６Ｔ／８Ｔ）

ITEM	ＬＩＳＴ No.	ＤＥＳＣＲＩＰＴＩＯＮ	部品名	Q'TY	ＮＯＴＥ
1	SC140020	RH-table support	RHテーブル受ケ	1	
2	SJ140000	RH-table support bracket(DYHE)	RHテーブル受ケブラケット(DYHE)	1	
3	SJ140100	Table support R-lower(DYHE-C)	テーブル受ケR-下(DYHE-C)	1	
4	QJ140020	Table bracket(XY-CⅡ)	テーブルブラケット(XY-CⅡ)	2	6T P=380
				3	6T P=520
				3	8T P=380
				4	8T P=520
5	SC140120	Table stopper	テーブル止メ	2	6T P=380
				3	6T P=520
				3	8T P=380
				4	8T P=520
6	A9014161	Rubber foot for pipes(C-31-5)	パイプ用ゴム足(C-31-5)	3	6T P=380
				4	6T P=520
				4	8T P=380
				5	8T P=520
7	SJ140121	Table stand(DYHE)	テーブルスタンド(DYHE)	3	6T P=380
				4	6T P=520
				4	8T P=380
				5	8T P=520
8	SJ140220	Table stand fixed knob bolt	テーブルスタンド固定ノブボルト	3	6T P=380
				4	6T P=520
				4	8T P=380
				5	8T P=520
9	SJ140132	Table stand bracket	テーブルスタンドブラケット	3	6T P=380
				4	6T P=520
				4	8T P=380
				5	8T P=520
10	A9014163	Color rubber foot(C-30-FRB-3225)	カラーゴム脚(C-30-FRB-3225)	1	
11	SC140160	Support table catch stay(R)	補助テーブル受ケステー(R)	1	
12	QJ250490	R-side stand cover(XY-CⅡ)	R側スタンドカバー(XY-CⅡ)	1	
13	QJ250500	Work hole cover(R-stand)	作業穴カバー(Rスタンド)	1	
51		Hex. socket head cap screw with flange M5x10 (Chromate)	フランジ付六角穴付ボルト M5x10 (クロメート)		
52		Hex. socket head cap screw M5x15(Chromate)	六角穴付ボルト M5x15(クロメート)		
53		Hex. socket head cap screw with flange M6x12 (Chromate)	フランジ付六角穴付ボルト M6x12 (クロメート)		
54		Hex. nut M5	六角ナット M5		
55		Self drilling tapping screw φ5x19	ドリリングタッピンネジ φ5x19		
56		Hex. socket set screw M5x20	六角穴付止メネジ M5x20		
57		Hex. socket head cap screw M5x15(With adhesive) Black oxide finish(Screw lock red)	六角穴付ボルト M5x15(接着剤付) 黒染(ネジロック赤)		
58		Hex. socket head cap screw with flange M5x12	フランジ付六角穴付ボルト M5x12		
59		Truss head screw M6x10	十字穴付トラス小ネジ M6x10		

01A Bed A
ベッドA

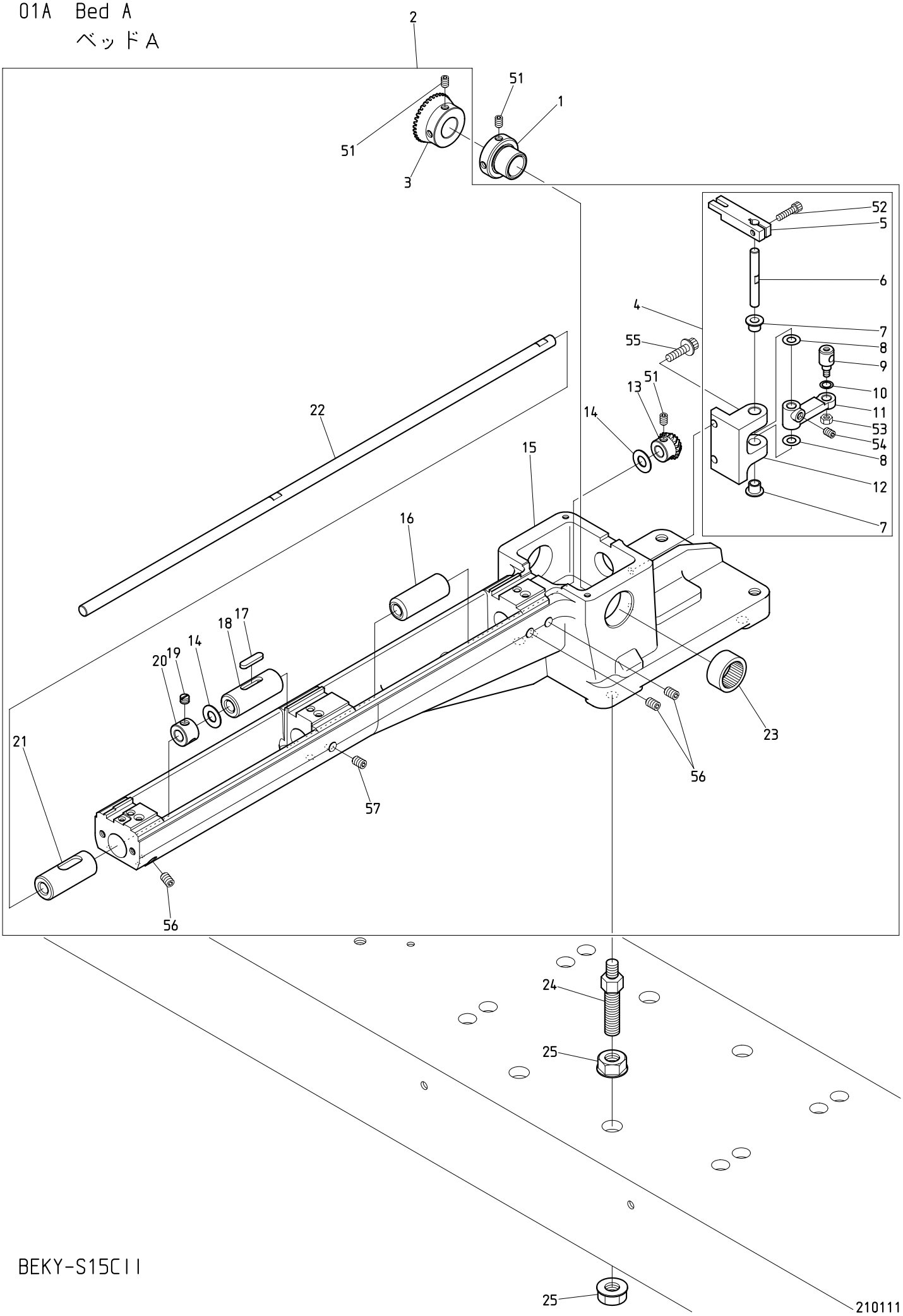

BEKY-S15CII

０１Ａ　Bed A　(H=Head Q'TY)

ベッドＡ　(H=頭数)

ITEM	ＬＩＳＴ No.	ＤＥＳＣＲＩＰＴＩＯＮ	部品名	Q'TY	ＮＯＴＥ
1	HP321090	Lower shaft connecting shaft collar	下軸連結シャフトカラー	Hx1	
2	GR210020	Cylinder bed sub a'ssy(KS/KY-C,Mk8)	シリンダーベッドSUBASSY(KS/KY-C,Mk8)	Hx1	
3	HP321082	Lower shaft connecting gear(Large gear)	下軸連結ギヤー(大ギヤー)	Hx1	
4	GR210080	Thread cutter drive lever a'ssy(Mk8)	糸切り駆動レバーAssy(Mk8)	Hx1	
5	GR210130	Knife drive lever upper(Mk8)	メス駆動レバー上(Mk8)	Hx1	
6	GR210100	Thread cutter drive lever shaft(Mk8)	糸切り駆動レバーシャフト(Mk8)	Hx1	
7	A9011284	DU bush with flange(K5F0606-12)	鍔付DUブッシュ(K5F0606-12)	Hx2	
8	GR210110	Sim ring(CIMRS6-12-t0.5)	シムリング(CIMRS6-12-t0.5)	Hx2	
9	GR210150	Connecting bar clamp	連結棒クランプ	Hx1	
10	GR210120	Sim ring(CIMRS6-9-t0.5)	シムリング(CIMRS6-9-t0.5)	Hx1	
11	GR210140	Knife drive lever lower(Mk8)	メス駆動レバー下(Mk8)	Hx1	
12	GR210090	Thread cutter drive lever base(Mk8)	糸切り駆動レバー土台(Mk8)	Hx1	
13	HP220712	Lower shaft gear(Small gear)	下軸ギヤー(小ギヤー)	Hx1	
14	HT220061	Thrust washer (Lower shaft)	スラストワッシャー(下軸)	Hx2	
15	GR210030	Cylinder bed(KS/KY-C,Mk8)	シリンダーベッド(KS/KY-C,Mk8)	Hx1	
16	HS220010	Lower shaft metal rear	下軸メタル後	Hx1	
17	KL220140	Oil felt C	オイルフェルトC	Hx1	
18	KF220230	Lower shaft metal(Front)	下軸メタル(前)	Hx1	
19	KF220670	Sewing machine screw SM1/4 40x4	ミシンネジ SM1/4 山40x4	Hx1	
20	KF220290	Lower shaft collar	下軸カラー	Hx1	
21	KF220243	Lower shaft metal rotating hook section	下軸メタル釜部	Hx1	
22	HS210021	Lower shaft(For small bobbin)	下軸(小釜用)	Hx1	
23	A901111	Needle bearing(TLA-2012Z)	ニードルベアリング(TLA-2012Z)	Hx1	
24	SC210001	Adjust bolt	アジャストボルト	Hx4	
25	SC210010	Adjust nut M10	アジャストナット M10	Hx8	
51		Hex. socket set screw(Cup point) M5x8 (Black oxide finish)	六角穴付止メネジ(くぼみ先) M5x6 (黒染)		
52		Hex. socket head cap screw M4x12 (Black oxide finish)	六角穴付ボルト M4x12 (黒染)		
53		Hex. nut M4 Ⅰ(Trivalent chromate treatment)	六角ナット M4 1種(三価クロメート)		
54		Hex. socket set screw(Cup point) M5x6 (Black oxide finish) LOCTITE high strength	六角穴付止メネジ(くぼみ先) M5x6 (黒染) ネジロック高強度		
55		Hex. socket head cap screw with captive washer M5x15(P=3) (Black oxide finish)	座金組込六角穴付ボルト M5x15(P=3) (黒染)		
56		Hex. socket set screw(Flat point) M6x12 (Black oxide finish)	六角穴付止メネジ(平先) M6x12 (黒染)		
57		Hex. socket set screw(Cup point) M6x12 (Black oxide finish)	六角穴付止メネジ(くぼみ先) M6x12 (黒染)		

01B Bed B
ベッドB

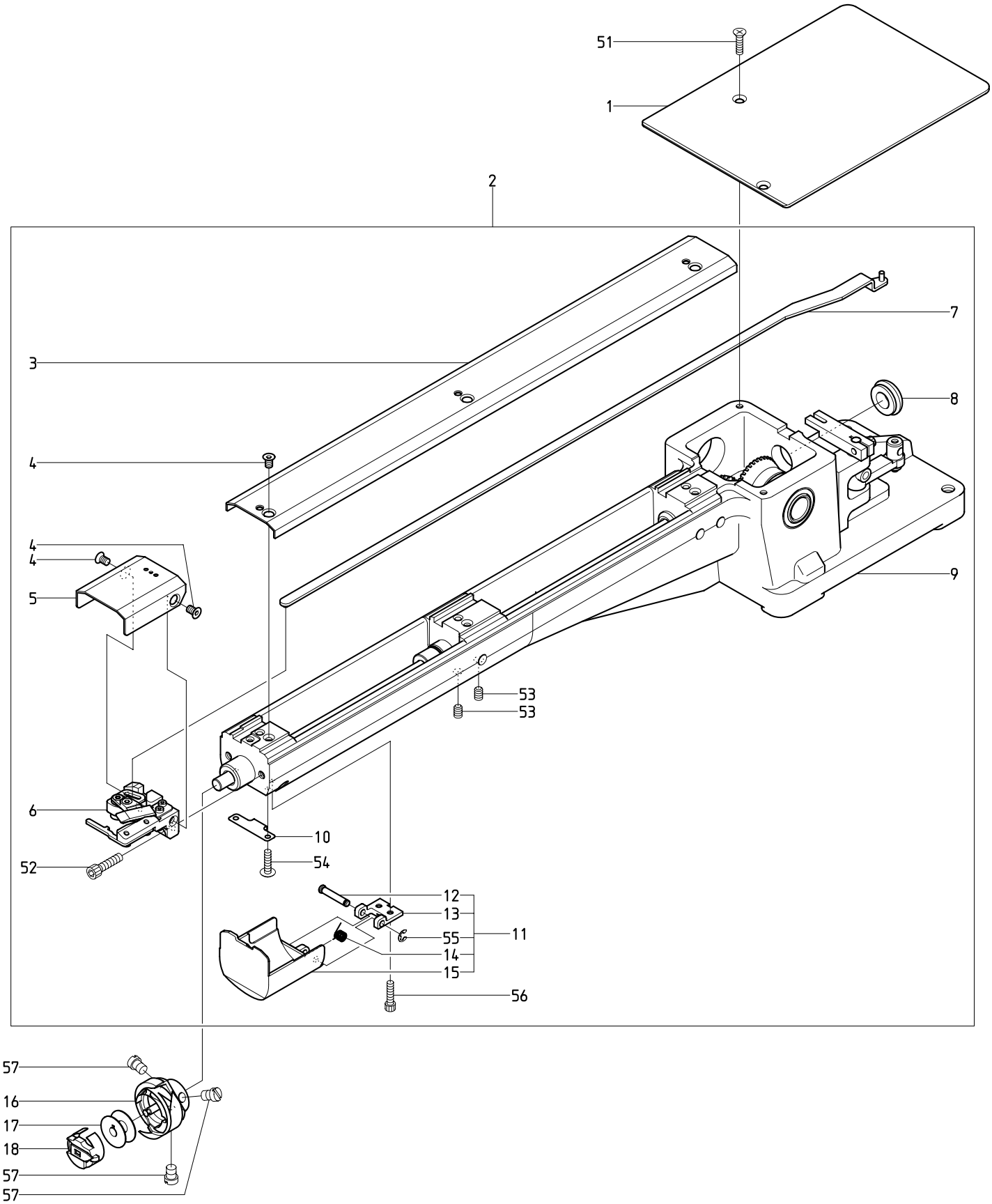

BEKY-S15CII

０１Ｂ　Bed B　(H=Head Q'TY)

ベッドＢ　(H=頭数)

ITEM	ＬＩＳＴ No.	ＤＥＳＣＲＩＰＴＩＯＮ	部品名	Q'TY	ＮＯＴＥ
1	JX210010	Bed cover(Mk8)	ベッドカバー(Mk8)	Hx1	
2	GR210001	Cylinder bed a'ssy(KS/KY-C,Mk8)	シリンダーベッドASSY(KS/KY-C,Mk8)	Hx1	
3	GR210170	Cylinder bed cover(KS/KY-C,Mk8)	シリンダーベッドカバー(KS/KY-C,Mk8)	Hx1	
4	NF210110	Throat plate(Mk8) set screw	針板(Mk8) 止メネジ	Hx5	
5	GR270091	Throat plate(Mk8)	針板(Mk8)	Hx1	
6	GR270001	Thread cut a'ssy(Mk8)	糸切りASSY(Mk8)	Hx1	
7	GR210160	Driving knife drive rod(KS/KY-C,Mk8)	動メス駆動ロッド(KS/KY-C,Mk8)	Hx1	
8	A9014059	Gromet MG(MG-1)	膜付グロメットMG(MG-1)	Hx1	
9	GR210020	Cylinder bed sub a'ssy(KS/KY-C,Mk8)	シリンダーベッドSUBASSY(KS/KY-C,Mk8)	Hx1	
10	GR270150	Bed cover swing support spring(Mk8)	ベッドカバー開閉保持バネ(Mk8)	Hx1	
11	GR270102	Barrel bed cover a'ssy(Mk8)	筒型ベッドカバーASSY(Mk8)	Hx1	
12	GR270140	Bed cover swing shaft(Mk8)	ベッドカバー開閉軸(Mk8)	Hx1	
13	GR270121	Bed cover swing bracket(Mk8)	ベッドカバー開閉ブラケット(Mk8)	Hx1	
14	GR270132	Bed cover swing spring(Mk8)	ベッドカバー開閉バネ(Mk8)	Hx1	
15	GR270111	Barrel bed cover(Mk8)	筒型ベッドカバー(Mk8)	Hx1	
16	KF220711	Rotating hook KHS12-RYPBNW	釜 KHS12-RYPBNW	Hx1	
17	KF220530	Bobbin(For extra-fine)	ボビン(極細用)	Hx1	
18	KF221020	Bobbin case(4B19-S6-BA)	ボビンケース(4B19-S6-BA)	Hx1	
51		Cross recessed countersunk head screw M4x8 (Under cut)	十字穴付皿小ネジ M4x8 (アンダーカット)		
52		Hex. socket head cap screw M5x15	六角穴付ボルト M5x15		
53		Hex. socket set screw M6x8(With LOCTITE)	六角穴付止メネジ M6x8(ロックタイト付)		
54		Truss head screw M3x4	十字穴付トラス小ネジ M3x4		
55		E type retaining ring φ3	E型止メ輪 φ3		
56		Hex. socket head cap screw M3x6	六角穴付ボルト M3x6		
57		Slotted flat fillister head screw(SM11/64 40x5)	すり割り付平小ネジ(SM11/64 山40x5)		

01C Bed C
ベッドC

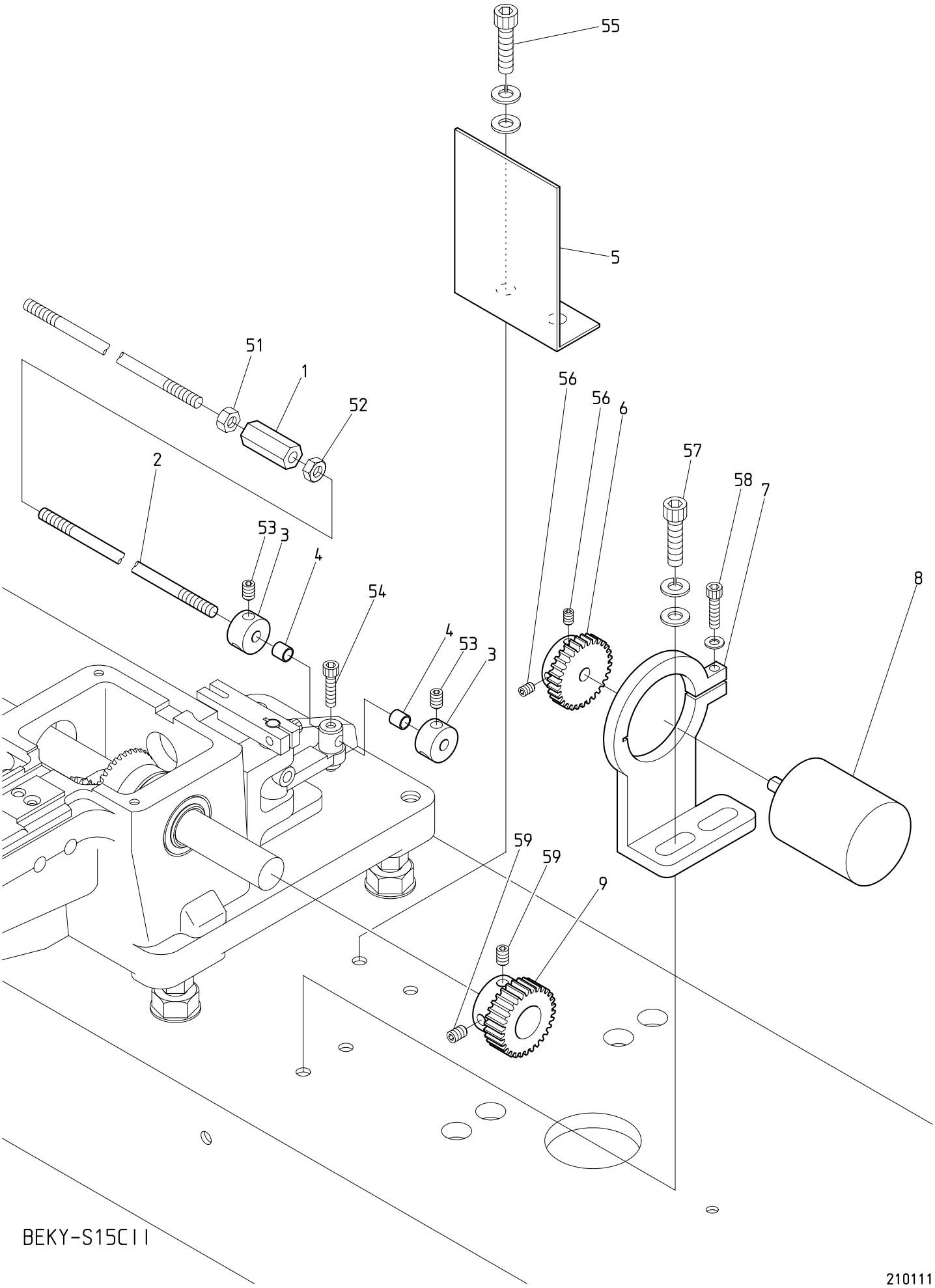

BEKY-S15CII

210111

０１Ｃ　Bed C　(H=Head Q'TY)

ベッドＣ　(H=頭数)

ITEM	ＬＩＳＴ No.	ＤＥＳＣＲＩＰＴＩＯＮ	部品名	Q'TY	ＮＯＴＥ
1	KF330520	Hex.connecting stick(Small)	六角連結棒(小)	1	6T P=520/8T
2	KN330010	Lock connecting rod L=1780	ロック連結ロッド L=1780	1	Use additional processing 追加工で使用
	KN330020	Lock connecting rod L=1890	ロック連結ロッド L=1890	1	
	KC330410	Lock connecting rod L=2000	ロック連結ロッド L=2000	1	
3	SJ270220	Fixed collar	固定カラー	Hx2	
4	A9012204	Spacer(Roll bush) 5x6	スペーサー(巻キブッシュ) 5x6	Hx2	
5	SC250080	Encoder safety cover	エンコーダー安全カバー	1	
6	HP321720	Encoder driving gear No.2	エンコーダ駆動ギヤー No.2	1	
7	SC330131	Encoder retainer	エンコーダ保持器	1	
8	EDY00720	Position coder(Nylon connector) TS5307N61	ポジションコーダー(ナイロンコネクタ) TS5307N61	1	
9	HP321710	Encoder driving gear No.1	エンコーダ駆動ギヤー No.1	1	
51		Hex. nut M5(Left-hand thread)	六角ナット M5(左ネジ)		6T/8T
52		Hex. nut M5	六角ナット M5		6T/8T
53		Hex. socket set screw(Cup point) M5x6	六角穴付止メネジ(くぼみ先) M5x6		
54		Hex. socket head cap screw M4x6	六角穴付ボルト M4x6		
55		Hex. socket head cap screw M6x15(With washers)	六角穴付ボルト M6x15(平座金 バネ座金付)		
56		Hex. socket set screw M4x8	六角穴付止メネジ M4x8		
57		Hex. socket head cap screw M6x25(With washers)	六角穴付ボルト M6x25(平座金 バネ座金付)		
58		Hex. socket head cap screw M4x14 (With plain washer)	六角穴付ボルト M4x14 (平座金付)		
59		Hex. socket set screw M5x5	六角穴付止メネジ M5x5		

02A Thread cut A
糸切りA

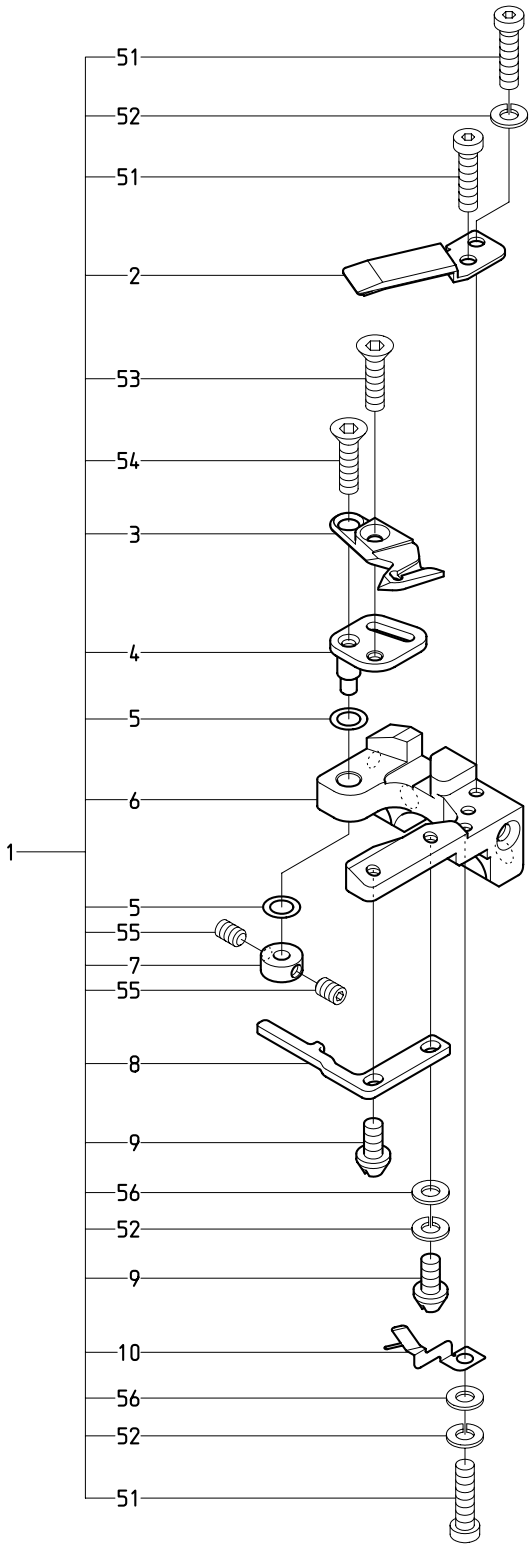

BEKY-S15CII

０２Ａ　Thread cut A　(H=Head Q'TY)

糸切りＡ　(H=頭数)

ITEM	ＬＩＳＴ No.	ＤＥＳＣＲＩＰＴＩＯＮ	部品名	Q'TY	ＮＯＴＥ
1	GR270001	Thread cut a'ssy(Mk8)	糸切りASSY(Mk8)	Hx1	
2	GR270020	Fixing knife(Mk8)	固定メス(Mk8)	Hx1	
3	GR270030	Driving knife(Mk8)	動メス(Mk8)	Hx1	
4	GR270040	Driving knife drive plate(Mk8)	動メス駆動プレート(Mk8)	Hx1	
5	GR270050	Sim ring(d5xD8xt0.2)	シムリング(d5xD8xt0.2)	Hx2	
6	GR270011	Throat plate base(Mk8)	針板ベース(Mk8)	Hx1	
7	GR270060	Drive plate fixing block(Mk8)	駆動プレート固定ブロック(Mk8)	Hx1	
8	GR270070	Rotating hook bobbin case holder position bracket(Mk8)	釜止メ(Mk8)	Hx1	
9	GR270190	Rotating hook bobbin case holder position bracket screw(Mk8)	釜止メネジ(Mk8)	Hx2	
10	GR270080	Lower thread support stay(Mk8)	下糸保持ステー(Mk8)	Hx1	
51		Low head hex. socket head cap screw M3x6 (Black oxide finish)	低頭六角穴付ボルト M3x6 (黒染)		
52		Spring washer nominal size 3	バネ座金 呼ビ3		
53		Hex. socket countersunk head screw M3x4 SUS	六角穴付皿ボルト M3x4 SUS		
54		Hex. socket countersunk head screw M3x6 SUS	六角穴付皿ボルト M3x6 SUS		
55		Hex. socket set screw M3x3(Black oxide finish)	六角穴付止メネジ M3x3(黒染)		
56		Plain washer nominal size 3	平座金 呼ビ3		

02B Thread cut B
糸切りB

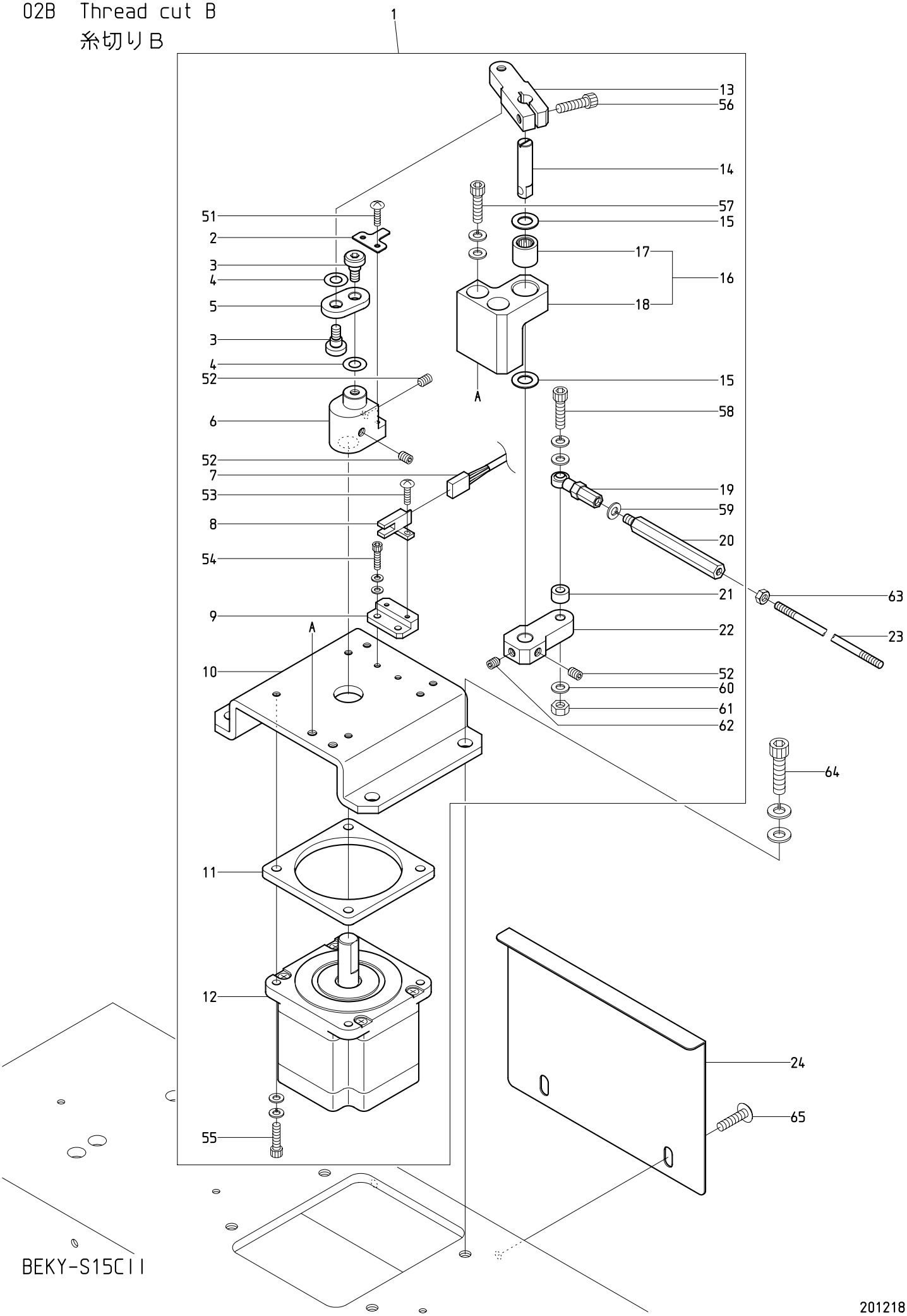

BEKY-S15CII

201218

０２Ｂ　Thread cut B

糸切りＢ

ITEM	ＬＩＳＴ No.	ＤＥＳＣＲＩＰＴＩＯＮ	部品名	Q'TY	ＮＯＴＥ
1	GR270200	Thread cutter central drive a'ssy(Mk8)	糸切り集中駆動ASSY(Mk8)	1set	
2	GR270260	Sensor dog(Mk8)	センサードグ(Mk8)	1	
3	GR270290	Central drive link pin(Mk8)	集中駆動リンクピン(Mk8)	2	
4	GR270330	Sim ring(d8xD16xt0.5)	シムリング(d8xD16xt0.5)	2	
5	GR270280	Central drive link(Mk8)	集中駆動リンク(Mk8)	1	
6	GR270270	Thread cutter central drive cam(Mk8)	糸切り集中駆動カム(Mk8)	1	
7	EP537991	Thread cutter sensor cable(KT/Mk8)	糸切りセンサーケーブル(KT/Mk8)	1	
8	A9060063	Photo micro sensor EE-SX672A(OMRON)	アンプ内蔵フォトマイクロセンサー EE-SX672A(オムロン)	1	
9	GR270250	Sensor bracket(Mk8)	センサーブラケット(Mk8)	1	
10	GR270210	Thread cutter motor bracket(KS/KY-C,Mk8)	糸切りモーターブラケット(KS/KY-C,Mk8)	1	
11	GR270240	Motor spacer(Mk8)	モータースペーサー(Mk8)	1	
12	EDY01180	Multi head Mk8 pulse motor(KH86RM2-002)	多頭Mk8パルスモータ(KH86RM2-002)	1	
13	GR270300	Central drive lever upper(Mk8)	集中駆動レバー上(Mk8)	1	
14	GR270320	Central drive lever shaft(Mk8)	集中駆動レバーシャフト(Mk8)	1	
15	GR270340	Sim ring(d10xD18xt1.0)	シムリング(d10xD18xt1.0)	2	
16	GR270220	Central drive lever block a'ssy(Mk8)	集中駆動レバーブロックASSY(Mk8)	1set	
17	A9010064	Needle bearing(HMK1015,NTN)	ニードルベアリング(HMK1015,NTN)	1	
18	GR270230	Central drive lever block(Mk8)	集中駆動レバーブロック(Mk8)	1	
19	A9012002	Uniball joint(PR-6)	ユニボールジョイント(PR-6)	1	
20	KC330510	Hex.connecting rod(Large)	六角連結棒(大)	1	
21	HM270010	Motor lever collar	モーターレバーカラー	1	
22	GR270310	Central drive lever lower(Mk8)	集中駆動レバー下(Mk8)	1	
23	KN330010	Lock connecting rod L=1780	ロック連結ロッド L=1780	1	Use additional processing 追加工で使用
	KN330020	Lock connecting rod L=1890	ロック連結ロッド L=1890	1	
	KC330410	Lock connecting rod L=2000	ロック連結ロッド L=2000	1	
24	JZ250030	Thread cutter drive safety cover(Mk8)	糸切り駆動安全カバー(Mk8)	1	
51		Truss head screw M3x6	十字穴付トラス小ネジ M3x6		:
52		Hex. socket set screw(Cup point) M6x8 (Black oxide finish) LOCTITE high strength	六角穴付止メネジ(くぼみ先) M6x8 (黒染) ネジロック高強度		
53		Truss head screw M3x8	十字穴付トラス小ネジ M3x8		
54		Hex. socket head cap screw M4x10(With washers)	六角穴付ボルト M4x10(平座金 バネ座金付)		
55		Hex. socket head cap screw M5x22(With washers)	六角穴付ボルト M5x22(平座金 バネ座金付)		
56		Hex. socket head cap screw M6x20	六角穴付ボルト M6x20		
57		Hex. socket head cap screw M6x45(With washers)	六角穴付ボルト M6x45(平座金 バネ座金付)		
58		Hex. socket head cap screw M6x40(With washers)	六角穴付ボルト M6x40(平座金 バネ座金付)		
59		Spring washer nominal size 6	バネ座金 呼ビ6		
60		Plain washer φ6xφ12.5xt1.6	平座金 φ6xφ12.5xt1.6		
61		Hex. nut M6 I	六角ナット M6 1種		
62		Hex. socket set screw(Truncated cone point) M6x8 (Black oxide finish) LOCTITE high strength	六角穴付止メネジ(トガリ先) M6x8 (黒染) ネジロック高強度		
63		Hex. nut M5	六角ナット M5		
64		Hex. socket head cap screw M8x25(With washers) (Black oxide finish)	六角穴付ボルト M8x25(平座金 バネ座金付) (黒染)		
65		Truss head screw M6x18	十字穴付トラス小ネジ M6x18		

02C Thread cut C
糸切りC

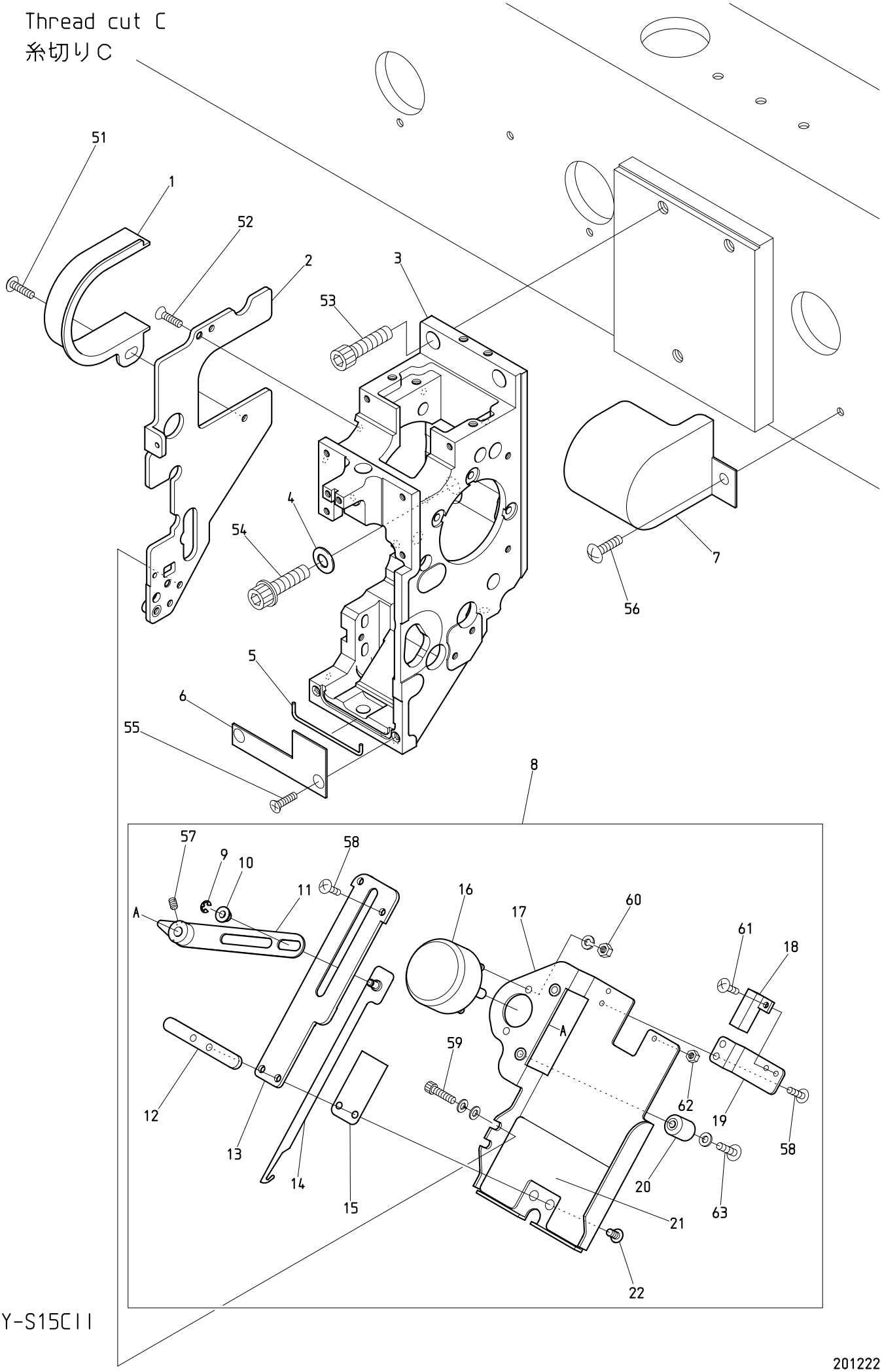

BEKY-S15CII

201222

０２Ｃ　Thread cut C　(H=Head Q'TY)

糸切りＣ　(H=頭数)

ITEM	ＬＩＳＴ No.	ＤＥＳＣＲＩＰＴＩＯＮ	部品名	Q'TY	ＮＯＴＥ
1	JH250010	Shaft end cover	シャフトエンドカバー	1	
2	QK250013	Arm left cover	アーム左カバー	Hx1	
3	QK210004	Arm(S-head)	アーム(S頭部)	Hx1	
4	A9015011	Disc spring D16xD8.2xT0.6	皿バネ D16xD8.2xT0.6	Hx1	
5	QK250031	O-ring string φ1.78x68	Oリングヒモ φ1.78x68	Hx1	
6	QK250020	Oil stop plate	油止メプレート	Hx1	
7	SJ250240	Side cover(First head) DYHE	サイドカバー(1頭目) DYHE	1	2T/4T
	QJ310050	Upper shaft side cover(XY-S15C) First head	上軸サイドカバー(XY-S15C) 1頭目	1	6T/8T
8	QK270173	Thread away a'ssy	糸払イASSY	Hx1	
9	A9012127	E type retaining ring(Nominal diameter 3)	E型止メ輪(呼ビ径3)	Hx1	
10	QK270360	Flange bush 4x6x4(Lubmer L5000)	フランジブッシュ 4x6x4(リュブマーL5000)	Hx1	
11	QK270041	Thread away solenoid lever	糸払イソレノイドレバー	Hx1	
12	QK270050	Nut plate	ナットプレート	Hx1	
13	QK270000	Thread away hook guide	糸払イフックガイド	Hx1	
14	QK270012	Thread away hook	糸払イフック	Hx1	
15	KL270450	Hook guide plate	フックガイドプレート	Hx1	
16	A9056082	Rotary solenoid 4ER45-33x3x8x9(ETL)	ロータリーソレノイド 4ER45-33x3x8x9(ETL)	Hx1	
17	QK270031	Thread away base	糸払イベース	Hx1	
18	A9052028	Proximity switch(RS-603)	近接スイッチ(RS-603)	Hx1	
19	QK270021	Switch stay	スイッチステー	Hx1	
20	KN272401	Stopper eccentric	ストッパーエキセン	Hx1	
21	QK270070	Oil catch felt	油受ケフェルト	Hx1	
22	QK231030	Ultra low head hex. socket head cap screw(M4-8)	超極低頭ボルト(M4-8)	Hx2	
51		Truss head screw M4x6	十字穴付トラス小ネジ M4x6		
52		Cross recessed countersunk head screw M4x8	十字穴付皿小ネジ M4x8		
53		Hex. socket head cap screw M8x25	六角穴付ボルト M8x25		
54		Hex. socket head cap screw with flange M8x25	フランジ付六角穴付ボルト M8x25		
55		Cross recessed countersunk head screw M4x6	十字穴付皿小ネジ M4x6		
56		Truss head screw M5x8	十字穴付トラス小ネジ M5x8		
57		Hex. socket set screw M4x6	六角穴付止メネジ M4x6		
58		Truss head screw M3x6(With adhesive)	十字穴付トラス小ネジ M3x6(接着剤付)		
59		Hex. socket head cap screw M4x8(With washers)	六角穴付ボルト M4x8(平座金 バネ座金付)		
60		Hex. nut M4 III(With spring washer)	六角ナット M4 3種(バネ座金付)		
61		Truss head screw M3x5	十字穴付トラス小ネジ M3x5		
62		Hex. nut M3 III	六角ナット M3 3種		
63		Truss head screw M4x20(With plain washer)	十字穴付トラス小ネジ M4x20(平座金付)		

02D Thread cut D
糸切りD

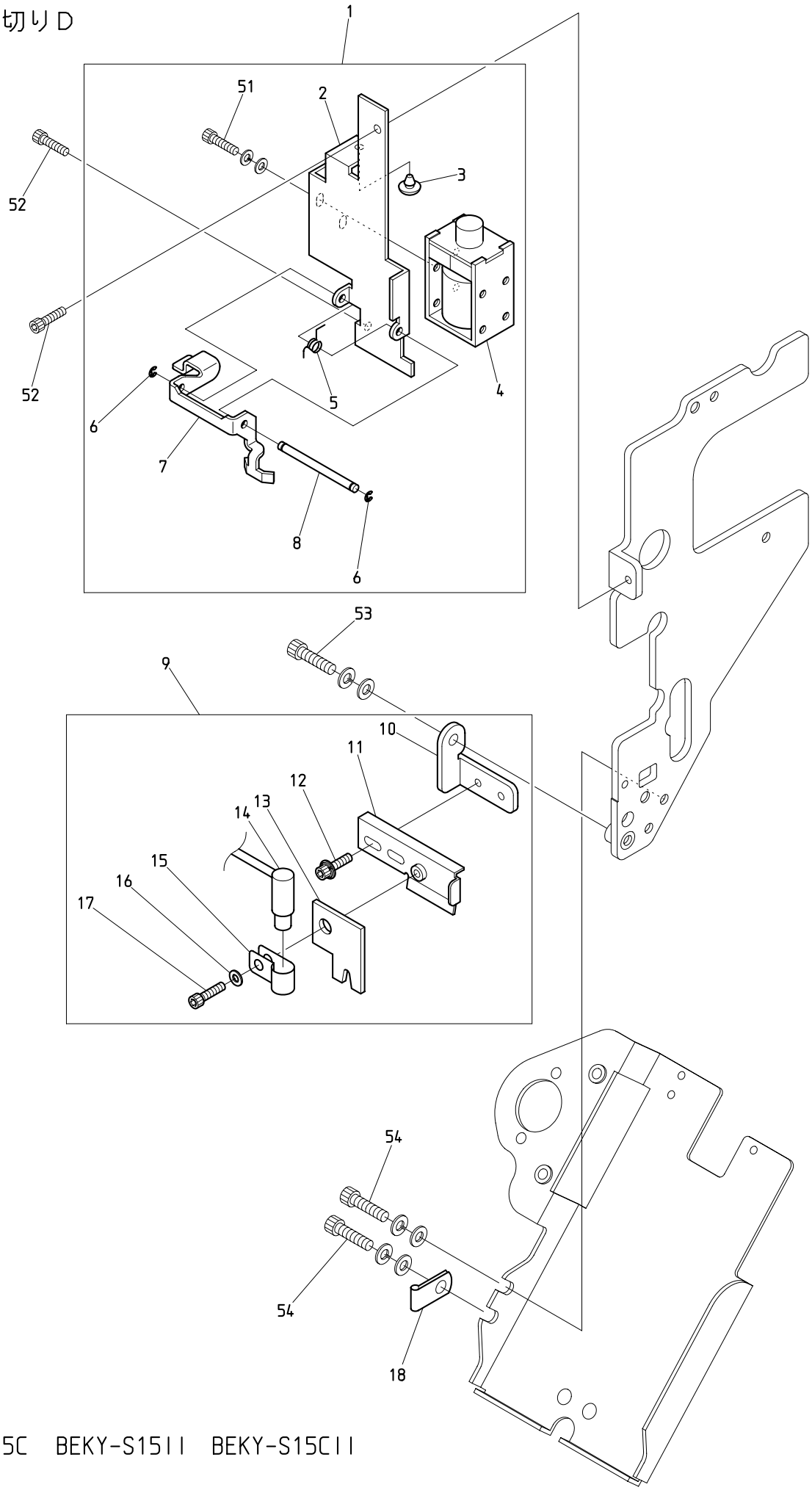

BEKS-S15C BEKY-S15II BEKY-S15CII

201222

０２Ｄ　Thread cut D　(H=Head Q'TY)

糸切りＤ　(H=頭数)

ITEM	ＬＩＳＴ No.	ＤＥＳＣＲＩＰＴＩＯＮ	部品名	Q'TY	ＮＯＴＥ
1	QK270250	Thread support a'ssy(S-head)	糸保持ASSY(S頭部)	Hx1	
2	QK270110	Thread support bracket	糸保持ブラケット	Hx1	
3	A9014211	Rubber cushion TM-96-3	プラグクッションゴム TM-96-3	Hx1	
4	A9056087	Keep solenoid TDS-K10SL-28P	キープソレノイド TDS-K10SL-28P	Hx1	
5	QK270130	Thread support lever spring	糸保持レバースプリング	Hx1	
6	A9012465	E type retaining ring(Nominal diameter 2)	E型止メ輪(呼ビ径2)	Hx2	
7	QK270120	Thread support lever	糸保持レバー	Hx1	
8	QK270100	Thread support lever shaft	糸保持レバーシャフト	Hx1	
9	EP536381	Laser pointer a'ssy(Dot,SH)	レーザーポインターAssy(ドット,SH)	1	Option 1st head only オプション 1頭目のみ
10	MS510140	Laser pointer base bracket	レーザーポインターベースブラケット	1	Option 1st head only オプション 1頭目のみ
11	MS510150	Felt support bracket	フェルト受ケブラケット	1	Option 1st head only オプション 1頭目のみ
12	A1CB30306V0Z	Hex. socket head cap screw with captive washer M3x6(Trivalent chromate treatment)	六角穴付ボルト 3点セムス M3x6(三価クロメート)	2	Option 1st head only オプション 1頭目のみ
13	MS510160	Guttulate prevention felt	油滴防止フェルト	1	Option 1st head only オプション 1頭目のみ
14	MK510051	Laser marker(LM-6501RC)	レーザーマーカー(LM-6501RC)	1	Option 1st head only オプション 1頭目のみ
15	MS510170	Laser pointer support clip	レーザーポインター保持クリップ	1	Option 1st head only オプション 1頭目のみ
16	A3PW1031310V	Plain washer M3xΦ13xt1.0 (Trivalent chromate treatment)	平ワッシャー M3x13x1.0 (三価クロメート)	1	Option 1st head only オプション 1頭目のみ
17	A1CB10306V0Z	Hex. socket head cap screw M3x6 (Trivalent chromate treatment)	六角穴付ボルト M3x6 (三価クロメート)	1	Option 1st head only オプション 1頭目のみ
18	A9068146	Steel alloy cable clip(COPS2,MISUMI)	スチール製ケーブルクリップ(COPS2,ミスミ)	1	Option 1st head only オプション 1頭目のみ
51		Hex. socket head cap screw M3x5(With washers)	六角穴付ボルト M3x5(平座金 バネ座金付)		
52		Hex. socket head cap screw M3x5	六角穴付ボルト M3x5		
53		Hex. socket head cap screw M4x10(With washers)	六角穴付ボルト M4x10(平座金 バネ座金付)		Option 1st head only オプション 1頭目のみ
54		Hex. socket head cap screw M4x8(With washers)	六角穴付ボルト M4x8(平座金 バネ座金付)		

03 Take up lever
天秤

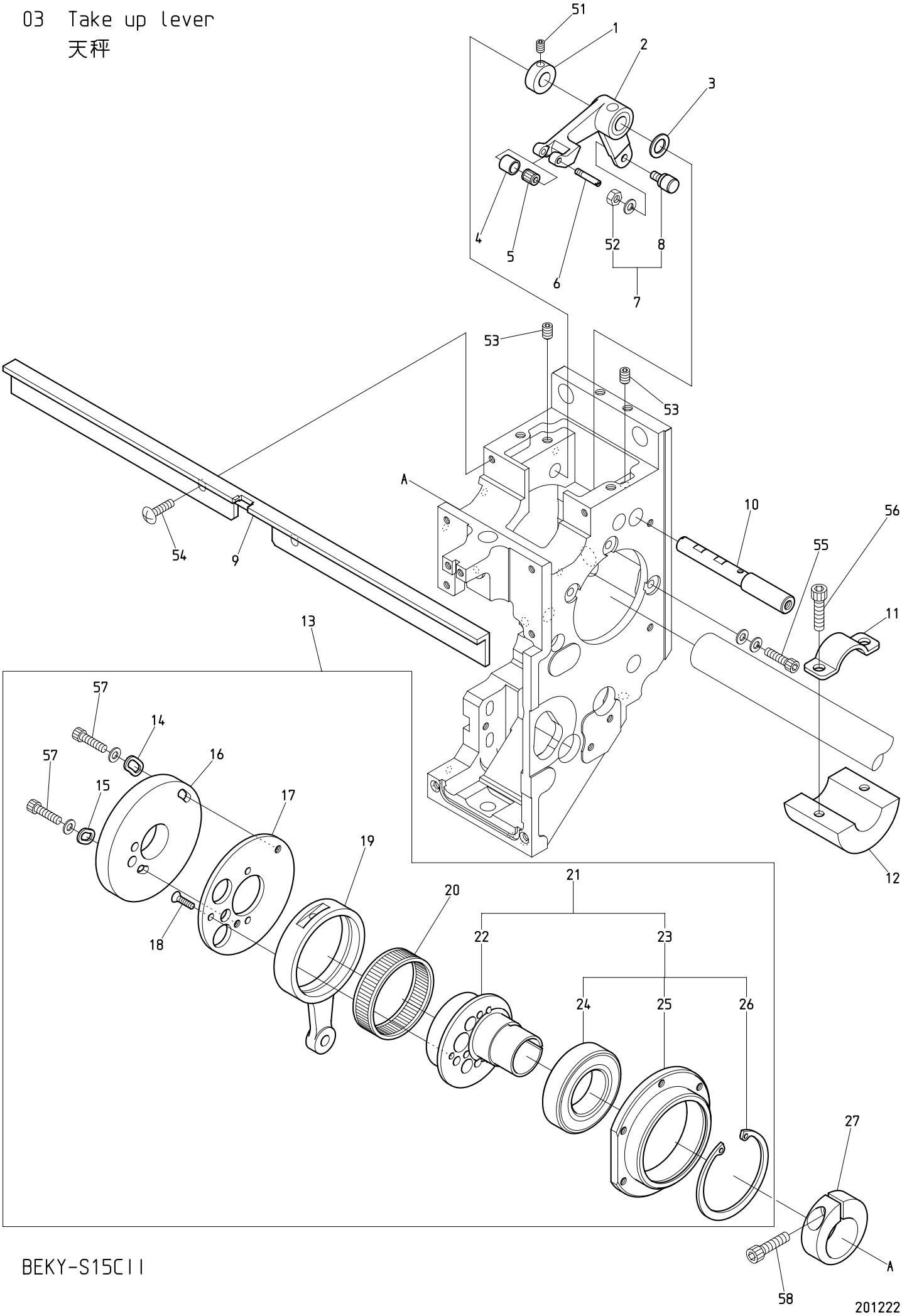

BEKY-S15CII

201222

０３　Take up lever　(H=Head Q'TY)

天秤　(H=頭数)

ITEM	ＬＩＳＴ No.	ＤＥＳＣＲＩＰＴＩＯＮ	部品名	Q'TY	ＮＯＴＥ
1	HB230800	Take up lever drive lever fixing pin set collar	天秤駆動レバー固定ピンセットカラー	Hx1	
2	QK230260	Take up lever driving lever	天秤駆動レバー	Hx1	
3	RH230610	Thrust washer	スラストワッシャー	Hx1	
4	QK230271	Take up lever driving roller	天秤駆動コロ	Hx1	
5	A9010146	Needle roller cage(KT367N C3)	ニードルケージ(KT367N C3)	Hx1	
6	QK230250	Take up lever driving roller shaft	天秤駆動コロ軸	Hx1	
7	KF230501	Take up lever roller a'ssy	天秤コロa'ssy	Hx1	
8	KF230680	Cam followers(KRx4x7.9x15-1Px1)	カムフォロア(KRx4x7.9x15-1Px1)	Hx1	
9	QK230511	Take up lever stocker(S15)	天秤ストッカー(S15)	Hx1	
10	QK230210	Take up lever driving lever shaft	天秤駆動レバー軸	Hx1	
11	RR320030	Balancer set plate(For φ20 shaft)	バランサー止メ金具(φ20軸用)	H-1	6T/8T
12	RR320021	Balancer for φ20 shaft	バランサー φ20軸用	H-1	6T/8T
13	QK230600	Take up lever･Needle bar drive a'ssy(S-head)	天秤・針棒駆動a'ssy(S頭部)	Hx1	
14	HB230080	Washer for cam(2)	カム用ワッシャー(2)	Hx1	
15	HB230070	Washer for cam(1)	カム用ワッシャー(1)	Hx1	
16	QK230240	Take up lever cam S6S(S-head)	天秤カムS6S(S頭部)	Hx1	
17	QK230230	SH-take up lever cam base	SH天秤カムベース	Hx1	
18	HB230620	Cross recessed countersunk head screw	十字穴付皿小ネジ(浸炭焼入)	Hx3	
19	QK230220	Needle bar crank rod P54.5	針棒クランクロッド P54.5	Hx1	
20	RH230271	Needle bearing	ニードルベアリング	Hx1	
21	RN230010	Needle bar driving cam a'ssy	針棒駆動カムa'ssy	Hx1	
22	RN230020	Needle bar driving cam(Eccentric 9.2 φ20)	針棒駆動カム(偏心9.2 φ20)	Hx1	
23	RN230030	Bearing case a'ssy	ベアリングケースa'ssy	Hx1	
24	A9010073	Ball bearing(6005ZZ)	ボールベアリング(6005ZZ)	Hx1	
25	RN230040	Bearing case	ベアリングケース	Hx1	
26	A9012421	C type retaining ring for hole φ47	C型止メ輪穴用 φ47	Hx1	
27	RH230330	Needle bar driving cam set collar	針棒駆動カム締付カラー	Hx1	
51		Hex. socket set screw M4x4(With adhesion)	六角穴付止メネジ M4x4(接着剤付)		
52		Hex. nut M4 Ⅰ(With spring washer)	六角ナット M4 1種(バネ座金付)		
53		Hex. socket set screw M5x10	六角穴付止メネジ M5x10		
54		Truss head screw M4x8	十字穴付トラス小ネジ M4x8		
55		Hex. socket head cap screw M4x12(With washers)	六角穴付ボルト M4x12(平座金 バネ座金付)		
56		Hex. socket head cap screw M5x15	六角穴付ボルト M5x15		6T/8T
57		Hex. socket head cap screw M4x8 (With plain washer)	六角穴付ボルト M4x8 (平座金付)		
58		Hex. socket head cap screw M5x18	六角穴付ボルト M5x18		

04A Needle bar A
針棒A

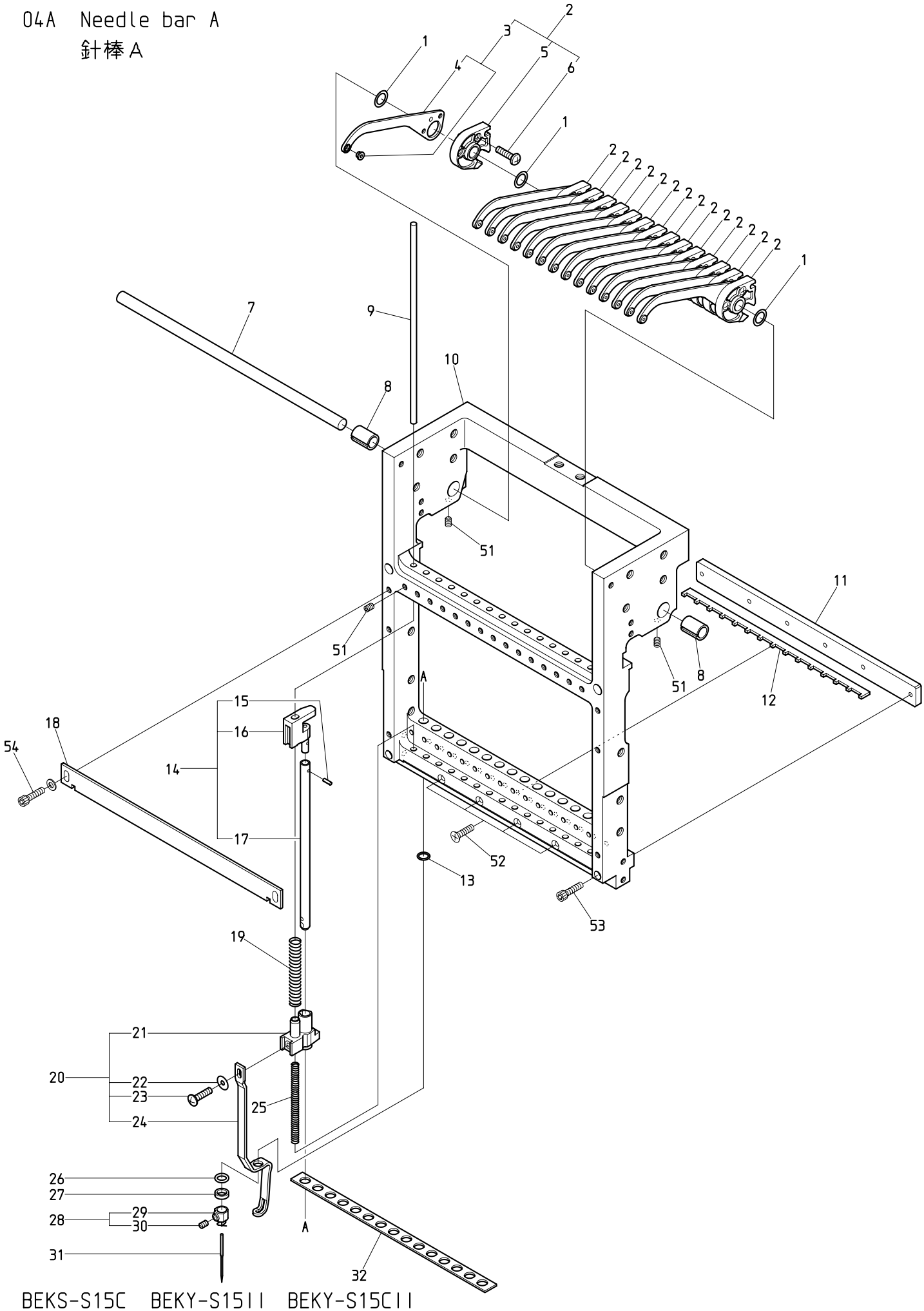

BEKS-S15C BEKY-S15II BEKY-S15CII

201222

０４Ａ　Needle bar A　　(H=Head Q'TY)

針棒Ａ　　(H=頭数)

ITEM	ＬＩＳＴ No.	ＤＥＳＣＲＩＰＴＩＯＮ	部品名	Q'TY	ＮＯＴＥ
1	QK230520	Shim ring 8x12x0.5	シムリング 8x12x0.5	Hx16	
2	QK230592	Take up lever a'ssy(S-head)	天秤ASSY(S頭部)	Hx15	
3	QK230300	Take up lever(S-head)	天秤(S頭部)	Hx15	
4	HB230751	Take up lever thread guide	天秤糸道ガイド	Hx15	
5	QK230311	Take up lever timing block	天秤従動ブロック	Hx15	
6	A1SP10308S0Z	Cross recessed pan screw M3x8 SUS	十字穴付ナベ小ネジ M3x8 SUS	Hx30	
7	QK230470	Take up lever shaft(S15)	天秤シャフト(S15)	Hx1	
8	QK230390	Take up lever collar	天秤割カラー	Hx2	
9	QK230360	Needle bar guide shaft	針棒ガイド軸	Hx15	
10	QK230493	Slide block(S15)	スライドブロック(S15)	H-1	Except 1st head 1頭目除く
	QK230583	Slide block(S15) Color change	スライドブロック(S15) 色換	1	1st head 1頭目
11	QK230501	Bearing plate(S15)	ベアリングプレート(S15)	Hx1	
12	QK230960	Needle bar felt rear(S15)	針棒フェルト後(S15)	Hx1	
13	A9014167	O-ring SS065	Oリング SS065	Hx15	
14	QK230451	Needle bar a'ssy(S-head)	針棒ASSY(S頭部)	Hx15	
15	A9012539	Fluted pin PS03NC2x6.4(Without guide)	溝付ピン PS03NC2x6.4(案内部無シ)	Hx15	
16	QK230380	Needle bar guide	針棒ガイド	Hx15	
17	QK230370	Needle bar	針棒	Hx15	
18	QK230480	Needle bar stocker(S15)	針棒ストッカー(S15)	Hx1	
19	KV230040	Needle bar spring(Upper,for thick type)	針棒バネ(上,厚物用)	Hx15	
20	QK230561	Cloth hold a'ssy	布押エASSY	Hx15	
21	QK230291	Cloth hold clamp	布押エクランプ	Hx15	
22	QK230530	Shim ring 3x10x0.3	シムリング 3x10x0.3	Hx15	
23	A9012589	Plus-minus binding head screw M3x6 (Trivalent chromate treatment)	プラスマイナスバインド小ネジ M3x6 (三価ホワイト)	Hx15	
24	QK230350	Cloth hold(S-head)	布押エ(S頭部)	Hx15	
25	SG230220	Needle bar spring(Lower)	針棒バネ(下)	Hx15	
26	KF232130	O-ring(1B-AS568-902) C03091B	Oリング(1B-AS568-902) C03091B	Hx15	
27	HT230120	Washer 2.4	ジュラコンワッシャー 2.4	Hx15	
28	RH230440	Needle clamp(With hook,set screw)	針止メ(フック・止メネジ付)	Hx15	
29	RH230450	Needle clamp(With hook)	針止メ(フック付)	Hx15	
30	RH230460	Needle clamp screw	針止ネジ	Hx15	
31	FN070011RG	Needle(DBXK5 11RG)	針(DBXK5 11RG)	Hx15	
32	SL230081	Needle bar felt	針棒フェルト	Hx1	
51		Hex. socket set screw M4x6	六角穴付止メネジ M4x6		
52		Cross recessed countersunk head screw M3x28	十字穴付皿小ネジ M3x28		
53		Hex. socket head cap screw M3x30	六角穴付ボルト M3x30		
54		Hex. socket head cap screw M4x8 (With t0.5 plain washer)	六角穴付ボルト M4x8 (t0.5 平座金付)		

04B Needle bar B
針棒B

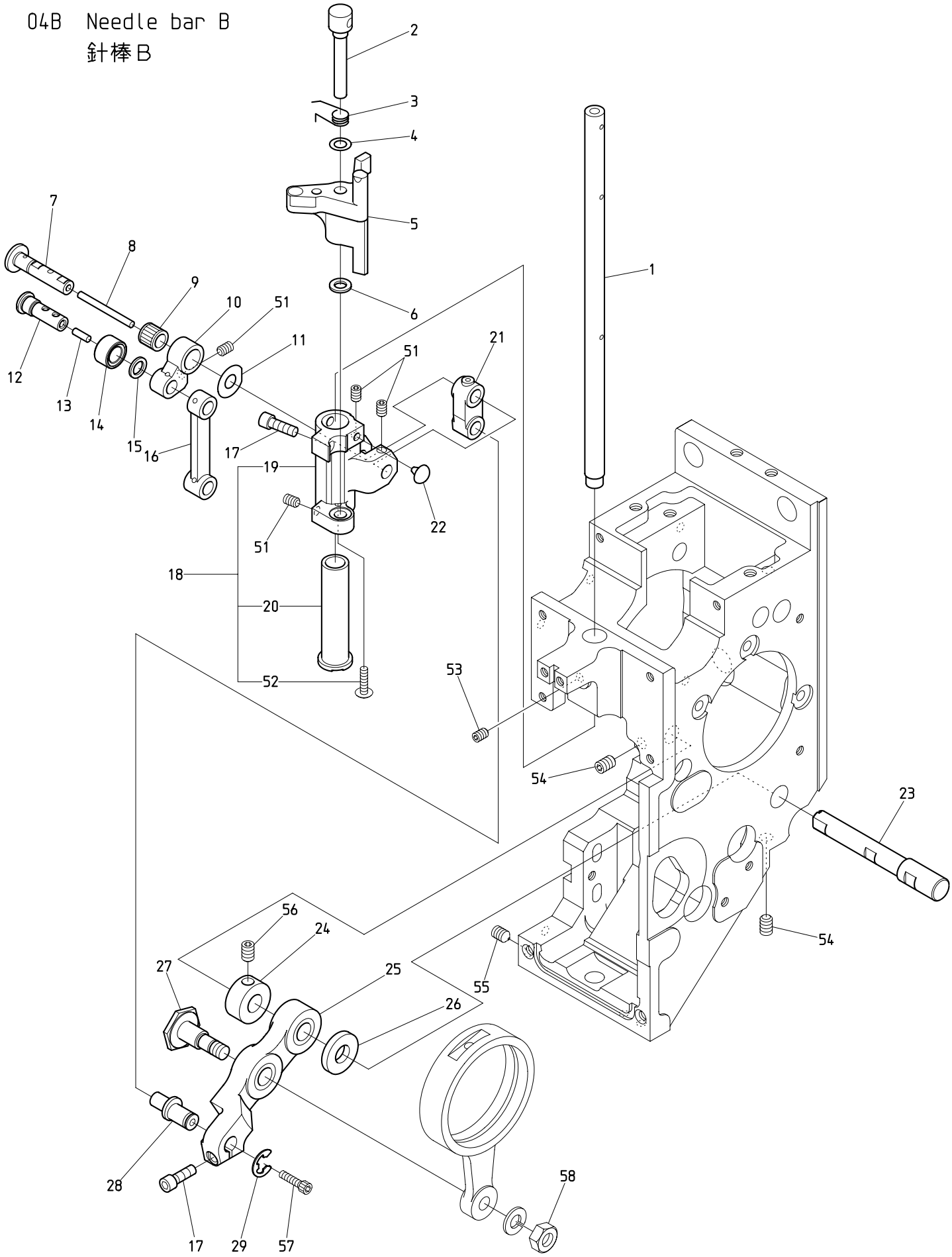

BEXT-S1501CAII BEXT-S501CAII/S901CAII BEXT-S1501CBIII

BEXT-S501CBIII/S901CBIII BEKS-S15C BEKY-S15II BEKY-S15CII BEXT-S1501CII

０４Ｂ　Needle bar B　(H=Head Q'TY)

針棒Ｂ　(H=頭数)

ITEM	ＬＩＳＴ No.	ＤＥＳＣＲＩＰＴＩＯＮ	部品名	Q'TY	ＮＯＴＥ
1	QK230170	Driving shaft	駆動軸	Hx1	
2	QK230061	Needle bar driver pin	針棒叩キピン	Hx1	
3	QK230112	Needle bar driver spring	針棒叩キバネ	Hx1	
4	QK230890	Shim ring 5x8.8x0.4	シムリング 5x8.8x0.4	Hx1	
5	QK230121	Needle bar driver	針棒叩キ	Hx1	
6	QK230880	Shim ring 5x8.8x1	シムリング 5x8.8x1	Hx1	
7	QK230710	Small link pin	小リンクピン	Hx1	
8	HT230750	Oil core(30mm)	油芯(30mm)	Hx1	
9	A9010144	Needle roller cage(KT698N)	ニードルケージ(KT698N)	Hx1	
10	QK230082	Link(Small) P14	リンク(小) P14	Hx1	
11	QH230230	Shim ring(φ14.5) H	シムリング(φ14.5) H	Hx1	
12	RR230131	Link roller joint pin	リンクコロジョイントピン	Hx1	
13	HT230760	Oil core(8mm)	油芯(8mm)	Hx1	
14	RR230151	Cloth hold roller(1.6S)	布押エコロ(1.6S)	Hx1	
15	RR230140	Thrust washer	スラスト座金	Hx1	
16	QK230070	Link(Large) P40	リンク(大) P40	Hx1	
17	HT230640	Driving shaft fixing plate clamp bolt	駆動軸固定プレート締メボルト	Hx2	
18	QK230673	Needle bar driver slide block a'ssy	針棒叩キ摺動ブロックASSY	Hx1	
19	QK230093	Needle bar driver slide block	針棒叩キ摺動ブロック	Hx1	
20	QK230650	Needle bar driver slide SUS bush(G7)	針棒叩キ摺動SUSブッシュ(G7)	Hx1	
21	QK230050	Needle bar driving link	針棒駆動リンク	Hx1	
22	A9014211	Rubber cushion TM-96-3	プラグクッションゴム TM-96-3	Hx1	
23	QK230021	Needle bar driving lever shaft	針棒駆動レバー軸	Hx1	
24	HB230271	Needle bar driving lever fixing pin set collar	針棒駆動レバー固定ピンセットカラー	Hx1	
25	QK230031	Needle bar driving lever	針棒駆動レバー	Hx1	
26	QK230010	Needle bar driving lever thrust collar	針棒駆動レバースラストカラー	Hx1	
27	HB230262	Needle bar driving lever connecting pin	針棒駆動レバー連結ピン	Hx1	
28	QK230000	Needle bar driving lever pin	針棒駆動レバーピン	Hx1	
29	A9012540	Bowed E type retaining ring BETW-6	弓E形止メ輪 BETW-6(キジ)	Hx1	
51		Hex. socket set screw M4x6(With nylon)	六角穴付止メネジ M4x6(ナイロン付)		
52		Truss head screw M2.5x4(With adhesive)	十字穴付トラス小ネジ M2.5x4(接着剤付)		
53		Hex. socket set screw(Cup point) M4x5	六角穴付止メネジ(くぼみ先) M4x5		
54		Hex. socket set screw M5x10	六角穴付止メネジ M5x10		
55		Hex. socket set screw(Truncated cone point) M5x8	六角穴付止メネジ(トガリ先) M5x8		
56		Hex. socket set screw M5x5	六角穴付止メネジ M5x5		
57		Hex. socket head cap screw M3x4	六角穴付ボルト M3x4		
58		Hex. nut M6 Ⅰ(With spring washer)	六角ナット M6 1種(バネ座金付)		

04C Needle bar C
針棒C

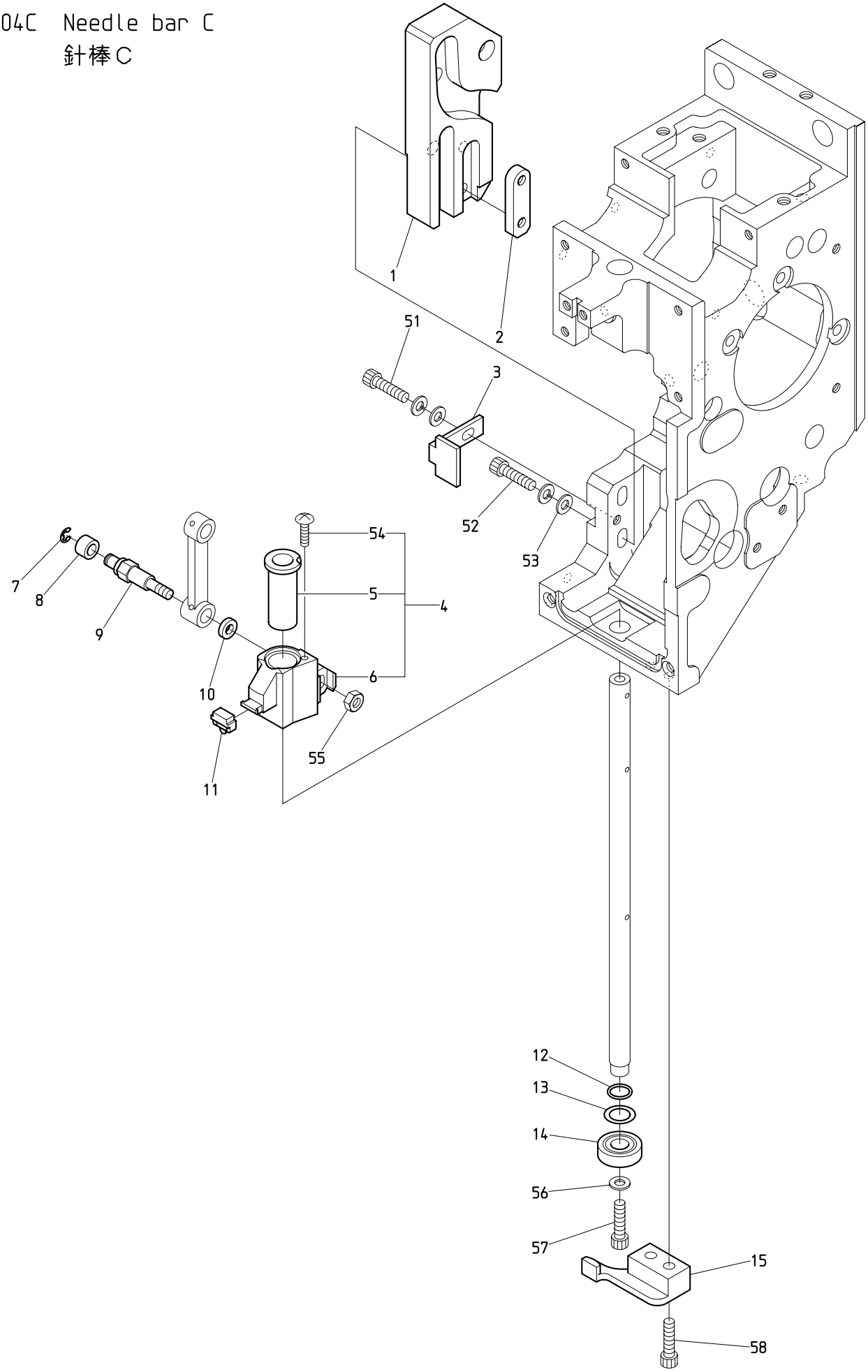

BEKY-S15II BEKY-S15CII

０４Ｃ　Needle bar C　(H=Head Q'TY)

針棒Ｃ　(H=頭数)

ITEM	ＬＩＳＴ No.	ＤＥＳＣＲＩＰＴＩＯＮ	部品名	Q'TY	ＮＯＴＥ
1	QK230040	Cloth hold K4 cam	布押エK4カム	Hx1	
2	MK230080	Cam tap plate	カムタッププレート	Hx1	
3	SG230270	Cam guide plate	カムガイドプレート	Hx1	
4	QK230680	Cloth hold support slide block a'ssy	布押エ受摺動ブロックASSY	Hx1	
5	QK230660	Cloth hold support slide SUS bush(G7)	布押エ受摺動SUSブッシュ(G7)	Hx1	
6	QK230151	Cloth hold support slide block	布押エ受摺動ブロック	Hx1	
7	A9012127	E type retaining ring(Nominal diameter 3)	E型止メ輪(呼ビ径3)	Hx1	
8	KF230531	Roller(For take up lever)	コロ(天秤用)	Hx1	
9	SG230180	Link roller joint pin(Large)	リンクコロジョイントピン(大)	Hx1	
10	SG230190	Washer for joint pin	ジョイントピン用ワッシャー	Hx1	
11	HT230341	Cloth hold support rubber	布押エ受ゴム	Hx1	
12	A9014255	O-ring NOK 1ASS-8	Oリング NOK 1ASS-8	Hx1	
13	A9019157	Sim ring MISUMI CIMR8-12-0.3	シムリング ミスミ CIMR8-12-0.3	Hx1	
14	A9010139	Ball bearing(697ZZ)	ボールベアリング(697ZZ)	Hx1	
15	QK230320	Slide block guide	スライドブロックガイド	Hx1	
51		Hex. socket head cap screw M4x10(With washers)	六角穴付ボルト M4x10(平座金 バネ座金付)		
52		Hex. socket head cap screw M4x22(With washers)	六角穴付ボルト M4x22(平座金 バネ座金付)		
53		Plain washer φ4.3xφ10xt0.8	平座金 φ4.3xφ10xt0.8		
54		Truss head screw M2.5x4(With adhesive)	十字穴付トラス小ネジ M2.5x4(接着剤付)		
55		Hex. nut M4 II	六角ナット M4 2種		
56		Plain washer φ4.3xφ10xt0.8 (Black oxide finish)	平座金 φ4.3xφ10xt0.8 (黒染)		
57		Low head hex. socket head cap screw M4x6	低頭六角穴付ボルト M4x6		
58		Hex. socket head cap screw M4x12	六角穴付ボルト M4x12		

04D Needle bar D
針棒D

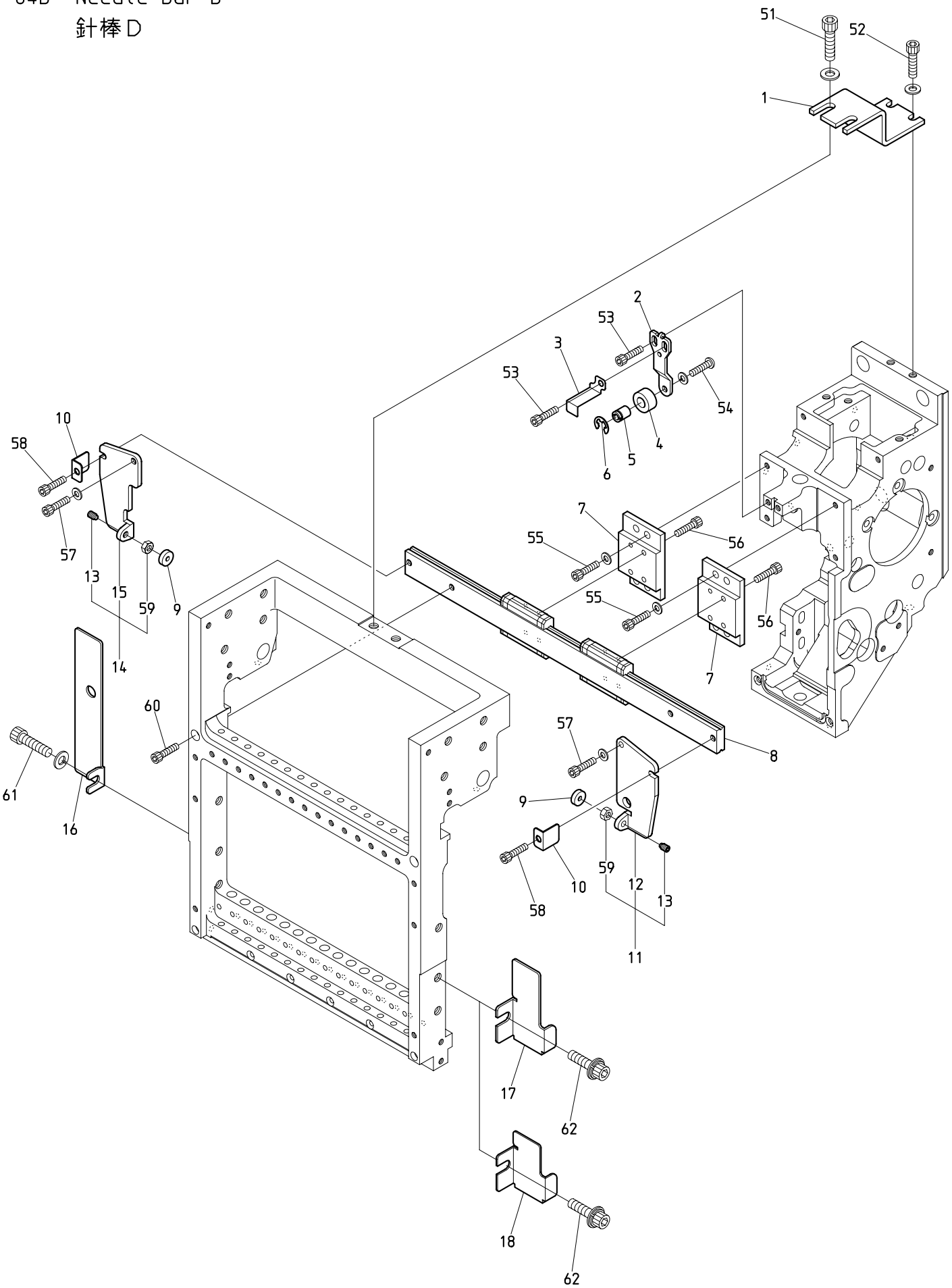

BEKY-S15II BEKY-S15CII

101222

０４Ｄ　Needle bar D　(H=Head Q'TY)(※ Depends on machine type)

針棒Ｄ　(H=頭数)(※は機種によって異なる)

ITEM	ＬＩＳＴ No.	ＤＥＳＣＲＩＰＴＩＯＮ	部品名	Q'TY	ＮＯＴＥ
1	QK230440	Slide block fixing plate	スライドブロック固定金具	※	Machine shipment remove 機械出荷時除去
2	QK230183	Needle bar stopper bracket	針棒ストッパーブラケット	Hx1	
3	GK230000	Needle namber indication plate	針番表示プレート	Hx1	
4	HT230221	Needle bar stopper	針棒ストッパ	Hx1	
5	QK230190	Needle bar stopper mounting pin	針棒ストッパ取付ピン	Hx1	
6	A9012471	E type retaining ring(φ6) Black oxide finish	E型止メ輪(呼ビ径6) 黒染	Hx1	
7	QK230281	Linear guide base	リニアガイドベース	Hx2	
8	A9011346	S15 LM guide(2SRS9WMUUCSE+282LMS)	S15 LMガイド(2SRS9WMUUCSE+282LMS)	Hx1	
9	QK230750	Linear shaft washer WSF10	リニアシャフトワッシャ WSF10	2	
10	QK230870	L-tipe stopper 9W	L形ストッパー 9W	Hx2	
11	QK230761	LM rail support R a'ssy	LMレールサポートR ASSY	1set	1st head 1頭目
12	QK230731	LM rail support R	LMレールサポートR	1	1st head 1頭目
13	A1HS30412V0Z	Hex. socket set screw M4x12 Dog point	六角穴付止メネジ M4x12 棒先	2	1st head 1頭目
14	QK230772	LM rail support L a'ssy	LMレールサポートL ASSY	1set	1st head 1頭目
15	QK230742	LM rail support L	LMレールサポートL	1	1st head 1頭目
16	QK250550	L-flare cover(Last head)	Lフレアカバー(最終頭)	1	Last head 最終頭
17	QK250162	R-flare cover	Rフレアカバー	1	1st head 1頭目
18	QK250170	R-flare cover(Small)	Rフレアカバー(小)	H-1	Except 1st head 1頭目以外
51		Hex. socket head cap screw M6x15 (With spring washer)	六角穴付ボルト M6x15 (バネ座金付)		
52		Hex. socket head cap screw M5x12 (With spring washer)	六角穴付ボルト M5x12 (バネ座金付)		
53		Hex. socket head cap screw M4x8	六角穴付ボルト M4x8		
54		Hex. socket button head screw M4x8 (With spring washer)	六角穴付ボタンボルト M4x8 (バネ座金付)		
55		Hex. socket head cap screw M4x12 (With plain washer)	六角穴付ボルト M4x12 (平座金付)		
56		Hex. socket head cap screw M3x6(With adhesive)	六角穴付ボルト M3x6(接着剤付)		
57		Hex. socket head cap screw M4x6 (With plain washer)	六角穴付ボルト M4x6 (平座金付)		
58		Hex. socket head cap screw M4x6 (Black oxide finish)	六角穴付ボルト M4x6 (黒染)		
59		Hex. nut M4 I	六角ナット M4 1種		
60		Hex. socket head cap screw M4x25	六角穴付ボルト M4x25		
61		Hex. socket head cap screw M6x8 (With spring washer)	六角穴付ボルト M6x8 (バネ座金付)		
62		Hex. socket head cap screw with captive washer M6x10	座金組込六角穴付ボルト M6x10		

04E Needle bar E
針棒E

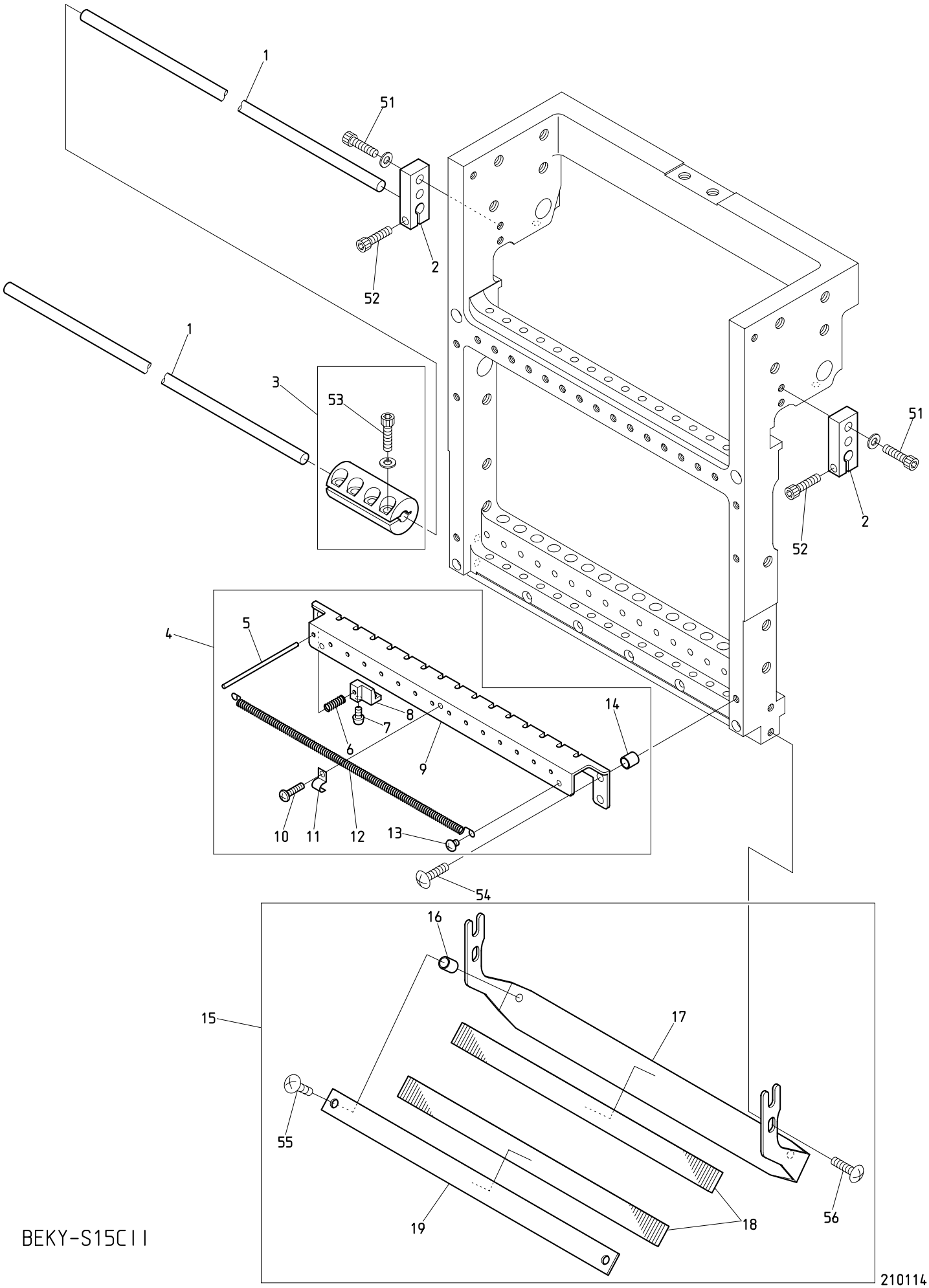

BEKY-S15CII

210114

０４Ｅ　Needle bar E　(H=Head Q'TY)

針棒Ｅ　(H=頭数)

ITEM	ＬＩＳＴ No.	ＤＥＳＣＲＩＰＴＩＯＮ	部品名	Q'TY	ＮＯＴＥ
1	SG330010	Connecting rod	連結ロッド	1	Except 8T P=520 8T P=520以外
				2	8T P=520
2	SG230290	Slide block holder	スライドブロックホルダー	Hx2	
3	SG330041	Rod joint φ6	ロッドジョイントφ6	1	8T P=520
4	QK270271	Thread support apron a'ssy(S15)	糸保持エプロンASSY(S15)	Hx1	
5	QK270150	Thread support pin(SH)	糸保持ピン(SH)	Hx15	
6	PF270050	Thread support spring(TSQ)	糸保持バネ(TSQ)	Hx15	
7	HT270063	Thread support clamp set screw(YN)	糸保持クランプ止メネジ(YN)	Hx15	
8	PF270040	Thread support clamp(TSQ)	糸保持クランプ(TSQ)	Hx15	
9	SL270150	Thread support apron(S15)	糸保持エプロン(Z15)	Hx1	
10	A1SP10303V0Z	Cross recessed pan screw M3x3 (Trivalent chromate treatment)	十字穴付ナベ小ネジ M3x3 (三価クロメート)	Hx1	
11	PF270060	Thread holder spring mounting bracket	糸止メバネ取付ブラケット	Hx1	
12	SL270130	Thread holder spring(S15)	糸止メバネ-Z15/S15	Hx1	
13	SL270040	Thread holder spring mounting screw	糸止メバネ取付ネジ	Hx2	
14	A9012564	Spacer(Roll bush) 5x6.5	スペーサー(巻ブッシュ) 5x6.5	Hx2	
15	QK270201	Thread guard disk(S15) a'ssy	糸掛皿(S15) ASSY	Hx1	
16	A9012548	Spacer(Roll bush) 5x8	スペーサー(巻ブッシュ) 5x8	Hx2	
17	QK270210	Thread guard disk bracket(S15)	糸掛皿ブラケット(S15)	Hx1	
18	RD270020	Napped plate	植毛プレート	Hx2	
19	RD270041	Thread guard disk(Upper)	糸掛皿(上)	Hx1	
51		Hex. socket head cap screw M4x15 (With plain washer)	六角穴付ボルト M4x15 (平座金付)		
52		Hex. socket head cap screw M4x14	六角穴付ボルト M4x14		
53		Hex. socket head cap screw M4x12 (With spring washer)	六角穴付ボルト M4x12 (バネ座金付)		8T P=520
54		Truss head screw M4x15	十字穴付トラス小ネジ M4x15		
55		Truss head screw M4x12	十字穴付トラス小ネジ M4x12		
56		Truss head screw M4x8	十字穴付トラス小ネジ M4x8		

04F Needle bar F
針棒F

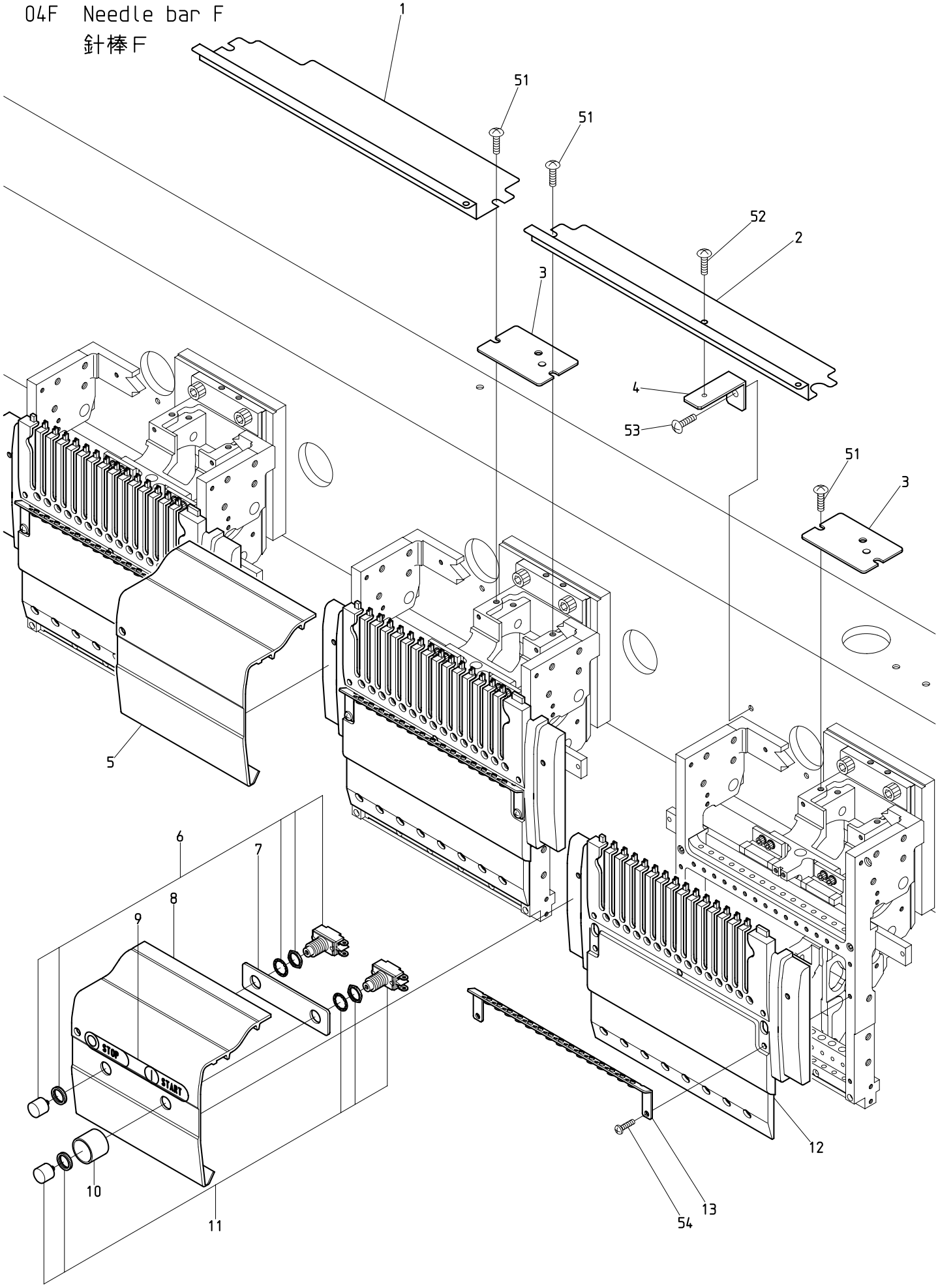

BEKY-S15CII

210111

ITEM	ＬＩＳＴ No.	ＤＥＳＣＲＩＰＴＩＯＮ	部品名	Q'TY	ＮＯＴＥ
1	QK250290P380	Upper shaft guard(Needle between 380)	上軸ガード(針間380)	2	4T P=380
	QK250290P520	Upper shaft guard(Needle between 520)	上軸ガード(針間520)	2	4T P=520
	QJ250440	Upper shaft guard (Needle between 380) XY-S15CⅡ rolling steel	上軸ガード (針間380) XY-S15C 形鋼	H-2	6T P=380/8T P=380
	QJ250450	Upper shaft guard (Needle between 520) XY-S15CⅡ rolling steel	上軸ガード (針間520) XY-S15C 形鋼	H-2	6T P=520/8T P=520
2	QJ250200	Upper shaft guard (Needle between 520,Color change) S-head A3	上軸ガード (針間520,色換エ) S頭部 A3	1	2T/4T P=520
	QJ250300	Upper shaft guard (Needle between 380,Color change) S-head A3	上軸ガード (針間380,色換エ) S頭部 A3	1	4T P=380
	QJ250290	Upper shaft guard (Needle between 380,Color change) XY-S15CⅡ	上軸ガード (針間380,色換エ) XY-S15CⅡ	1	6T P=380/8T P=380
	QJ250120	Upper shaft guard (Needle between 520,Color change) XY-S15C	上軸ガード (針間520,色換エ) XY-S15C	1	6T P=520/8T P=520
3	QK250000	Arm upper cover(S-head)	アーム上蓋(S頭部)	Hx1	
4	QJ250210	Upper shaft guard support(XY-S-head,A3)	上軸ガード支エ(XY-S頭部,A3)	1	2T/4T
	SG250120	Upper shaft guard support(DYH)	上軸ガード支エ(DYH)	1	6T/8T
5	GK250030P380	Head between cover(S15P380)	ヘッド間カバー(S15P380)	1	4T P=380
	GK250030P520	Head between cover(S15P520)	ヘッド間カバー(S15P520)	1	4T P=520
	GK250030P380	Head between cover(S15P380)	ヘッド間カバー(S15P380)	3	6T P=380
	GK250030P520	Head between cover(S15P520)	ヘッド間カバー(S15P520)	3	6T P=520
	GK250030P380	Head between cover(S15P380)	ヘッド間カバー(S15P380)	5	8T P=380
	GK250030P520	Head between cover(S15P520)	ヘッド間カバー(S15P520)	4	8T P=520
6	A9052081	Push button switch(SB-221 N/O,AT-412R)	押ボタンスイッチ(SB-221 N/O,AT-412R)	※	
7	QK250420	Reinforcement plate(S15)	補強プレート(S15C)	※	
8	GK250040P520	Head between cover(S15P520) SW	ヘッド間カバー(S15P520) SW	1	2T
	GK250040P380	Head between cover(S15P380) SW	ヘッド間カバー(S15P380) SW	2	4T P=380
	GK250040P520	Head between cover(S15P520) SW	ヘッド間カバー(S15P520) SW	2	4T P=520
	GK250040P380	Head between cover(S15P380) SW	ヘッド間カバー(S15P380) SW	2	6T P=380
	GK250040P520	Head between cover(S15P520) SW	ヘッド間カバー(S15P520) SW	2	6T P=520
	GK250040P380	Head between cover(S15P380) SW	ヘッド間カバー(S15P380) SW	2	8T P=380
	GK250040P520	Head between cover(S15P520) SW	ヘッド間カバー(S15P520) SW	3	8T P=520
9	SF790150	START/STOP sticker	START/STOPシール	※	
10	KX510140	Switch cover	スイッチカバー	※	
11	A9052080	Push button switch(SB-221 N/O,AT-412M)	押ボタンスイッチ(SB-221 N/O,AT-412M)	※	
12	GK250000	Head cover(S15)	ヘッドカバー(S15)	Hx1	
13	GK240370	Thread guard(S15)	大糸掛ケ(S15)	Hx1	
51		Truss head screw M5x8(Chrome plating)	十字穴付トラス小ネジ M5x8(クロムメッキ)		
52		Truss head screw M4x6	十字穴付トラス小ネジ M4x6		
53		Truss head screw M5x8	十字穴付トラス小ネジ M5x8		
54		Cross recessed pan screw M4x15	十字穴付ナベ小ネジ M4x15		

05 Jump
ジャンプ

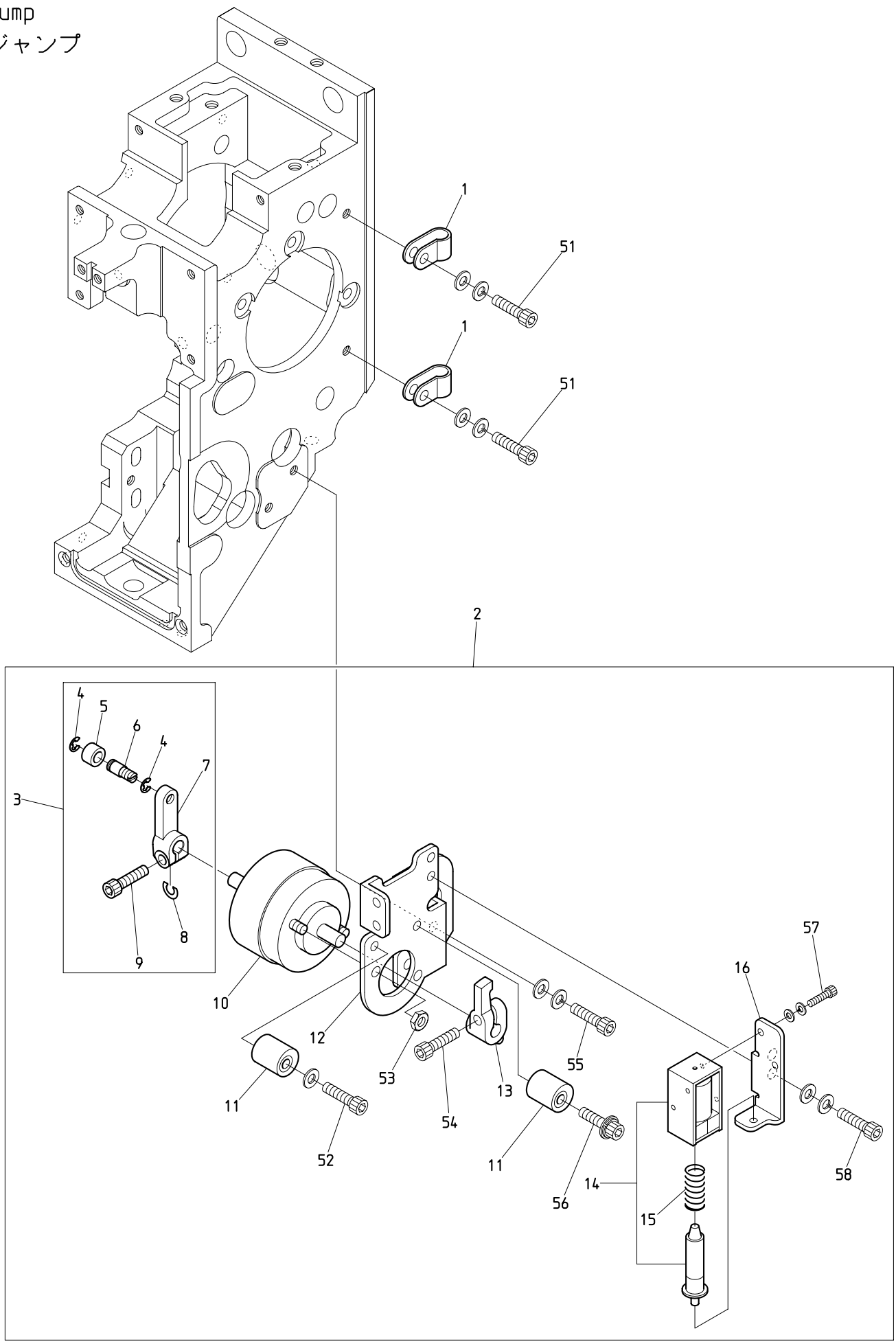

BEKS-S15C BEKY-S15II BEKY-S15CII

０５　Jump　　(H=Head Q'TY)

ジャンプ　　(H=頭数)

ITEM	ＬＩＳＴ No.	ＤＥＳＣＲＩＰＴＩＯＮ	部品名	Q'TY	ＮＯＴＥ
1	A9068002	Nylon clamp(SN-4A)	ナイロンクランプ(SN-4A)	Hx2	
2	QK240003	Jump a'ssy	ジャンプASSY	Hx1	
3	QK240371	Jump lever a'ssy	ジャンプレバーASSY	Hx1	
4	A9012127	E type retaining ring φ3	E型止メ輪(呼ビ径3)	Hx2	
5	KF230531	Roller(For take up lever)	コロ(天秤用)	Hx1	
6	QK240040	Jump roller shaft	ジャンプコロ軸	Hx1	
7	QK240012	Jump lever	ジャンプレバー	Hx1	
8	QK240360	Washer for jump lever(S)	ジャンプレバー用座金(S)	Hx1	
9	A1CB10410E0Z	Hex. socket head cap screw M4x10	六角穴付ボルト M4x10 キジ	Hx1	
10	A9056086	Rotary solenoid 4ER25-34x3x4x8x9(ETL)	ロータリーソレノイド 4ER25-34x3x4x8x9(ETL)	Hx1	
11	KN272401	Stopper eccentric	ストッパーエキセン	Hx2	
12	QK240052	Jump solenoid bracket	ジャンプSOLブラケット	Hx1	
13	QK240020	Jump stop lever	ジャンプストップレバー	Hx1	
14	HB560212	Keep solenoid TDS-K07A(ETL)	キープソレノイド TDS-K07A(ETL)	Hx1	
15	HB560061	Keep solenoid spring	キープソレノイドスプリング	Hx1	
16	QK240061	Jump keep solenoid bracket	ジャンプキープSOLブラケット	Hx1	
51		Hex. socket head cap screw M4x8 (With plain washer)	六角穴付ボルト M4x8 (平座金付)		
52		Hex. socket head cap screw M4x18 (With plain washer)	六角穴付ボルト M4x18 (平座金付)		
53		Hex. nut M4 III(Trivalent chromate treatment)	六角ナット M4 3種(三価クロメート)		
54		Hex. socket head cap screw M4x12	六角穴付ボルト M4x12		
55		Hex. socket head cap screw M4x12(With washers)	六角穴付ボルト M4x12(平座金 バネ座金付)		
56		Hex. socket head cap screw with captive washer M4x18(P=3) (Plating finish)	座金組込六角穴付ボルト M4x18(P=3) (仕上メッキ)		
57		Hex. socket head cap screw M2.6x5(With washers)	六角穴付ボルト M2.6x5(平座金 バネ座金付)		
58		Hex. socket head cap screw M4x8(With washers)	六角穴付ボルト M4x8(平座金 バネ座金付)		

06 Thread guide
糸道

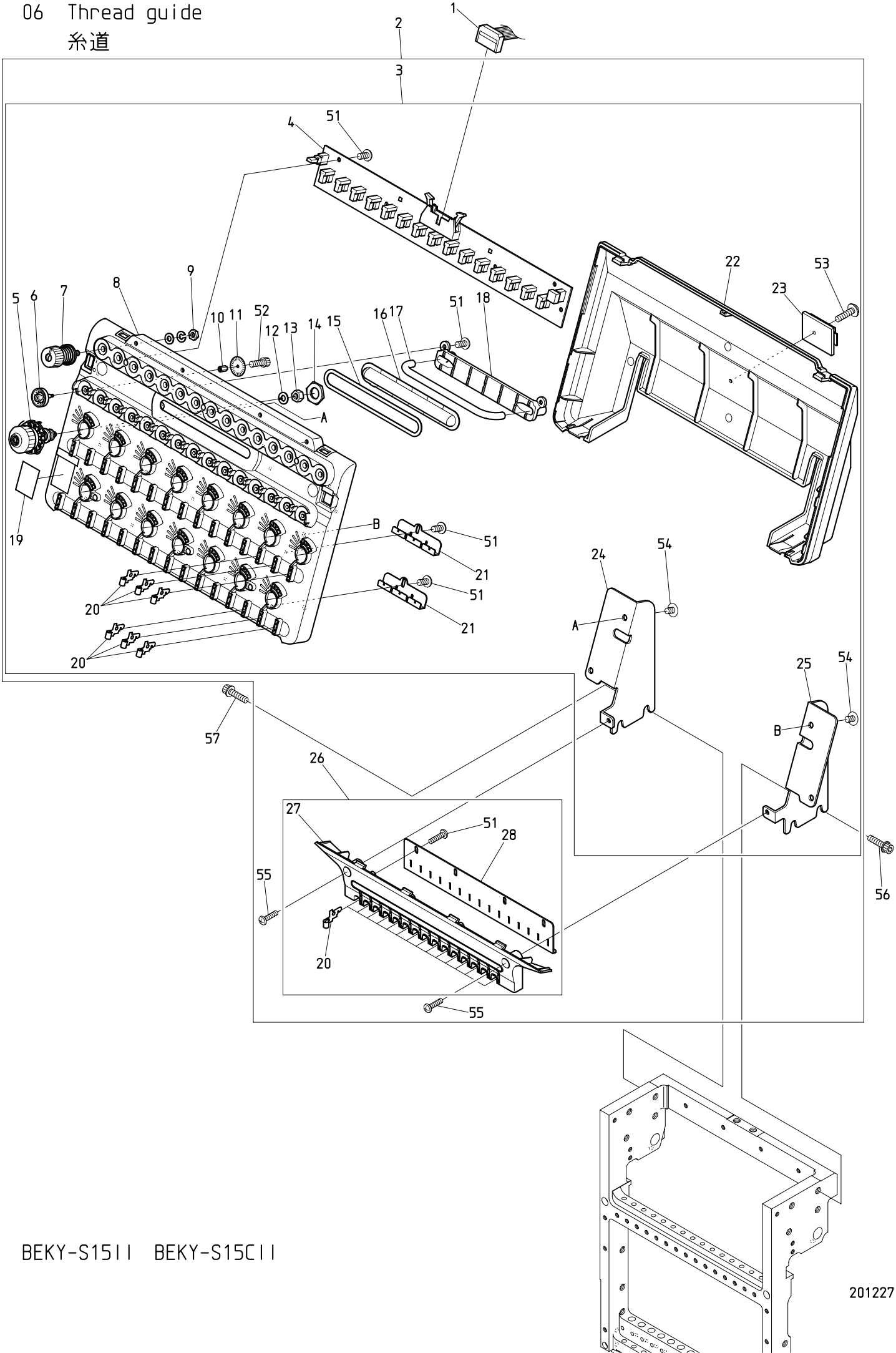

BEKY-S15II BEKY-S15CII

201227

０６　Thread guide　　(H=Head Q'TY)

糸道　　(H=頭数)

ITEM	ＬＩＳＴ　No.	ＤＥＳＣＲＩＰＴＩＯＮ	部品名	Q'TY	ＮＯＴＥ
1	EP535860	K2074,16 needle flat cable 900L(Braid)	K2074,16芯フラットケーブル900L(ヘンソ)	Hx1	P=380
	EP535860	K2074,16 needle flat cable 900L(Braid)	K2074,16芯フラットケーブル900L(ヘンソ)	H/2	P=520,Odd head P=520,奇数頭
	EP535940	16 needle flat cable 1500L(Braid)	16芯フラットケーブル1500L(編組)	H/2	P=520,Even head P=520,偶数頭
2	GK240380	Tension base + Middle cover set(S15)	テンション台+中間カバーセット(S15)	Hx1	
3	GK240040	Tension base a'ssy(S15)	テンション台ASSY(S15)	Hx1	
4	EBY03900	C1415-KS 15-needle thread detection board	C1415-KS15本針糸検ボード	Hx1	
5	GK240210	Dial tension a'ssy(KS)	ダイヤル糸調子組(KS)	Hx15	
6	GK240150	Tension wheel(KS)	テンションホイール(KS)	Hx15	
7	GK240191	Tension a'ssy(KS)	糸調子ASSY(KS)	Hx15	
8	GK240050	Tension base case a'ssy(S15)	テンション台ケースASSY(S15)	Hx1	
9	FA999052	Nut·Plain washer·Spring washer set for RD240320	RD240320用 ナット・ワッシャー ・Sワッシャーセット	Hx15	
10	KN540510	Tension wheel nut	テンションホイールナット	Hx15	
11	GK240360	60-slit sensor disk	60スリットセンサーディスク	Hx15	
12	A3PW1040810V	Plain washer φ4xφ8xt1	平座金 φ4xφ8xt1	Hx15	
13	A2HN104V0Z	Hex. nut M4 I	六角ナット M4 1種	Hx15	
14	HT240180	SM-nut	SMナット	Hx15	
15	GK240090	SK-rod cover packing	SKロッドカバーパッキン	Hx1	
16	GK240080	SK-rod cover	SKロッドカバー	Hx1	
17	GK240100	SK-rod C06-Y116x21.5	SKロッド C06-Y116x21.5	Hx1	
18	GK240110	SK-rod hold	SKロッド押エ	Hx1	
19	RR240390	Number label	番号ラベル	Hx1	
20	GK240130	Thread guide	糸案内	Hx45	
21	GK240120	Thread guide hold-A	糸案内押エ-A	Hx10	
22	GK240140	Tension base cover(S15)	テンション台カバー(S15)	Hx1	
23	A9068032	FCW clamp(FCW-26)	FCWクランプ(FCW-26)	Hx1	
24	GK240320	Tension base bracket L(S15)	テンション台ベースL(S15)	Hx1	
25	GK240310	Tension base bracket R(S15)	テンション台ベースR(S15)	Hx1	
26	GK240330	Middle cover a'ssy(S15)	中間カバーASSY(S15)	Hx1	
27	GK240340	Middle cover	中間カバー(S15)	Hx1	
28	GK240350	Thread guide hold-B(S15)	糸案内押エ-B(S15)	Hx1	
51		Cross recessed pan head taptite P-type M3x8	十字穴付ナベタップタイト Pタイプ M3x8		
52		Hex. socket head cap screw M2x3	六角穴付ボルト M2x3		
53		Cross recessed pan head taptite P-type M3x8 (With flange)	十字穴付ナベタップタイト Pタイプ M3x8 (フランジ付)		
54		Truss head screw M4x10	十字穴付トラス小ネジ M4x10		
55		Cross recessed pan screw M4x8	十字穴付ナベ小ネジ M4x8		
56		Hex. flange socket head cap screw M6x15	フランジ付六角穴付ボルト M6x15		

07A Color change A

色換えA

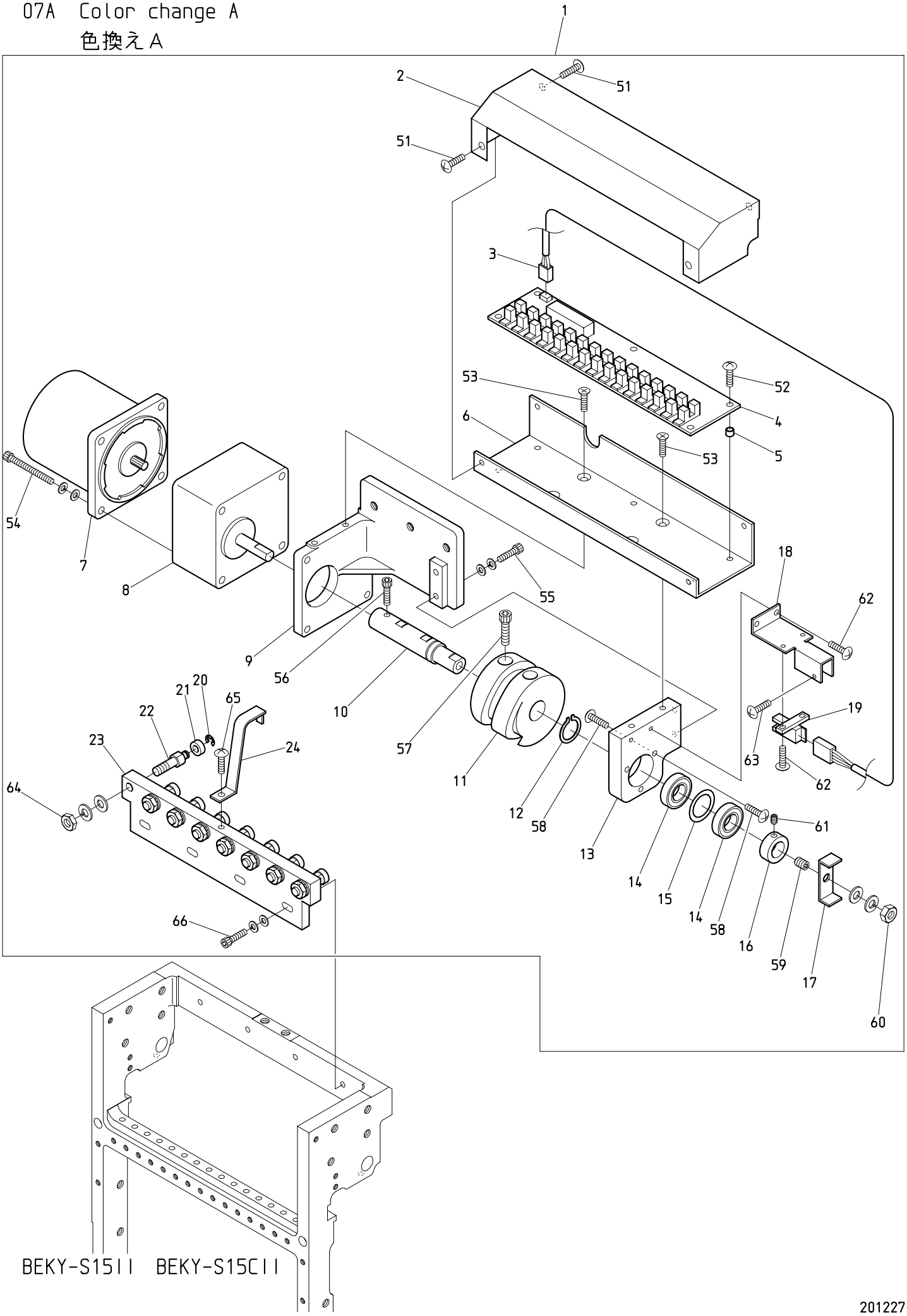

BEKY-S15II BEKY-S15CII

201227

０７Ａ　Color change A

色換えＡ

ITEM	ＬＩＳＴ No.	ＤＥＳＣＲＩＰＴＩＯＮ	部品名	Q'TY	ＮＯＴＥ
1	QJ330052	Color change unit a'ssy(Compact machine) KY-S15C	色換エユニットASSY(コンパクト機) KY-S15C	1set	
2	QJ330060	Color change cover(XY-S15C)	色換エカバー(XY-S15C)	1	
3	A9053079	Lock sensor cable Z type	ロックセンサーケーブルZ用	1	
4	EBY03970	3772B Needle positioner board(S15)	3772B ニードルポジショナー基板(S15)	1	
5	A9012208	Spacer(Roll bush) φ5x4L	スペーサー(巻ブッシュ) φ5x4L	5	
6	SC330100	Color change board base plate	色換エ基板ベースプレート	1	
7	A9065092	Reversible motor 3RJ10GB-AUL-E4	リバーシブルモーター 3RJ10GB-AUL-E4	1	
8	A9065093	Gear head 3GB18K	ギヤヘッド 3GB18K	1	
9	SC330081	Color change base	色換エベース	1	
10	SC330042	Color change cam connecting shaft	色換エカム連結シャフト	1	
11	SC330010	Color change cam(Compact machine)	色換エカム(コンパクト機)	1	
12	A9012068	C type retaining ring(For shaft φ15)	C型止メ輪(軸用φ15)	1	
13	SC330092	Color change bearing	色換エ軸受ケ	1	
14	A9010113	Ball bearing(6901ZZ)	ボールベアリング(6901ZZ)	2	
15	SJ330060	Shim ring(For color change)	シムリング(色換用)	1	
16	SJ330051	Color change set collar(XYHE)	色換エセットカラー(XYHE)	1	
17	SC330052	Revolution sensor plate	回転センサー感知片	1	
18	SC330061	sensor stay	センサーステー	1	
19	A9060063	Photo micro sensor EE-SX672A(OMRON)	アンプ内蔵フォトマイクロセンサー EE-SX672A(オムロン)	1	
20	A9012127	E type retaining ring nominal size φ3	E型止メ輪 呼ビ φ3	8	
21	A9010063	Bearing MR105ZZ(NSK)	ミニチュア玉軸受ケ MR105ZZ(NSK)	8	
22	KX330160	Connecting collar shaft	連結コロ軸	8	
23	QJ330010	Connecting block(XY-S15C)	連結ブロック(XY-S15C)	1	
24	QJ330030	Color change sense plate(XY-S15C)	色換エ感知片(XY-S15C)	1	
51		Truss head screw M4x8(Chromate)	十字穴付トラス小ネジ M4x8(クロメート)		
52		Truss head screw M4x8	十字穴付トラス小ネジ M4x8		
53		Cross recessed countersunk head screw M4x8	十字穴付皿小ネジ M4x8		
54		Hex. socket head cap screw M4x60(With washers)	六角穴付ボルト M4x60(平座金 バネ座金付)		
55		Hex. socket head cap screw M4x8(With washers) (Black oxide finish)	六角穴付ボルト M4x8(平座金 バネ座金付) (黒染)		
56		Hex. socket head cap screw M4x8	六角穴付ボルト M4x8		
57		Hex. socket head cap screw M5x12	六角穴付ボルト M5x12		
58		Truss head screw M4x5	十字穴付トラス小ネジ M4x5		
59		Hex. socket set screw M6x20	六角穴付止メネジ M6x20		
60		Hex. nut M6(With washers)	六角ナット M6(平座金 バネ座金付)		
61		Hex. socket set screw M4x5	六角穴付止メネジ M4x5		
62		Truss head screw M3x8	十字穴付トラス小ネジ M3x8		
63		Truss head screw M3x12	十字穴付トラス小ネジ M3x12		
64		Hex. nut M6 III(With washers)	六角ナット M6 3種(平座金 バネ座金付)		
65		Truss head screw M4x6	十字穴付トラス小ネジ M4x6		
66		Hex. socket head cap screw M4x16 (Black oxide finish)	六角穴付ボルト M4x16 (黒染)		

07B Color change B
色換えB

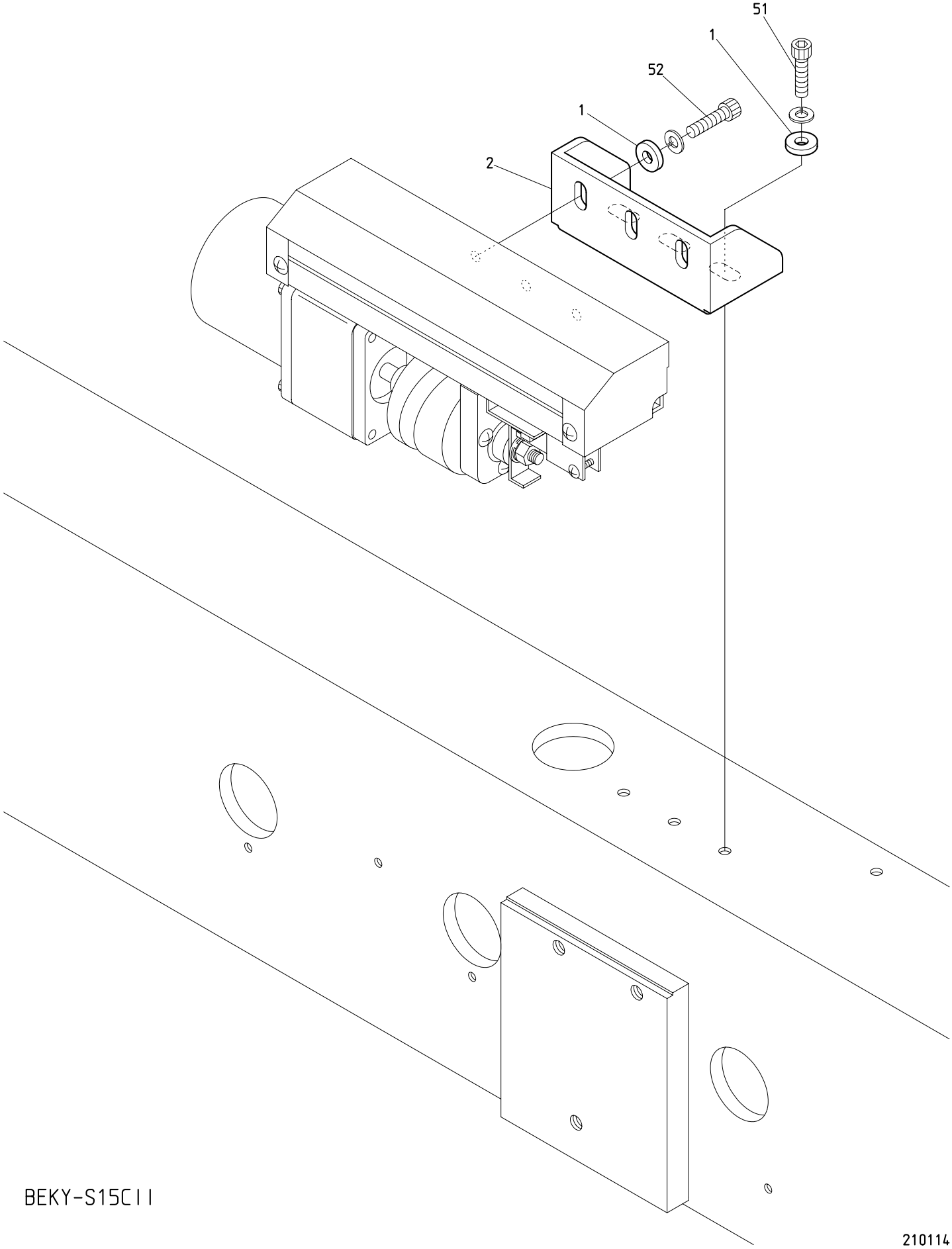

BEKY-S15CII

210114

０７Ｂ　Color change B

色換えＢ

ITEM	ＬＩＳＴ No.	ＤＥＳＣＲＩＰＴＩＯＮ	部品名	Q'TY	ＮＯＴＥ
1	A9012484	Washer(15.5x6.5xt3.2)	ワッシャ(15.5x6.5xt3.2)	6	
2	QJ330041	Color change bracket(Sheet metal frame) XY-S15C	色換エブラケット(板金フレーム) XY-S15C	1	2T/4T
	QJ330021	Color change bracket(Shape steel frame) XY-S15C	色換エブラケット(形鋼フレーム) XY-S15C	1	6T/8T
51		Hex. socket head cap screw M6x18 (With spring washer) (Black oxide finish)	六角穴付ボルト M6x18 (バネ座金付) (黒染)		
52		Hex. socket head cap screw M6x15 (With spring washer) (Black oxide finish)	六角穴付ボルト M6x15 (バネ座金付) (黒染)		

08A-1 Drive A (2T/4T)
駆動Ａ（２Ｔ／４Ｔ）

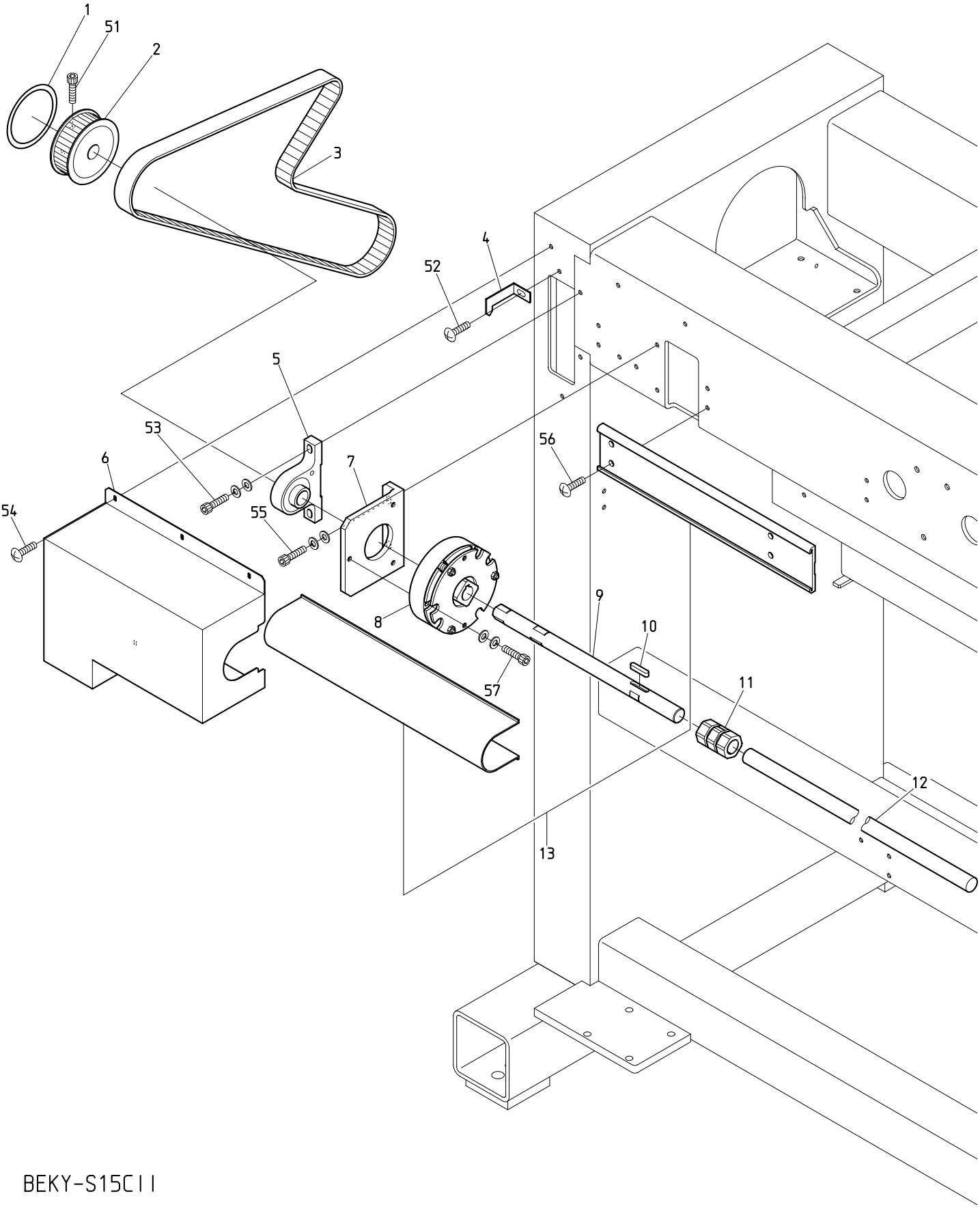

BEKY-S15CII

210114

０８Ａ－１　　Drive A (2T/4T)

駆動Ａ（２Ｔ／４Ｔ）

ITEM	ＬＩＳＴ　No.	ＤＥＳＣＲＩＰＴＩＯＮ	部品名	Q'TY	ＮＯＴＥ
1	MM310090	Rotary angle label(DTHE)	回転角ラベル(DTHE)	1	2T
	SC310100	Rotary angle label	回転角ラベル	1	4T
2	MM310020	Upper shaft timing pulley(S5M-48)	上軸タイミングプーリー(S5M-48)	1	2T
	SC310000	φ20 upper shaft timing pulley(S5M-52)	φ20上軸タイミングプーリー(S5M-52)	1	4T
3	A9020220	Bear back timing belt B150S5M1420	ベアバックタイミングベルト B150S5M1420	1	2T
	A9020180	Timing belt B250S5M1420	タイミングベルト B250S5M1420	1	4T
4	SC310050	Angle instructions plate	角度指示針	1	
5	SC310071	Upper shaft housing	上軸ハウジング	1	
6	JZ310100	Pulley box,H45(Mk8) KY-CII	プーリーボックス,H45(Mk8) KY-CII	1	
7	JZ310090	Brake mounting bracket,H45(Mk8) KY-CII	ブレーキ取付ブラケット,H45(Mk8) KY-CII	1	
8	A9065146	Electromagnetic brake(BXL-10-10-A-156)	電磁ブレーキ(BXL-10-10-A-156)	1	
9	JZ310020	Upper shaft φ20x325L(Mk8) KY-CII	上軸 φ20x325L(Mk8) KY-CII	1	
10	HB310260	Key both round 6x6x30	キー両丸 6x6x30	1	
11	A9013069	N-coupling N-20-20	Nカップリング N-20-20	1	
12	RN320010	Upper shaft connecting shaft(φ20x3700)	上軸連結シャフト(φ20x3700)	1	
13	QJ310100	Shaft mogol & cover(S-head,A3) 380/380	シャフトモール＆カバー(S頭部,A3) 380/380	1	P=380
	QJ310070	Shaft mogol & cover(S-head,A3) 520/520	シャフトモール＆カバー(S頭部,A3) 520/520	1	P=520
51		Hex. socket head cap screw M6x15	六角穴付ボルト M6x15		
52		Truss head screw M6x6	十字穴付トラス小ネジ M6x6		
53		Hex. socket head cap screw M6x25(With washers) (Black oxide finish)	六角穴付ボルト M6x25(平座金 バネ座金付) (黒染)		
54		Truss head screw M6x10	十字穴付トラス小ネジ M6x10		
55		Hex. socket head cap screw M6x18(With washers) (Black oxide finish)	六角穴付ボルト M6x18(平座金 バネ座金付) (黒染)		
56		Truss head screw M6x10	十字穴付トラス小ネジ M6x10		
57		Hex. socket head cap screw M6x40(With washers) (Black oxide finish)	六角穴付ボルト M6x40(平座金 バネ座金付) (黒染)		

08A-2 Drive A (6T/8T)
駆動A（６Ｔ／８Ｔ）

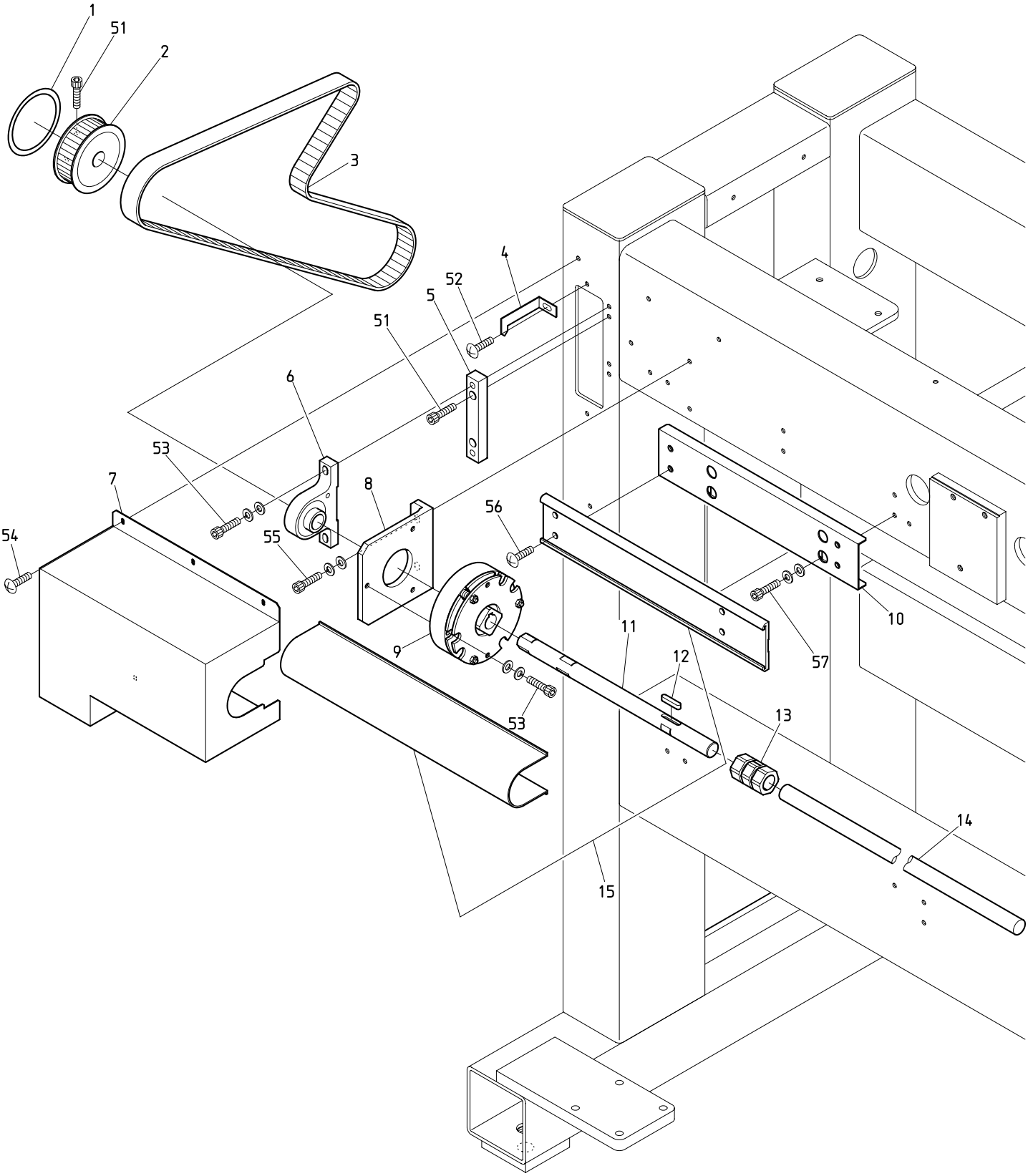

BEKY-S15CII

210114

０８Ａ－２　Drive A (6T/8T)

駆動Ａ（６Ｔ／８Ｔ）

ITEM	ＬＩＳＴ No.	ＤＥＳＣＲＩＰＴＩＯＮ	部品名	Q'TY	ＮＯＴＥ
1	SC310100	Rotary angle label	回転角ラベル	1	
2	SC310000	φ20 upper shaft timing pulley(S5M-52)	φ20上軸タイミングプーリー(S5M-52)	1	
3	A9020180	Timing belt B250S5M1420	タイミングベルト B250S5M1420	1	
4	QJ310020	Angle instructions plate(XY-S15C)	角度指示針(XY-S15C)	1	
5	QJ310010	Upper shaft holder spacer(XY-S15C)	上軸受ケ間座(XY-S15C)	1	
6	SC310071	Upper shaft housing	上軸ハウジング	1	
7	JZ310080	Pulley box,H60(Mk8) KY-S15CII	プーリーボックス,H60(Mk8) KY-S15CII	1	
8	JZ310030	Brake mounting bracket,H60(Mk8) KY-S15CII	ブレーキ取付ブラケット,H60(Mk8) KY-S15CII	1	
9	A9065146	Electromagnetic brake(BXL-10-10-A-156)	電磁ブレーキ(BXL-10-10-A-156)	1	
10	JZ310070P380	Shaft mogol base(Mk8) KY-S15CII P380	シャフトモールベース(Mk8) KY-S15CII P380	1	P=380
	JZ310060P520	Shaft mogol base(Mk8) KY-S15CII P520	シャフトモールベース(Mk8) KY-S15CII P520	1	P=520
11	JZ310020	Upper shaft φ20x325L(Mk8) KY-CII	上軸 φ20x325L(Mk8) KY-CII	1	
12	HB310260	Key both round 6x6x30	キー両丸 6x6x30	1	
13	A9013069	N-coupling N-20-20	Nカップリング N-20-20	1	
14	RN320010	Upper shaft connecting shaft(φ20x3700)	上軸連結シャフト(φ20x3700)	1	
15	JZ310050P380	Shaft mogol & cover(Mk8) KY-S15CII P380	シャフトモール＆カバー(Mk8) KY-S15CII P380	1	P=380
	JZ310040P520	Shaft mogol & cover(Mk8) KY-S15CII P520	シャフトモール＆カバー(Mk8) KY-S15CII P520	1	P=520
51		Hex. socket head cap screw M6x15	六角穴付ボルト M6x15		
52		Truss head screw M6x6	十字穴付トラス小ネジ M6x6		
53		Hex. socket head cap screw M6x40(With washers) (Black oxide finish)	六角穴付ボルト M6x40(平座金 バネ座金付) (黒染)		
54		Truss head screw M6x8	十字穴付トラス小ネジ M6x8		
55		Hex. socket head cap screw M6x18(With washers) (Black oxide finish)	六角穴付ボルト M6x18(平座金 バネ座金付) (黒染)		
56		Truss head screw M6x10	十字穴付トラス小ネジ M6x10		
57		Hex. socket head cap screw M6x10(With washers) (Black oxide finish)	六角穴付ボルト M6x10(平座金 バネ座金付) (黒染)		

08B-1 Drive B (2T/4T)

駆動B（２Ｔ／４Ｔ）

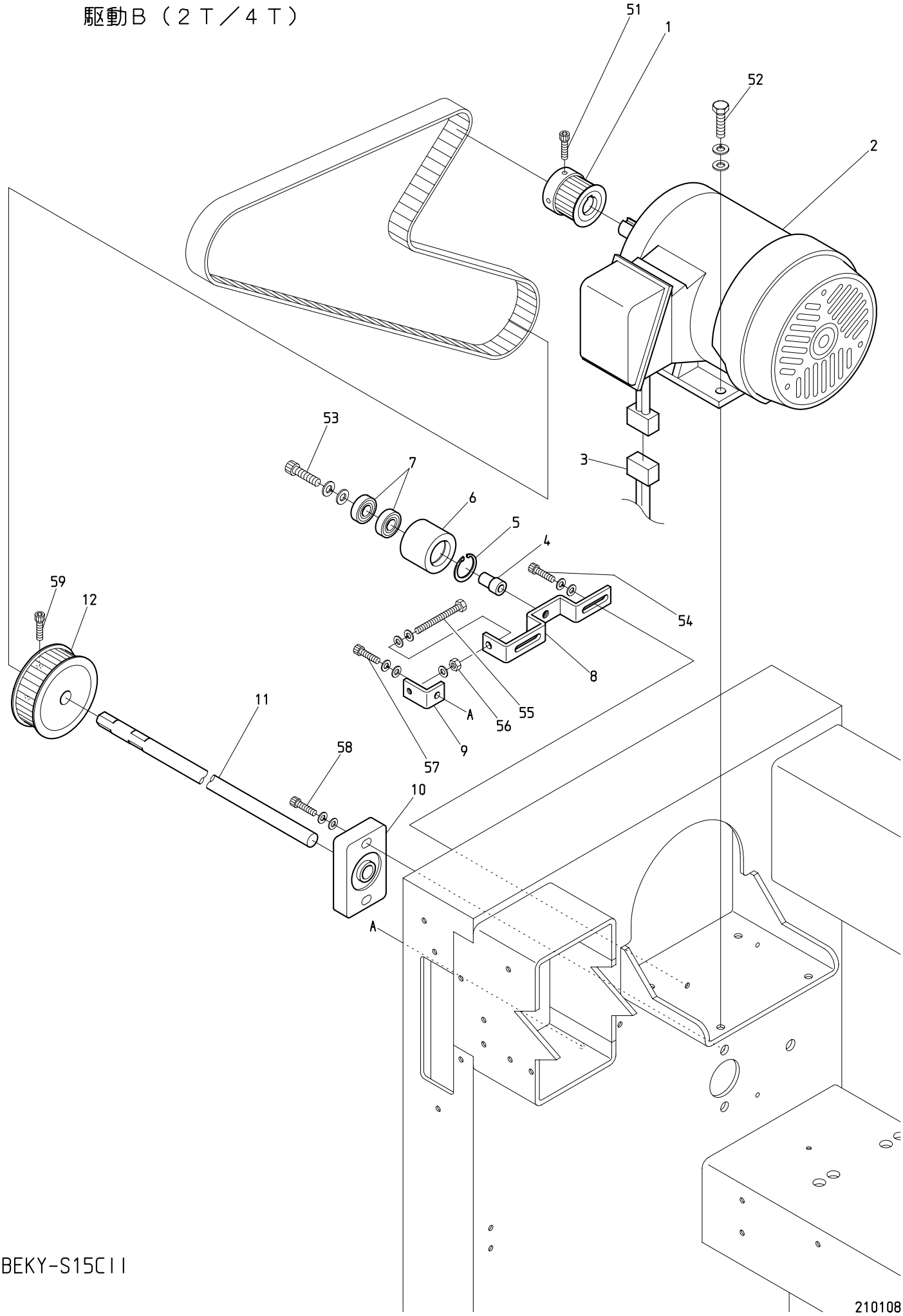

BEKY-S15CII

０８Ｂ－１　　Drive B (2T/4T)

駆動Ｂ（２Ｔ／４Ｔ）

ITEM	ＬＩＳＴ　No.	ＤＥＳＣＲＩＰＴＩＯＮ	部品名	Q'TY	ＮＯＴＥ
1	MM310110	Motor pulley(S5M-24,0.2kw)	モータープーリー(S5M-24,0.2kw)	1	2T
	RP310170	Motor pulley(S5M-26)	モータープーリー(S5M-26)	1	4T
2	RA310380	Main motor 1K-FCKL8-4P-0.2kw(ETL)	メインモーター 1K-FCKL8-4P-0.2kw(ETL)	1	2T
	RP310202	IK-FBKK8-4P-0.55kw VF3(ETL) Without sticker	IK-FBKK8-4P-0.55kw VF3(ETL) シール無シ	1	4T
3	A9053081	Motor cable 1.25x4x5m	モーターケーブル(試縫機用) 1.25x4x5m	1	
4	SC310021	Idler shaft	アイドラー軸	1	
5	A9012063	C-ring(For hole φ28)	C型止メ輪(穴用φ28)	1	
6	RQ310000	Idler	アイドラー	1	
7	A9010003	Bearing 6001ZZ	ベアリング 6001ZZ	2	
8	QJ310110	Idler bracket(Sheet metal stand)	アイドラーブラケット(板金スタンド)	1	
9	QJ310120	Tension bracket(Shape steel stand)	テンションブラケット(板金スタンド)	1	
10	MS310080	Lower shaft housing(Elongated hole)	下軸ハウジング(長穴)	1	
11	SC310131BS	Lower shaft φ15x1300L(02C、P=520)	下軸 φ15x1300L(02C、P=520)	1	2T
	SC310200BS	Lower shaft φ15x1790L(04C,P=380)	下軸 φ15x1790L(04C,P=380)	1	4T P=380
	SC310110BS	Lower shaft φ15x2350L(04C,P=520)	下軸 φ15x2350L(04C,P=520)	1	4T P=520
12	MM310030	Lower shaft timing pulley(S5M-48)	下軸タイミングプーリー(S5M-48)	1	2T
	SC310010	φ15 lower shaft timing pulley(S5M-52)	φ15下軸タイミングプーリー(S5M-52)	1	4T
51		Hex. socket head cap screw M5x15 (Black oxide finish)	六角穴付ボルト M5x15 (黒染)		
52		Hex. socket head cap screw M8x20(With washers)	六角ボルト M8x20(平座金 バネ座金付)		
53		Hex. socket head cap screw M8x35(With washers) (Black oxide finish)	六角穴付ボルト M8x35(平座金 バネ座金付) (黒染)		
54		Hex. socket head cap screw M8x20(With washers) (Black oxide finish)	六角穴付ボルト M8x20(平座金 バネ座金付) (黒染)		
55		Hex. head bolt M6x60(Full thread) (With washers)	六角ボルト M6x60(全ネジ) (平座金 バネ座金付)		
56		Hex. nut M6(With plain washer)	六角ナット M6(平座金付)		
57		Hex. socket head cap screw M6x15(With washers) (Black oxide finish)	六角穴付ボルト M6x15(平座金 バネ座金付) (黒染)		
58		Hex. socket head cap screw M6x25(With washers)	六角穴付ボルト M6x25(平座金 バネ座金付)		
59		Hex. socket head cap screw M6x15	六角穴付ボルト M6x15		

08B-2 Drive B (6T/8T)

駆動B（６Ｔ／８Ｔ）

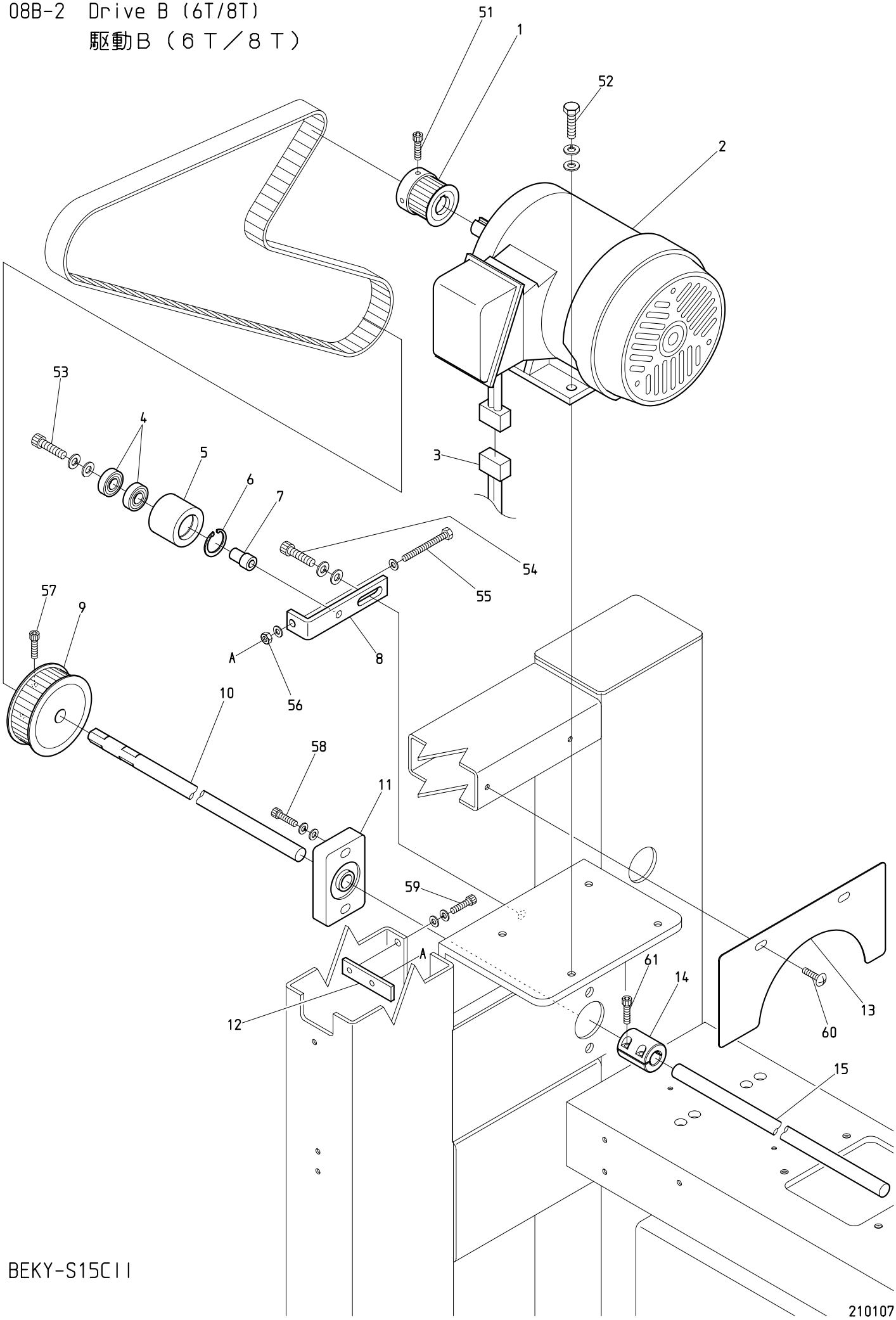

BEKY-S15CII

０８Ｂ－２　Drive B (6T/8T)

駆動Ｂ（６Ｔ／８Ｔ）

ITEM	ＬＩＳＴ No.	ＤＥＳＣＲＩＰＴＩＯＮ	部品名	Q'TY	ＮＯＴＥ
1	RP310170	Motor pulley(S5M-26)	モータープーリー(S5M-26)	1	
2	RP310202	IK-FBKK8-4P-0.55kw VF3(ETL) Without sticker	IK-FBKK8-4P-0.55kw VF3(ETL) シール無シ	1	
3	A9053081	Motor cable 1.25x4x5m	モーターケーブル(試縫機用) 1.25x4x5m	1	6T P=380/6T P=520/8T P=380
	EP536480	Motor cable 1.25x4芯x7.0m	モーターケーブル 1.25x4芯x7.0m	1	8T P=520
4	A9010003	Bearing 6001ZZ	ベアリング 6001ZZ	2	
5	RQ310000	Idler	アイドラー	1	
6	A9012063	C-ring(For hole φ28)	C型止メ輪(穴用φ28)	1	
7	SC310021	Idler shaft	アイドラー軸	1	
8	SC310030	Idler bracket	アイドラーブラケット	1	
9	SC310010	φ15 lower shaft timing pulley(S5M-52)	φ15下軸タイミングプーリー(S5M-52)	1	
10	SC310180BS	Lower shaft φ15x2550L(06C,P=380)	下軸 φ15x2550L(06C,P=380)	1	6T P=380
	SC310080BS	Lower shaft φ15x3390L(06C、P=520)	下軸 φ15x3390L(06C、P=520)	1	6T P=520
	SC310160BS	Lower shaft φ15x3310L(08C、P=380)	下軸 φ15x3310L(08C、P=380)	1	8T P=380
	SJ310050BS	Lower shaft φ15x3035L(08C、P=520)	下軸 φ15x3035L(08C、P=520)	1	8T P=520
11	MS310080	Lower shaft housing(Elongated hole)	下軸ハウジング(長穴)	1	
12	SC310040	Tension plate	テンションプレート	1	
13	SJ250080	Drive motor cover	駆動モーターカバー	1	
14	HH481932	Pulse motor coupling	パルスモーターカップリング	1	8T P=520
15	SJ310060BS	Lower shaft connecting shaft(08C) φ15x1395L	下軸連結シャフト(08C) φ15x1395L	1	8T P=520
51		Hex. socket head cap screw M5x15 (Black oxide finish)	六角穴付ボルト M5x15 (黒染)		
52		Hex. socket head cap screw M8x20(With washers)	六角ボルト M8x20(平座金 バネ座金付)		
53		Hex. socket head cap screw M8x35(With washers) (Black oxide finish)	六角穴付ボルト M8x35(平座金 バネ座金付) (黒染)		
54		Hex. socket head cap screw M8x20(With washers) (Black oxide finish)	六角穴付ボルト M8x20(平座金 バネ座金付) (黒染)		
55		Hex. head bolt M6x60(Full thread) (With plain washer)	六角ボルト M6x60(全ネジ) (平座金付)		
56		Hex. nut M6(With plain washer)	六角ナット M6(平座金付)		
57		Hex. socket head cap screw M6x15	六角穴付ボルト M6x15		
58		Hex. socket head cap screw M6x25(With washers)	六角穴付ボルト M6x25(平座金 バネ座金付)		
59		Hex. socket head cap screw M6x15(With washers) (Black oxide finish)	六角穴付ボルト M6x15(平座金 バネ座金付) (黒染)		
60		Truss head screw M6x8	十字穴付トラス小ネジ M6x8		
61		Hex. socket head cap screw M5x14	六角穴付ボルト M5x14		8T P=520

10A Pantograph drive A (Option)
枠駆動A（オプション）

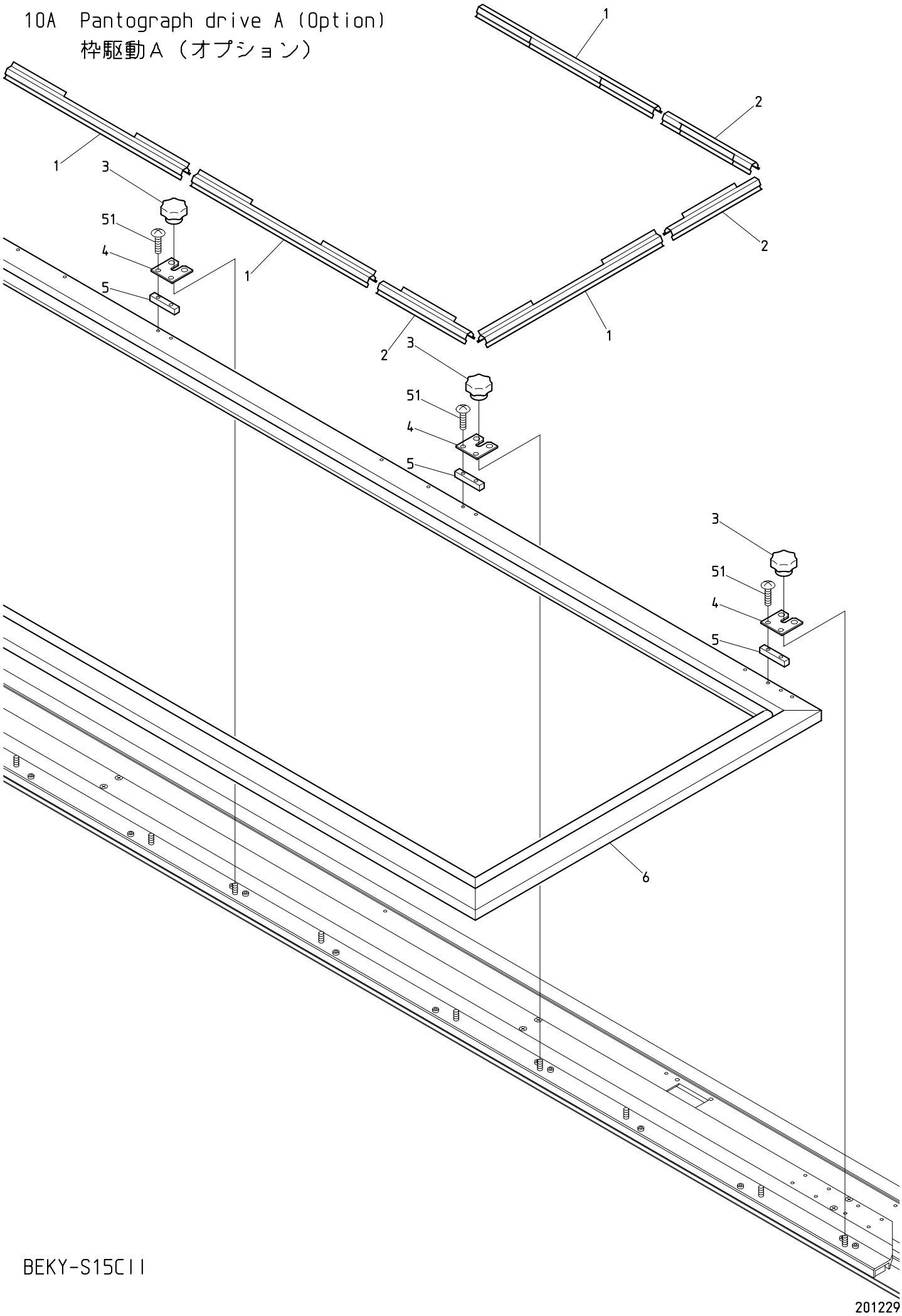

BEKY-S15CII

１０Ａ　Pantograph drive A (Option)　(H=Head Q'TY)

枠駆動Ａ（オプション）　(H=頭数)

ITEM	ＬＩＳＴ No.	ＤＥＳＣＲＩＰＴＩＯＮ	部品名	Q'TY	ＮＯＴＥ
1	KF730750	Clip(300L)	クリップ(300L)	8	2T
				16	4T
				22	6T/8T
2	KF730760	Clip(150L)	クリップ(150L)	2	4T/8T
				4	6T/2T
3	A9012437	Knob nut(φ32 M6 tap hole)	ノブナット(φ32 M6タップ穴)	H+1	
4	SC730041	Pantograph mounting plate	一発枠取付プレート	H+1	
5	SC730031	Pantograph mounting spacer B	元枠取付スペーサーB	H+1	
6	SC730381	Pantograph a'ssy(C02,520P)	一発枠ASSY(C02,520P)	1	2T
	SC730331	Pantograph a'ssy(C04,380P)	一発枠ASSY(C04,380P)	1	4T P=380
	SC730341	Pantograph a'ssy(C04,520P)	一発枠ASSY(C04,520P)	1	4T P=520
	SC730351	Pantograph a'ssy(C06,380P)	一発枠ASSY(C06,380P)	1	6T P=380
	SC730361	Pantograph a'ssy(C06,520P)	一発枠ASSY(C06,520P)	1	6T P=520
	SC730371	Pantograph a'ssy(C08,380P)	一発枠ASSY(C08,380P)	1	8T P=380
	SC730680	Pantograph a'ssy(C08,520P)	一発枠ASSY(C08,520P)	1	8T P=520
51		Truss head screw M4x20	十字穴付トラス小ネジ M4x20		

10B Pantograph drive B

枠駆動B

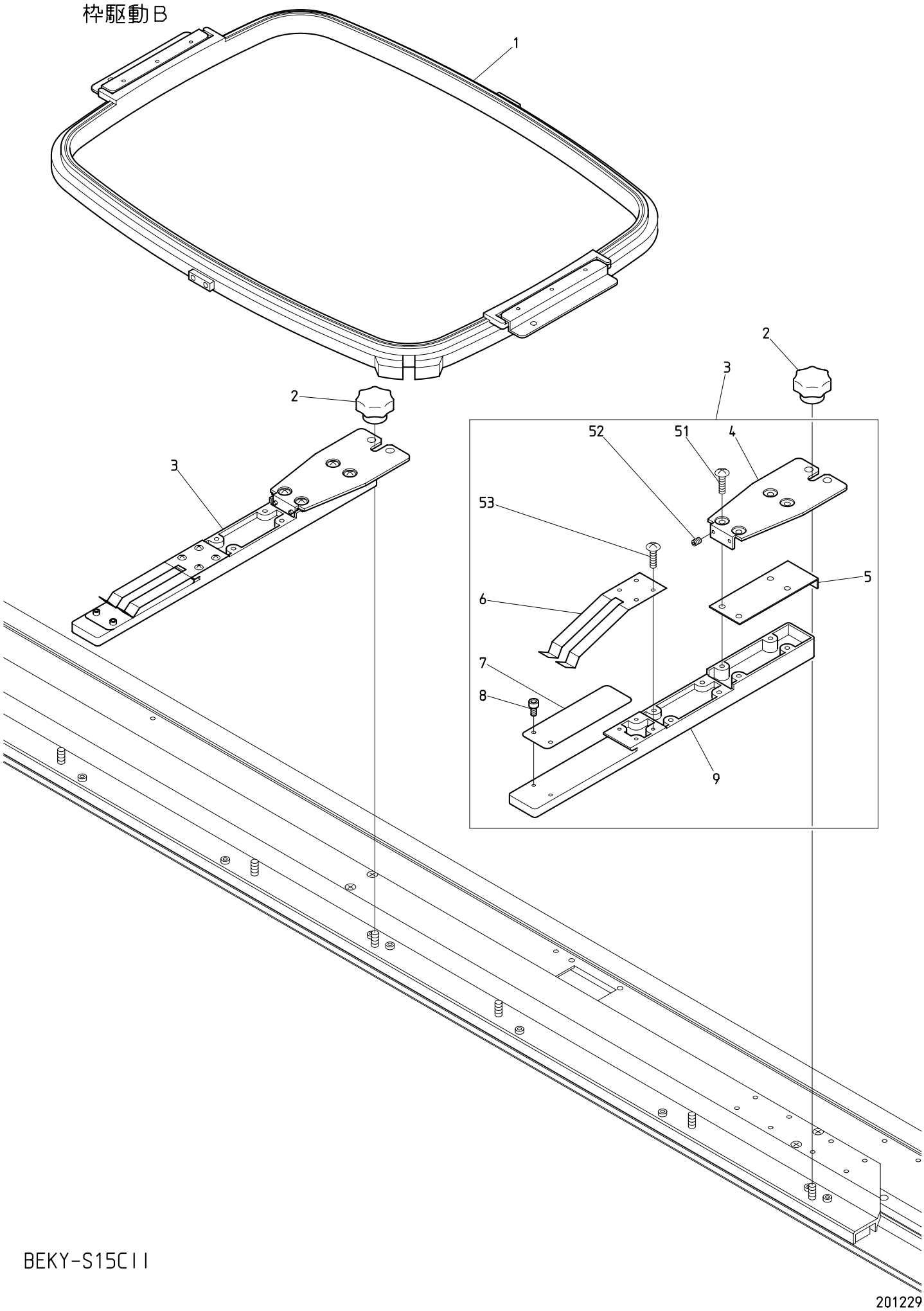

BEKY-S15CII

201229

１０Ｂ　Pantograph drive B　(H=Head Q'TY)

枠駆動Ｂ　(H=頭数)

ITEM	ＬＩＳＴ No.	ＤＥＳＣＲＩＰＴＩＯＮ	部品名	Q'TY	ＮＯＴＥ
1	FR92300290A380A	Square pantograph a'ssy(300x290) P=380	四角枠 a'ssy(300x290) P=380	Hx1	P=380
	FR92460434A520S	Square pantograph a'ssy(460x434) Offset P=520	四角枠 a'ssy(460x434) オフセット P=520	Hx1	P=520
2	A9012437	Knob nut(φ32 M6 tap hole)	ノブナット(φ32 M6タップ穴)	H+1	
3	SC730092	Product pantograph stay a'ssy for compact mashine	コンパクト機用製品枠ステーASSY	H+1	
4	SC730102	Stay bracket for compact mashine	コンパクト機用ステーブラケット	H+1	
5	SC730111	Spacer	試縫機用スペーサー	H+1	
6	LA730650	Product pantograph hold spring	製品枠押エバネ	H+1	
7	LA730630	Slide plate	スライドプレート	H+1	
8	LA730610	Positioning pin	位置決メボルト	6	2T
				10	4T
				14	6T
				18	8T
9	LA730590	Pantograph stay main body	枠ステー本体(試縫機)	H+1	
51		Truss head screw M4x10	十字穴付トラス小ネジ M4x10		
52		Hex. socket set screw M3x8(With nylon)	六角穴付止メネジ M3x8(ナイロン付)		
53		Truss head screw M3x10	十字穴付トラス小ネジ M3x10		

10C Pantograph drive C
枠駆動C

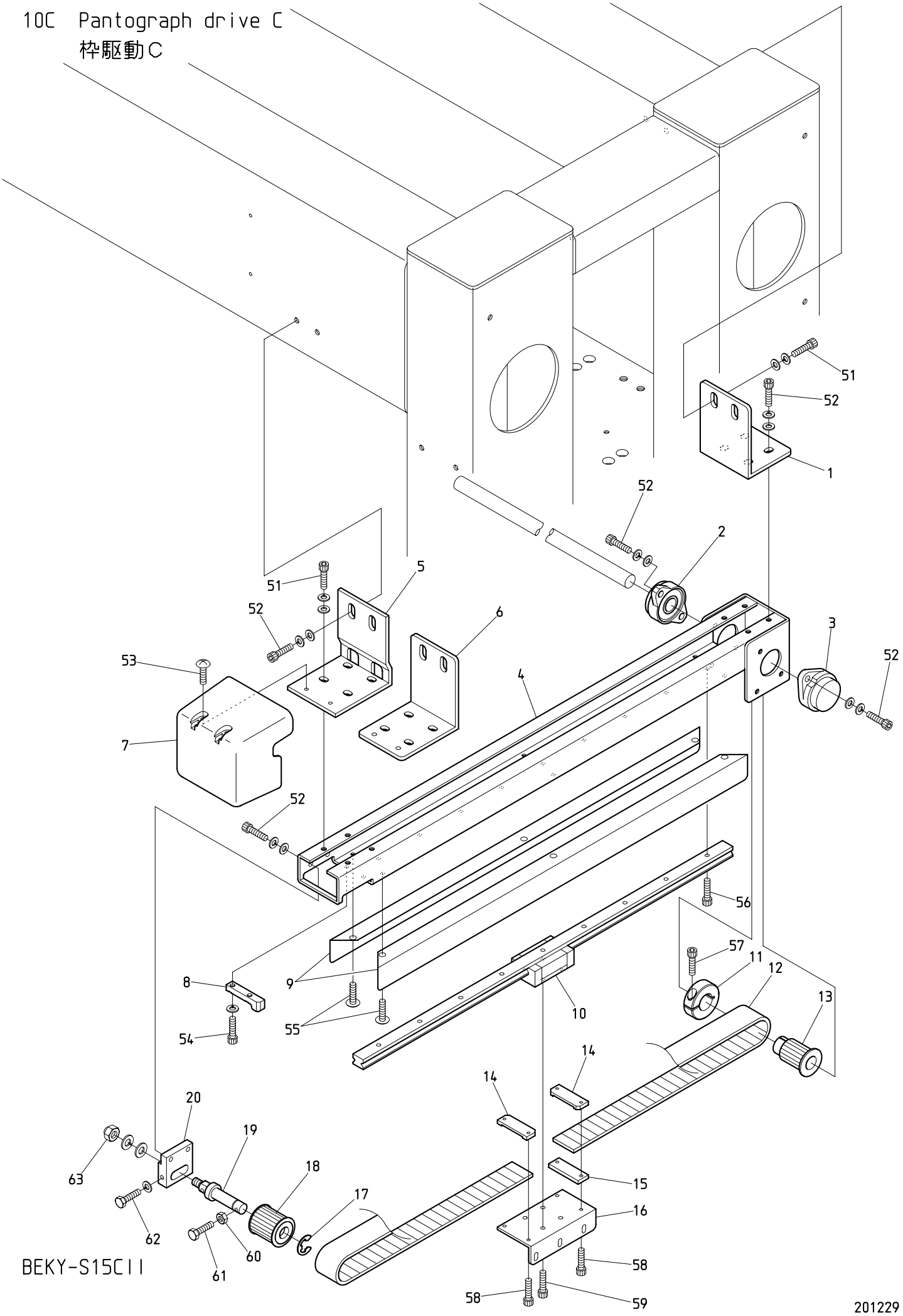

BEKY-S15CII

201229

１０Ｃ　Pantograph drive C
枠駆動Ｃ

ITEM	ＬＩＳＴ No.	ＤＥＳＣＲＩＰＴＩＯＮ	部品名	Q'TY	ＮＯＴＥ
1	SC480331	H-rail base mounting stay(Rear)	Hレール土台取付ステー(後)	1	
2	A9011243	Bearing unit(UFL002C)	軸受ユニット(UFL002C)	1	
3	A9011244	Bearing unit(UFL002D)	軸受ユニット(UFL002D)	1	
4	SJ480011	H-rail base(ST=450) XY-C	Hレール土台(ST=450) XY-C	1	
5	QJ480021	H-rail base mounting stay(Front) XY-S15CⅡ	Hレール土台取付ステー(前) XY-S15CⅡ	1	2T/4T
6	SC480211	H-rail base mounting stay(Front)	Hレール土台取付ステー(前)	1	6T/8T
7	SJ250370	H-rail front cover(VY-C)	Hレール前カバー(VY-C)	1	
8	RP480201	Pulley stopper	プーリーストッパー	1	
9	SC250071	H-rail side cover	Hレールサイドカバー	2	
10	SC480040	LM guide(540L)	LMガイド(540L)	1	
11	HH481980	φ19 clamp	φ19割リクランプ	1	
12	SC480020	Timing belt MA5	タイミングベルト MA5	1	
13	SJ480000	Pantograph drive pulley(16 tooth)	枠駆動プーリー(16歯)	1	
14	HP482940	Timing belt set rack(5M)	タイミングベルト押エラック(5M)	2	
15	SJ480020	Rack spacer	ラックスペーサ	1	
16	SC480120	Guide base(R)	ガイドベース(R)	1	
17	A9012052	E type retaining(φ10)	E型止メ輪(φ10)	1	
18	SC480010	Pantograph drive pulley front(NOK)	枠駆動プーリー 前(NOK)	1	
19	HH481991	Timing pulley shaft	従動プーリーシャフト	1	
20	SJ480081	Pulley bracket	プーリーブラケット	1	
51		Hex. socket head cap screw M6x20(With washers) (Chromate)	六角穴付ボルト M6x20(平座金 バネ座金付) (クロメート)		
52		Hex. socket head cap screw M5x15(With washers) (Chromate)	六角穴付ボルト M5x15(平座金 バネ座金付) (クロメート)		
53		Truss head screw M4x10(Chromate)	十字穴付トラス小ネジ M4x10(クロメート)		
54		Hex. socket head cap screw M4x12 (With spring washer)	六角穴付ボルト M4x12 (バネ座金付)		
55		Truss head screw M4x6(Chromate)	十字穴付トラス小ネジ M4x6(クロメート)		
56		Hex. socket head cap screw M4x10 (Black oxide finish)	六角穴付ボルト M4x10 (黒染)		
57		Hex. socket head cap screw M5x20 (Black oxide finish)	六角穴付ボルト M5x20 (黒染)		
58		Hex. socket head cap screw M3x15 (Black oxide finish)	六角穴付ボルト M3x15 (黒染)		
59		Hex. socket head cap screw M4x12(With adhesion)	六角穴付ボルト M4x12(接着剤付)		
60		Hex. nut M4	六角ナット M4		
61		Hex. head bolt M4x40(Chromate)	六角ボルト M4x40(クロメート)		
62		Hex. head bolt M4x30(With spring washer) (Chromate)	六角ボルト M4x30(バネ座金付) (クロメート)		
63		Domed cap nut M8(With washers) (Chromate)	六角袋ナット M8(平座金 バネ座金付) (クロメート)		

10D Pantograph drive D
枠駆動D

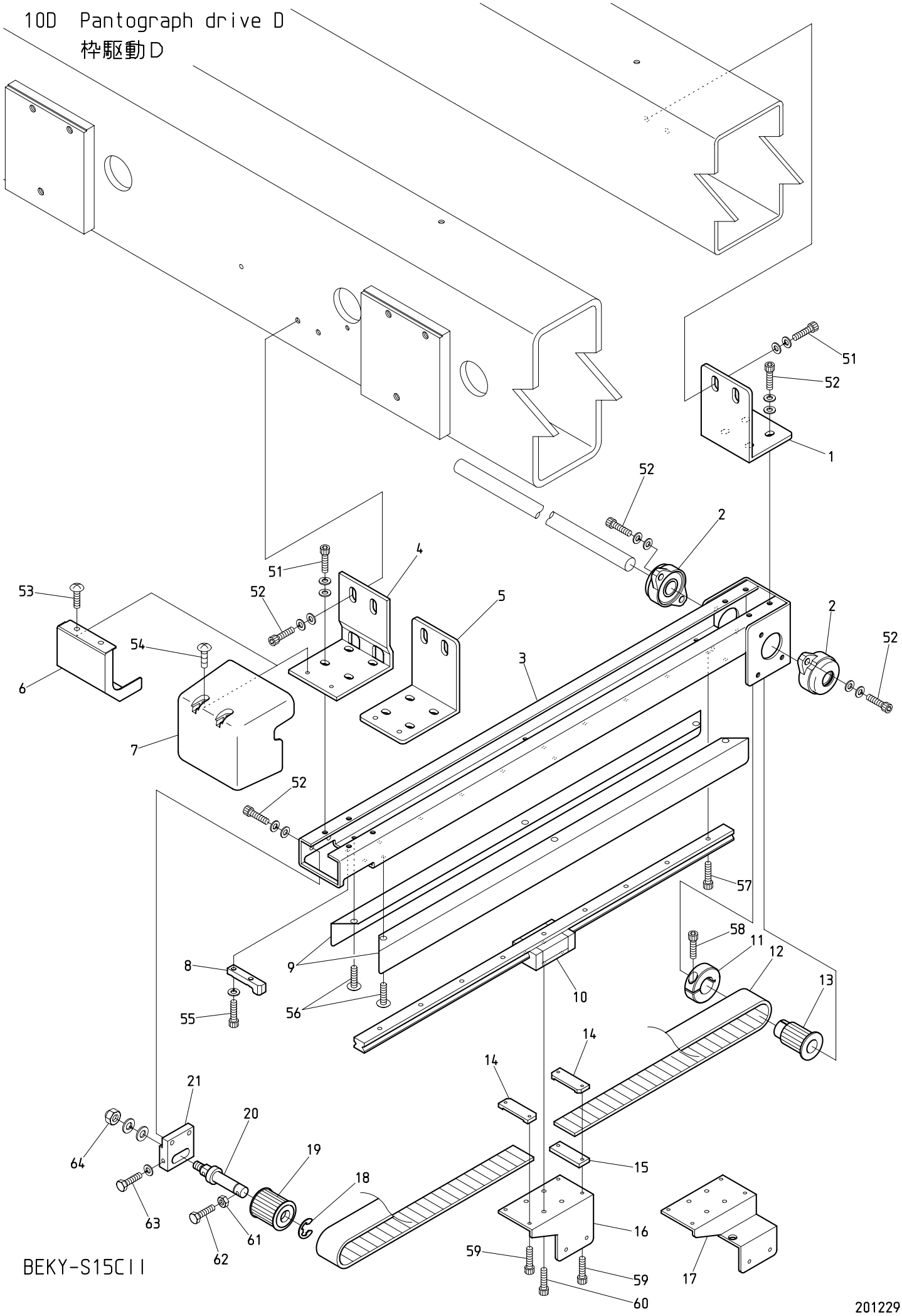

BEKY-S15CII

201229

１０Ｄ　Pantograph drive D
枠駆動Ｄ

ITEM	ＬＩＳＴ No.	ＤＥＳＣＲＩＰＴＩＯＮ	部品名	Q'TY	ＮＯＴＥ
1	SC480331	H-rail base mounting stay(Rear)	Hレール土台取付ステー(後)	1	4T/6T/8T
2	A9011243	Bearing unit(UFL002C)	軸受ユニット(UFL002C)	2	4T/6T/8T
3	SJ480011	H-rail base(ST=450) XY-C	Hレール土台(ST=450) XY-C	1	4T/6T/8T
4	QJ480021	H-rail base mounting stay(Front) XY-S15CⅡ	Hレール土台取付ステー(前) XY-S15CⅡ	1	4T
5	SC480211	H-rail base mounting stay(Front)	Hレール土台取付ステー(前)	1	6T/8T
6	SC250041	H-rail front cover	Hレール前カバー	1	8T
7	SJ250370	H-rail front cover(VY-C)	Hレール前カバー(VY-C)	1	4T/6T
8	RP480201	Pulley stopper	プーリーストッパー	1	4T/6T/8T
9	SC250071	H-rail side cover	Hレールサイドカバー	2	4T/6T/8T
10	SC480040	LM guide(540L)	LMガイド(540L)	1	4T/6T/8T
11	HH481980	φ19 clamp	φ19割リクランプ	1	4T/6T/8T
12	SC480020	Timing belt MA5	タイミングベルト MA5	1	4T/6T/8T
13	SJ480000	Pantograph drive pulley(16 tooth)	枠駆動プーリー(16歯)	1	4T/6T/8T
14	HP482940	Timing belt set rack(5M)	タイミングベルト押エラック(5M)	2	4T/6T/8T
15	SJ480020	Rack spacer	ラックスペーサ	1	4T/6T/8T
16	SC480140	Guide base(RC)	ガイドベース(RC)	1	Except 8T P=380 8T P=380以外
17	SC480140YN	Guide base(RC) YN-C08	ガイドベース(RC) YN-C08	1	8T P=380
18	A9012052	E type retaining ring(φ10)	E型止メ輪(φ10)	1	4T/6T/8T
19	SC480010	Pantograph drive pulley front(NOK)	枠駆動プーリー 前(NOK)	1	4T/6T/8T
20	HH481991	Timing pulley shaft	従動プーリーシャフト	1	4T/6T/8T
21	SJ480081	Pulley bracket	プーリーブラケット	1	4T/6T/8T
51		Hex. socket head cap screw M6x20(With washers) (Chromate)	六角穴付ボルト M6x20(平座金 バネ座金付) (クロメート)		4T/6T/8T
52		Hex. socket head cap screw M5x15(With washers) (Chromate)	六角穴付ボルト M5x15(平座金 バネ座金付) (クロメート)		4T/6T/8T
53		Truss head screw M4x6(Chromate)	十字穴付トラス小ネジ M4x6(クロメート)		8T
54		Truss head screw M4x10(Chromate)	十字穴付トラス小ネジ M4x10(クロメート)		4T/6T
55		Hex. socket head cap screw M4x12 (With spring washer)	六角穴付ボルト M4x12 (バネ座金付)		4T/6T/8T
56		Truss head screw M4x6(Chromate)	十字穴付トラス小ネジ M4x6(クロメート)		4T/6T/8T
57		Hex. socket head cap screw M4x10 (Black oxide finish)	六角穴付ボルト M4x10 (黒染)		4T/6T/8T
58		Hex. socket head cap screw M5x20 (Black oxide finish)	六角穴付ボルト M5x20 (黒染)		4T/6T/8T
59		Hex. socket head cap screw M3x15 (Black oxide finish)	六角穴付ボルト M3x15 (黒染)		4T/6T/8T
60		Hex. socket head cap screw M4x12(With adhesion)	六角穴付ボルト M4x12(接着剤付)		4T/6T/8T
61		Hex. nut M4	六角ナット M4		4T/6T/8T
62		Hex. head bolt M4x40(Chromate)	六角ボルト M4x40(クロメート)		4T/6T/8T
63		Hex. head bolt M4x30(With spring washer) (Chromate)	六角ボルト M4x30(バネ座金付) (クロメート)		4T/6T/8T
64		Domed cap nut M8(With washers) (Chromate)	六角袋ナット M8(平座金 バネ座金付) (クロメート)		4T/6T/8T

10E Pantograph drive E
枠駆動E

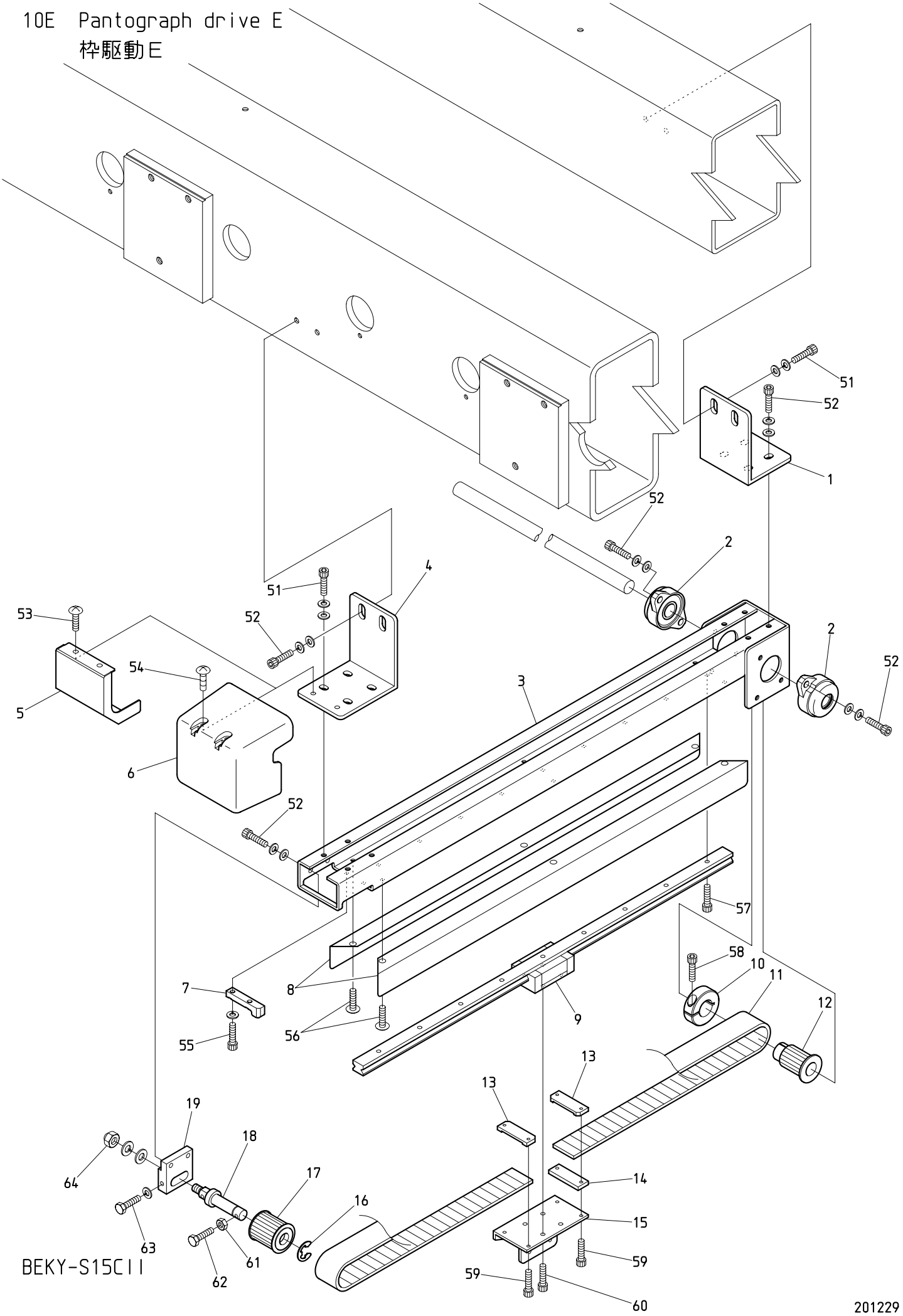

BEKY-S15CII

201229

１０Ｅ　Pantograph drive E

枠駆動Ｅ

ITEM	ＬＩＳＴ No.	ＤＥＳＣＲＩＰＴＩＯＮ	部品名	Q'TY	ＮＯＴＥ
1	SC480331	H-rail base mounting stay(Rear)	Hレール土台取付ステー(後)	1	6T/8T
2	A9011243	Bearing unit(UFL002C)	軸受ユニット(UFL002C)	2	6T/8T
3	SJ480011	H-rail base(ST=450) XY-C	Hレール土台(ST=450) XY-C	1	6T/8T
4	SC480211	H-rail base mounting stay(Front)	Hレール土台取付ステー(前)	1	6T/8T
5	SC250041	H-rail front cover	Hレール前カバー	1	8T P=520
6	SJ250370	H-rail front cover(VY-C)	Hレール前カバー(VY-C)	1	6T P=380/6T P=520/8T P=380
7	RP480201	Pulley stopper	プーリーストッパー	1	6T/8T
8	SC250071	H-rail side cover	Hレールサイドカバー	2	6T/8T
9	SC480040	LM guide(540L)	LMガイド(540L)	1	6T/8T
10	HH481980	φ19 clamp	φ19割リクランプ	1	6T/8T
11	SC480020	Timing belt MA5	タイミングベルト MA5	1	6T/8T
12	SJ480000	Pantograph drive pulley(16 tooth)	枠駆動プーリー(16歯)	1	6T/8T
13	HP482940	Timing belt set rack(5M)	タイミングベルト押エラック(5M)	2	6T/8T
14	SJ480020	Rack spacer	ラックスペーサ	1	6T/8T
15	SC480150	Guide base(LC)	ガイドベース(LC)	1	6T/8T
16	A9012052	E type retaining ring(φ10)	E型止メ輪(φ10)	1	6T/8T
17	SC480010	Pantograph drive pulley front(NOK)	枠駆動プーリー 前(NOK)	1	6T/8T
18	HH481991	Timing pulley shaft	従動プーリーシャフト	1	6T/8T
19	SJ480081	Pulley bracket	プーリーブラケット	1	6T/8T
51		Hex. socket head cap screw M6x20(With washers) (Chromate)	六角穴付ボルト M6x20(平座金 バネ座金付) (クロメート)		6T/8T
52		Hex. socket head cap screw M5x15(With washers) (Chromate)	六角穴付ボルト M5x15(平座金 バネ座金付) (クロメート)		6T/8T
53		Truss head screw M4x6(Chromate)	十字穴付トラス小ネジ M4x6(クロメート)		8T P=520
54		Truss head screw M4x10(Chromate)	十字穴付トラス小ネジ M4x10(クロメート)		6T P=380/6T P=520/8T P=380
55		Hex. socket head cap screw M4x12 (With spring washer)	六角穴付ボルト M4x12 (バネ座金付)		6T/8T
56		Truss head screw M4x6(Chromate)	十字穴付トラス小ネジ M4x6(クロメート)		6T/8T
57		Hex. socket head cap screw M4x10 (Black oxide finish)	六角穴付ボルト M4x10 (黒染)		6T/8T
58		Hex. socket head cap screw M5x20 (Black oxide finish)	六角穴付ボルト M5x20 (黒染)		6T/8T
59		Hex. socket head cap screw M3x15 (Black oxide finish)	六角穴付ボルト M3x15 (黒染)		6T/8T
60		Hex. socket head cap screw M4x12(With adhesion)	六角穴付ボルト M4x12(接着剤付)		6T/8T
61		Hex. nut M4	六角ナット M4		6T/8T
62		Hex. head bolt M4x40(Chromate)	六角ボルト M4x40(クロメート)		6T/8T
63		Hex. head bolt M4x30(With spring washer) (Chromate)	六角ボルト M4x30(バネ座金付) (クロメート)		6T/8T
64		Domed cap nut M8(With washers) (Chromate)	六角袋ナット M8(平座金 バネ座金付) (クロメート)		6T/8T

10F Pantograph drive F
枠駆動F

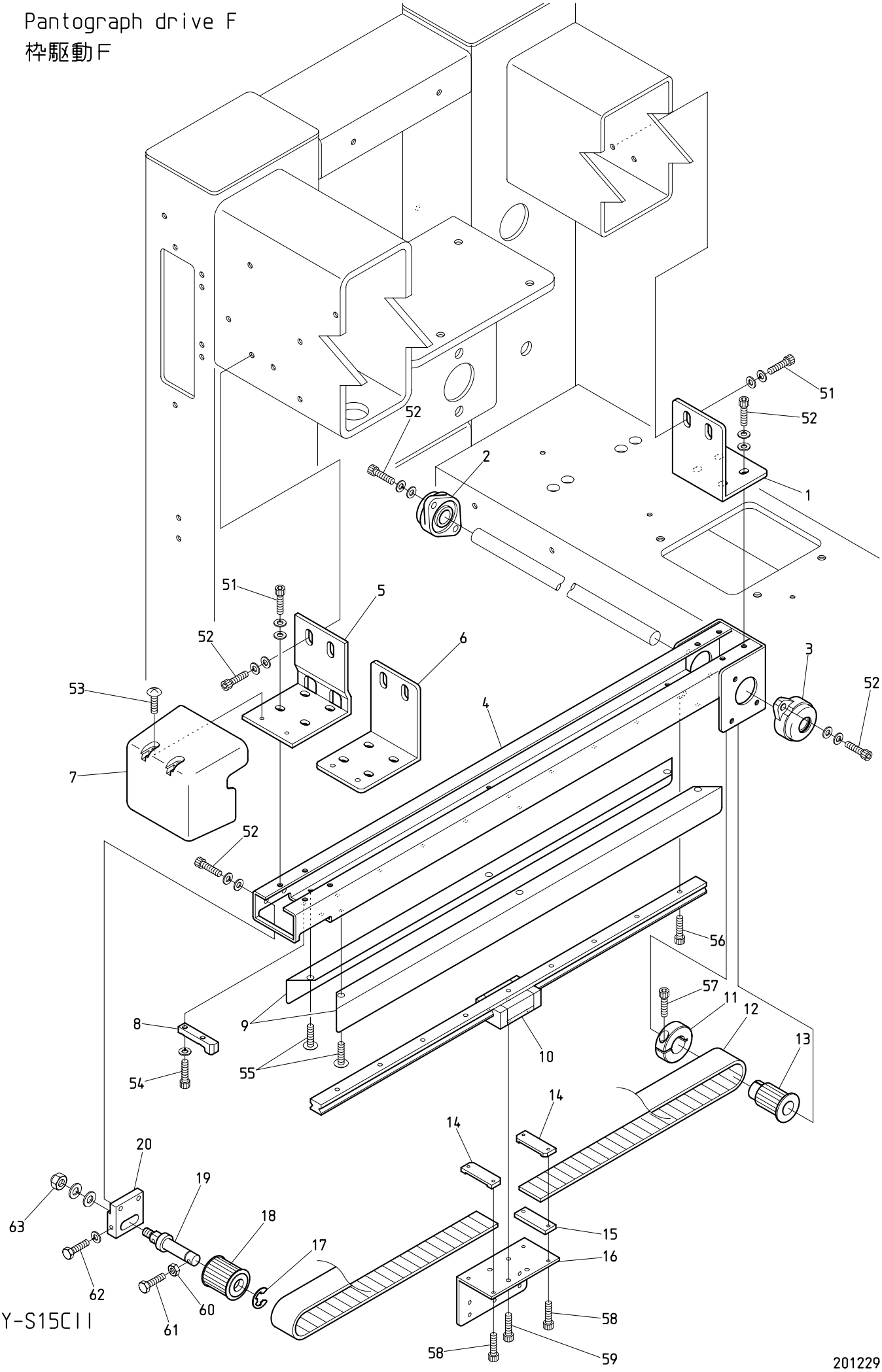

BEKY-S15CII

201229

１０Ｆ　Pantograph drive F
枠駆動Ｆ

ITEM	ＬＩＳＴ No.	ＤＥＳＣＲＩＰＴＩＯＮ	部品名	Q'TY	ＮＯＴＥ
1	SC480331	H-rail base mounting stay(Rear)	Hレール土台取付ステー(後)	1	
2	A9011244	Bearing unit(UFL002D)	軸受ユニット(UFL002D)	1	
3	A9011243	Bearing unit(UFL002C)	軸受ユニット(UFL002C)	1	
4	SJ480011	H-rail base(ST=450) XY-C	Hレール土台(ST=450) XY-C	1	
5	QJ480021	H-rail base mounting stay(Front) XY-S15CⅡ	Hレール土台取付ステー(前) XY-S15CⅡ	1	2T/4T
6	SC480211	H-rail base mounting stay(Front)	Hレール土台取付ステー(前)	1	6T/8T
7	SJ250370	H-rail front cover(VY-C)	Hレール前カバー(VY-C)	1	
8	RP480201	Pulley stopper	プーリーストッパー	1	
9	SC250071	H-rail side cover	Hレールサイドカバー	2	
10	SC480040	LM guide(540L)	LMガイド(540L)	1	
11	HH481980	φ19 clamp	φ19割リクランプ	1	
12	SC480020	Timing belt MA5	タイミングベルト MA5	1	
13	SJ480000	Pantograph drive pulley(16 tooth)	枠駆動プーリー(16歯)	1	
14	HP482940	Timing belt set rack(5M)	タイミングベルト押エラック(5M)	2	
15	SJ480020	Rack spacer	ラックスペーサ	1	
16	SC480130	Guide base(L)	ガイドベース(L)	1	
17	A9012052	E type retaining ring(φ10)	E型止メ輪(φ10)	1	
18	SC480010	Pantograph drive pulley front(NOK)	枠駆動プーリー 前(NOK)	1	
19	HH481991	Timing pulley shaft	従動プーリーシャフト	1	
20	SJ480081	Pulley bracket	プーリーブラケット	1	
51		Hex. socket head cap screw M6x20(With washers) (Chromate)	六角穴付ボルト M6x20(平座金 バネ座金付) (クロメート)		
52		Hex. socket head cap screw M5x15(With washers) (Chromate)	六角穴付ボルト M5x15(平座金 バネ座金付) (クロメート)		
53		Truss head screw M4x10(Chromate)	十字穴付トラス小ネジ M4x10(クロメート)		
54		Hex. socket head cap screw M4x12 (With spring washer)	六角穴付ボルト M4x12 (バネ座金付)		
55		Truss head screw M4x6(Chromate)	十字穴付トラス小ネジ M4x6(クロメート)		
56		Hex. socket head cap screw M4x10 (Black oxide finish)	六角穴付ボルト M4x10 (黒染)		
57		Hex. socket head cap screw M5x20 (Black oxide finish)	六角穴付ボルト M5x20 (黒染)		
58		Hex. socket head cap screw M3x15 (Black oxide finish)	六角穴付ボルト M3x15 (黒染)		
59		Hex. socket head cap screw M4x12(With adhesion)	六角穴付ボルト M4x12(接着剤付)		
60		Hex. nut M4	六角ナット M4		
61		Hex. head bolt M4x40(Chromate)	六角ボルト M4x40(クロメート)		
62		Hex. head bolt M4x30(With spring washer) (Chromate)	六角ボルト M4x30(バネ座金付) (クロメート)		
63		Domed cap nut M8(With washers) (Chromate)	六角袋ナット M8(平座金 バネ座金付) (クロメート)		

10G Pantograph drive G
枠駆動G

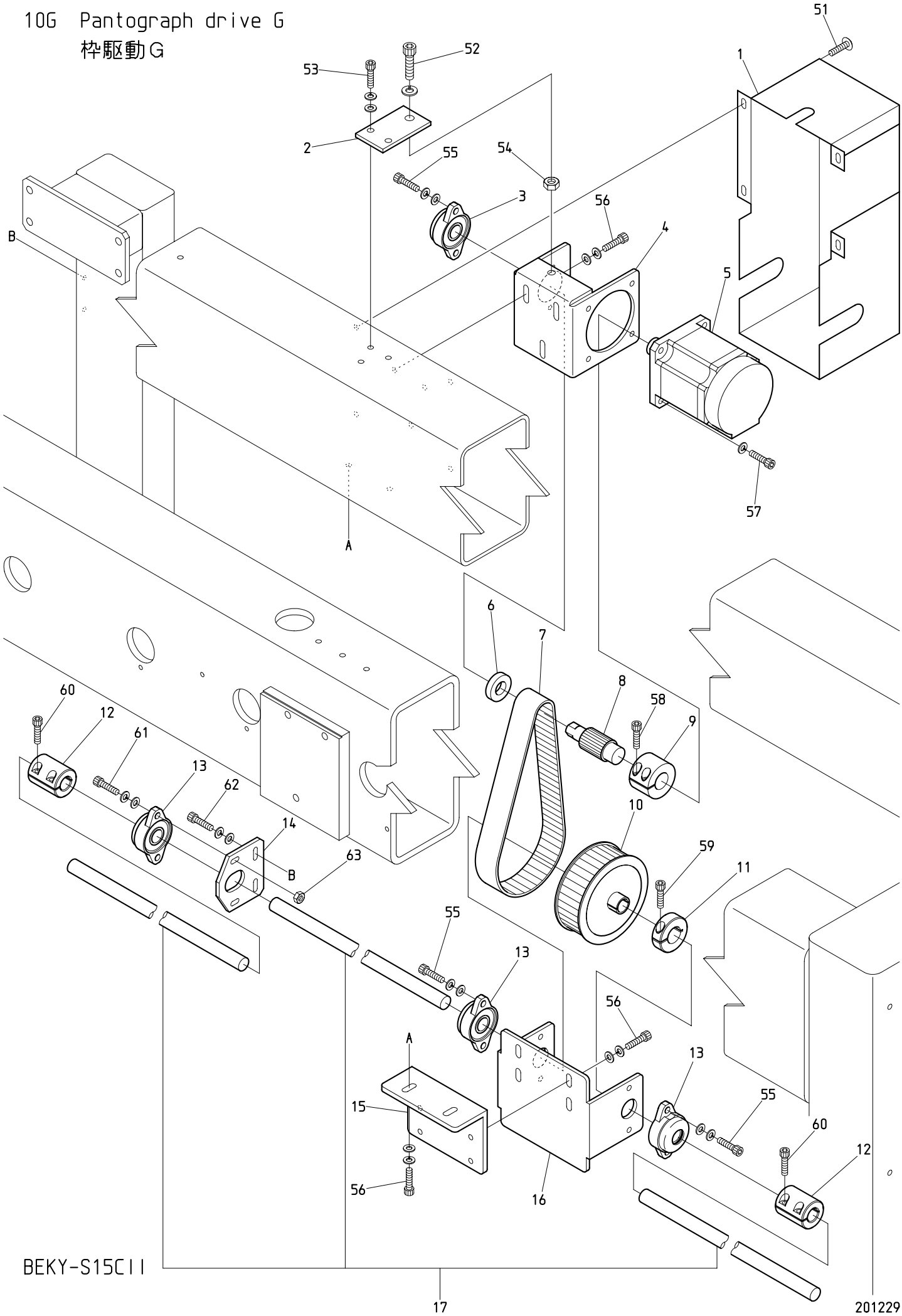

BEKY-S15CII

１０Ｇ　Pantograph drive G
枠駆動Ｇ

ITEM	ＬＩＳＴ No.	ＤＥＳＣＲＩＰＴＩＯＮ	部品名	Q'TY	ＮＯＴＥ
1	QJ480131	H-shaft servo unit cover(XY-CⅡ)	H軸サーボユニットカバー(XY-CⅡ)	1	
2	QJ480101	H-shaft tension plate(XY-CⅡ)	H軸テンションプレート(XY-CⅡ)	1	
3	A9011244	Bearing unit(UFL002D)	軸受ユニット(UFL002D)	1	
4	QJ480090	H-shaft servo motor mounting bracket(XY-CⅡ)	H軸サーボモーター取付ブラケット(XY-CⅡ)	1	
5	EDY00680	XY servo motor 600W(TS4613N1300E200)	XYサーボモーター600W(TS4613N1300E200)	1	
6	QV480040	Locator collar(Motor pulley)	位置決メカラー(モータープーリー)	1	
7	QJ480081	H-shaft drive timing belt(B300S5M530)	H軸駆動タイミングベルト(B300S5M530)	1	
8	QV480030	V-pantograph drive pulley(S5M-P15) Wide 30	枠駆動プーリー(S5M-P15) 幅30	1	
9	RF490080	Motor pulley connecting coupling	モータープーリ連結カップリング	1	
10	QV480020	V-pantograph drive pulley(S5M-P75) Wide 30	枠駆動プーリー(S5M-P60) 幅30	1	
11	NB0HH481980	φ19 clamp	φ19割リクランプ	1	
12	NB0HH481932	Pulse motor coupling	パルスモーターカップリング	1	
13	A9011243	Bearing unit(UFL002C)	軸受ユニット(UFL002C)	2	Except 8T P=520 8T P=520以外
				3	8T P=520
14	SJ480400	H connecting shaf support plate	H連結シャフト支エプレート	1	8T P=520
15	QJ480110	H-shaft support base(XY-CⅡ)	H軸サポートベース(XY-CⅡ)	1	
16	QJ480122	H-shaft support bracket(XY-CⅡ)	H軸サポートブラケット(XY-CⅡ)	1	
17	QJ480210E02520	H-pantograph connecting shaft(02CⅡ,P=520)	H枠連結シャフト(02CⅡ,P=520)	1	2T
	QJ480210E04380	H-pantograph connecting shaft(04CⅡ,P=380)	H枠連結シャフト(04CⅡ,P=380)	1	4T P=380
	QJ480210E04520	H-pantograph connecting shaft(04CⅡ,P=520)	H枠連結シャフト(04CⅡ,P=520)	1	4T P=520
	QJ480210E06380	H-pantograph connecting shaft(06CⅡ,P=380)	H枠連結シャフト(06CⅡ,P=380)	1	6T P=380
	QJ480210E06520	H-pantograph connecting shaft(06CⅡ,P=520)	H枠連結シャフト(06CⅡ,P=520)	1	6T P=520
	QJ480210E08380	H-pantograph connecting shaft(08CⅡ,P=380)	H枠連結シャフト(08CⅡ,P=380)	1	8T P=380
	QJ480210E08520	H-pantograph connecting shaft(08CⅡ,P=520)	H枠連結シャフト(08CⅡ,P=520)	1	8T P=520
51		Truss head screw M6x6	十字穴付トラス小ネジ M6x6		
52		Hex. socket head cap screw M8x45 (With spring washer)	六角穴付ボルト M8x45 (バネ座金付)		
53		Hex. socket head cap screw M6x12(With washers)	六角穴付ボルト M6x12(平座金 バネ座金付)		
54		Hex. nut M8	六角ナット M8		
55		Hex. socket head cap screw M5x12(With washers) (Black oxide finish)	六角穴付ボルト M5x12(平座金 バネ座金付) (黒染)		
56		Hex. socket head cap screw M6x15(With washers) (Black oxide finish)	六角穴付ボルト M6x15(平座金 バネ座金付) (黒染)		
57		Hex. socket head cap screw M6x18 (With spring washer) (Black oxide finish)	六角穴付ボルト M6x18 (バネ座金付) (黒染)		
58		Hex. socket head cap screw M5x16 (Black oxide finish)	六角穴付ボルト M5x16 (黒染)		
59		Hex. socket head cap screw M5x20 (Black oxide finish)	六角穴付ボルト M5x20 (黒染)		
60		Hex. socket head cap screw M5x14	六角穴付ボルト M5x14		
61		Hex. socket head cap screw M5x20(With washers)	六角穴付ボルト M5x20(平座金 バネ座金付)		8T P=520
62		Hex. socket head cap screw M5x15(With washers)	六角穴付ボルト M5x15(平座金 バネ座金付)		8T P=520
63		Hex. nut M5	六角ナット M5		8T P=520

10H Pantograph drive H
枠駆動H

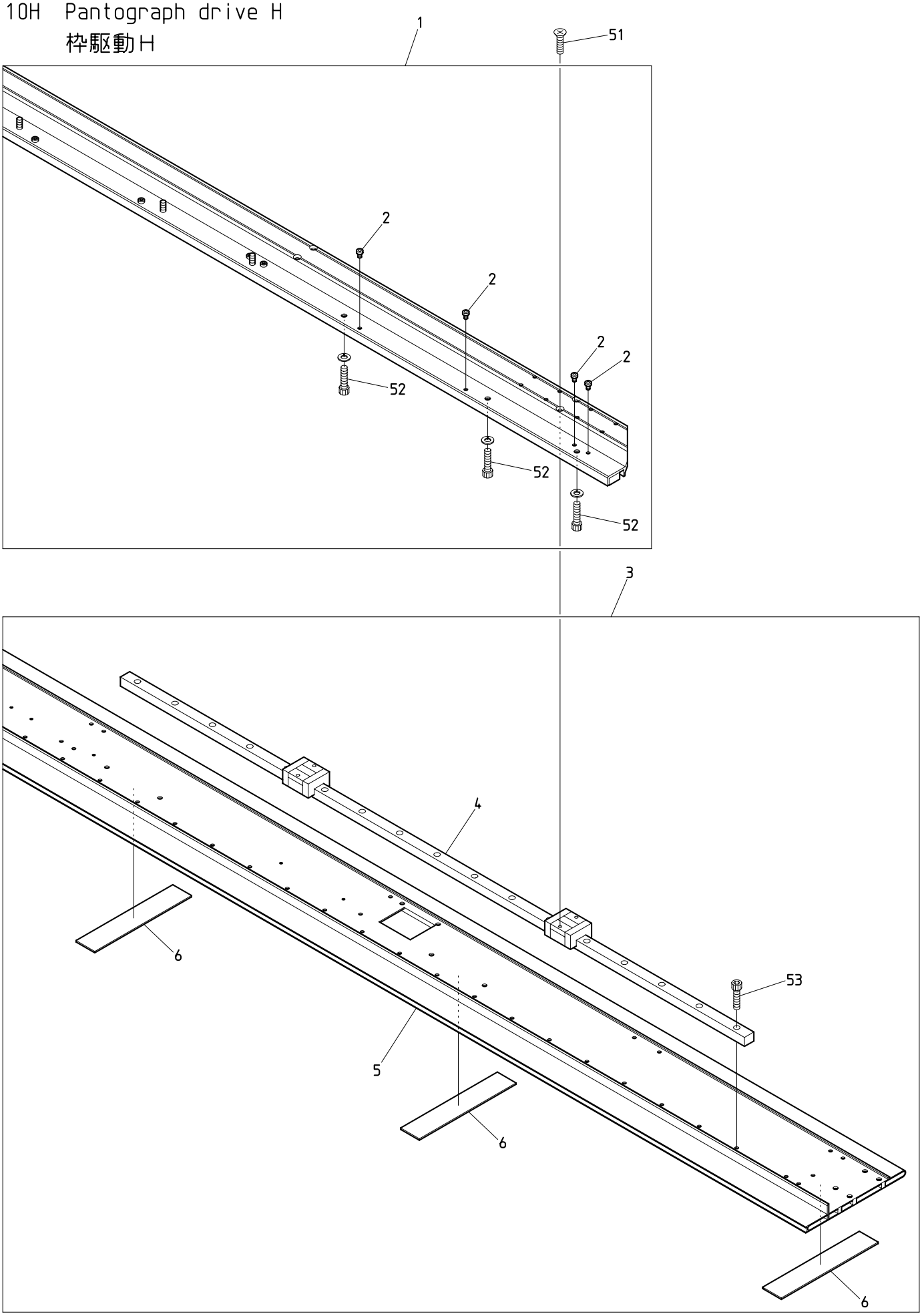

BEKY-S15CII

201230

１０Ｈ　Pantograph drive H　(H=Head Q'TY)

枠駆動Ｈ　(H=頭数)

ITEM	ＬＩＳＴ No.	ＤＥＳＣＲＩＰＴＩＯＮ	部品名	Q'TY	ＮＯＴＥ
1	SC481731	V-slide bracket for QS(For 2T) P=520	QS用Vスライドブラケット(2頭用) P=520	1	2T
	SC481741	V-slide bracket for QS(For 4T) P=380	QS用Vスライドブラケット(4頭用) P=380	1	4T P=380
	SC481752	V-slide bracket(04CII P=520)	Vスライドブラケット(04CII P=520)	1	4T P=520
	SC481761	V-slide bracket for QS(For 6T) P=380	QS用Vスライドブラケット(6頭用) P=380	1	6T P=380
	SC481772	V-slide bracket(KY-06CII P520)	Vスライドブラケット(KY-06CII P520)	1	6T P=520
	SC481781	V-slide bracket for QS(For 8T) P=380	QS用Vスライドブラケット(8頭用) P=380	1	8T P=380
	SJ480320	V-slide bracket(VY-08C P520)	Vスライドブラケット(VY-08C P520)	1	8T P=520
2	SC730670	Positioning pin(Correspondence QS)	位置決メピン(QS対応)	10	2T
				18	4T
				26	6T
				34	8T
3	SC481401	V-guide pantograph frame a'ssy(2T,P=520)	V案内枠フレームASSY(2頭用,P=520)	1set	2T
	SC480881	V-guide pantograph frame a'ssy(4T,P=380)	V案内枠フレームASSY(4頭用,P=380)	1set	4T P=380
	SC481203	V-guide pantograph frame a'ssy(04CII 520/520)	V案内枠フレームASSY(04CII 520/520)	1set	4T P=520
	SC480851	V-guide pantograph frame a'ssy(6T,P=380)	V案内枠フレームASSY(6頭用,P=380)	1set	6T P=380
	SC480804	V-guide pantograph frame a'ssy(06CII P=520)	V案内枠フレームASSY(06CII P=520)	1set	6T P=520
	SC481431	V-guide pantograph frame a'ssy(8T,P=380)	V案内枠フレームASSY(8頭,P=380)	1set	8T P=380
	SJ480300	V-guide pantograph frame a'ssy(08C,P=520)	V案内枠フレームASSY(08C,P=520)	1set	8T P=520
4	SC481290	LM guide(L=1540)	LMガイド(L=1540)	1	2T
	SC480870	LM guide(L=880)	LMガイド(L=880)	2	4T P=380
	SC481290	LM guide(L=1540)	LMガイド(L=1540)	1	4T P=520 right 4T P=520 右
	SJ480120	LM guide(L=1000)	LMガイド(L=1000)	1	4T P=520 left 4T P=520 左
	SC480820	LM guide(L=1120)	LMガイド(L=1120)	2	6T P=380
	SC481290	LM guide(L=1540)	LMガイド(L=1540)	1	6T P=520 center 6T P=520 中央
	SJ480120	LM guide(L=1000)	LMガイド(L=1000)	2	6T P=520 right and left 6T P=520 左右
	SC481540	LM guide(L=940)	LMガイド(L=940)	1	8T P=380 center 8T P=380 中央
	SC481550	LM guide(L=1060)	LMガイド(L=1060)	2	8T P=380 right and left 8T P=380 左右
	SC481290	LM guide(L=1540)	LMガイド(L=1540)	3	8T P=520
5	SC481241	V-guide pantograph frame(For 2T) P=520	V案内枠フレーム(2頭用) P=520	1	2T
	SC480861	V-guide pantograph frame(For 4T) P=380	V案内枠フレーム(4頭用) P=380	1	4T P=380
	SC481192	V-guide pantograph frame(04CII 520/520)	V案内枠フレーム(04CII 520/520)	1	4T P=520
	SC480841	V-guide pantograph frame(For 6T) P=380	V案内枠フレーム(6頭用) P=380	1	6T P=380
	SC480813	V-guide pantograph frame(06CII P=520)	V案内枠フレーム(06CII P=520)	1	6T P=520
	SC481501	V-guide pantograph frame(For 8T) P=380	V案内枠フレーム(8頭用) P=380	1	8T P=380
	SJ480310	V-guide pantograph frame(08C P=520)	V案内枠フレーム(08C P=520)	1	8T P=520
6	SC480830	V-guide felt(L=150)	V案内フェルト(L=150)	H+2	
51		Cross recessed countersunk head screw M4×10	十字穴付皿小ネジ M4×10		
52		Hex. socket head cap screw M6×18 (With spring washer)	六角穴付ボルト M6×18 (バネ座金付)		
53		Hex. socket head cap screw M4×15 (Black oxide finish)	六角穴付ボルト M4×15 (黒染)		

101 Pantograph drive I
枠駆動 I

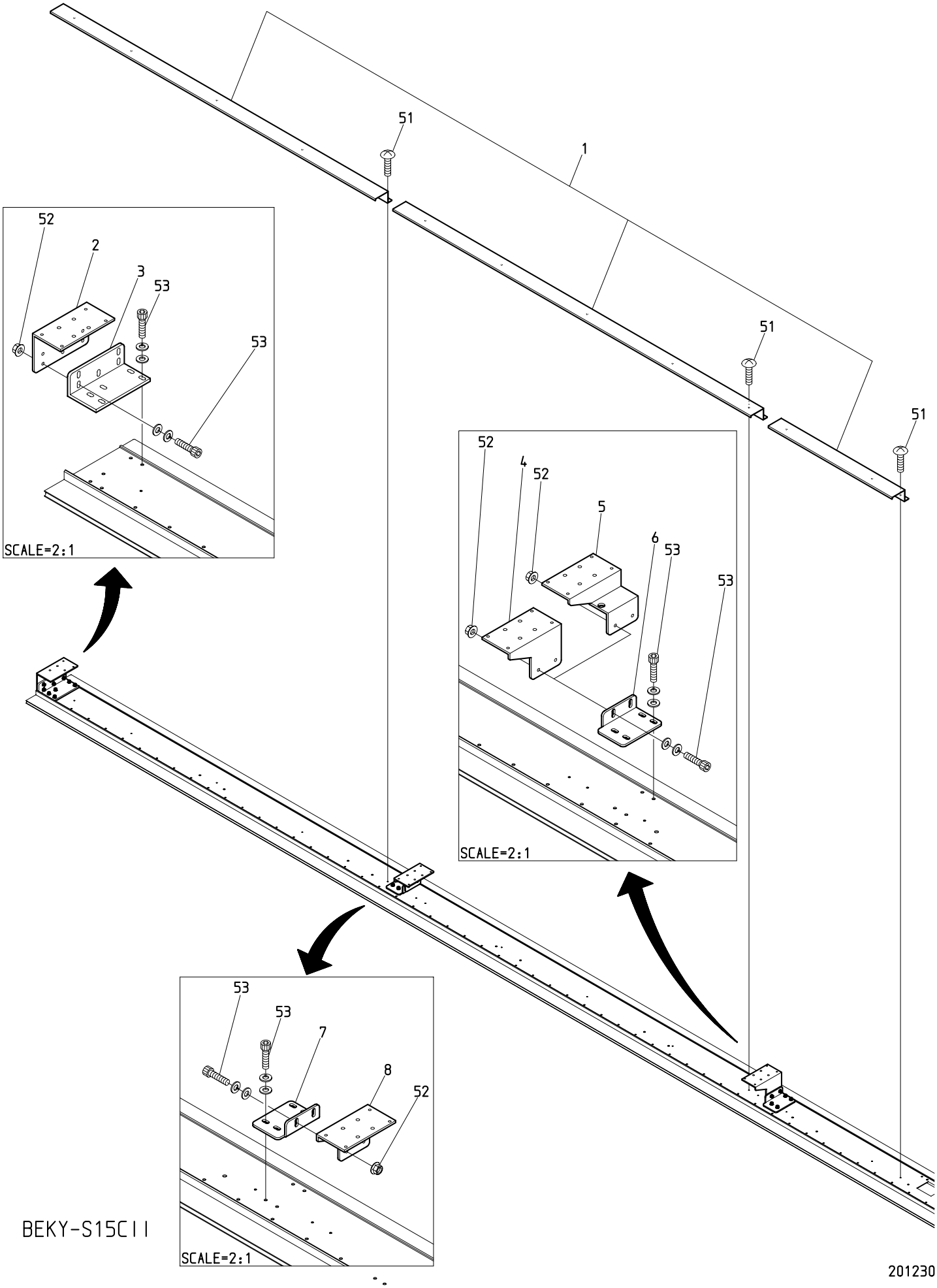

BEKY-S15CII

201230

１０Ｉ　Pantograph drive Ｉ

枠駆動Ｉ

ITEM	ＬＩＳＴ No.	ＤＥＳＣＲＩＰＴＩＯＮ	部品名	Q'TY	ＮＯＴＥ
1	SC481301	V-cover set(2T,P=520)	Vカバーセット(2頭,P=520)	1set	2T
	SC481651	V-cover set(4T,P=380)	Vカバーセット(4頭,P=380)	1set	4T P=380
	SC481213	V-cover set(KY-04CII,P520)	Vカバーセット(KY-04CII,P520)	1set	4T P=520
	SC481571	V-cover set(6T,P=380)	Vカバーセット(6頭,P=380)	1set	6T P=380
	SC481093A0	V-cover set(KY-06CII,P520)	Vカバーセット(KY-06CII,P520)	1set	6T P=520
	SC481462B0	V-cover set(Y9/S15-head) 08C P=380	Vカバーセット(Y9/S15頭部) 08C P=380	1set	8T P=380
	SJ480342	V-cover set(08C P=520)	Vカバーセット(08C P=520)	1set	8T P=520
2	SC480130	Guide base(L)	ガイドベース(L)	1	
3	SC480090	Guide stay(L)	ガイドステー(L)	1	
4	SC480140	Guide base(RC)	ガイドベース(RC)	1	Except 8T P=380 8T P=380以外
5	SC480140YN	Guide base(RC) YN-C08	ガイドベース(RC) YN-C08	1	8T P=380
6	SC480100	Guide stay(RC)	ガイドステー(RC)	1	4T P=380/6T P=380/8T P=380
	QJ480290	Guide stay(RC) KY-CII	ガイドステー(RC) KY-CII	1	4T P=520/6T P=520
	SC480380	Guide stay(RC) VY-C	ガイドステー(RC) VY-C	1	8T P=520
7	QJ480300	Guide stay(LC) KY-CII	ガイドステー(LC) KY-CII	1	6T P=520
	SC480110	Guide stay(LC)	ガイドステー(LC)	1	8T P=380
	SC480390	Guide stay(LC) VY-C	ガイドステー(LC) VY-C	1	8T P=520
8	SC480150	Guide base(LC)	ガイドベース(LC)	1	6T/8T
51		Truss head screw M3x6(Chromate)	十字穴付トラス小ネジ M3x6(クロメート)		
52		Hex. nut with flange M4	フランジ付六角ナット M4		
53		Hex. socket head cap screw M4x12(With washers) (With adhesion)	六角穴付ボルト M4x12(平座金 バネ座金付) (接着剤付)		

10J Pantograph drive J
枠駆動 J

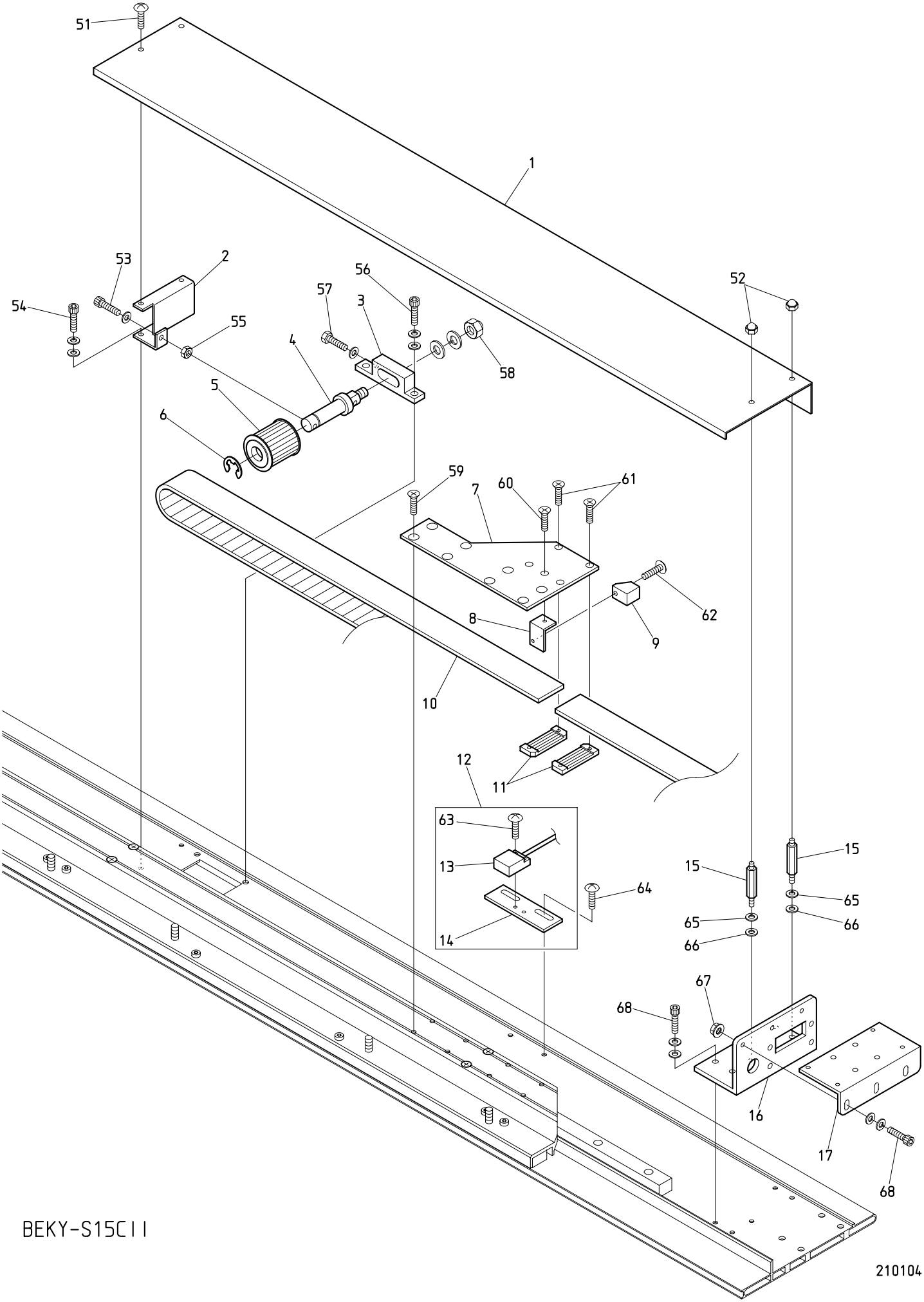

BEKY-S15CII

１０Ｊ　Pantograph drive J

枠駆動Ｊ

ITEM	ＬＩＳＴ No.	ＤＥＳＣＲＩＰＴＩＯＮ	部品名	Q'TY	ＮＯＴＥ
1	SC481062	V-guide drive cover(ST=520)	V案内駆動カバー(ST=520)	1	P=520
	SC481452	V-guide drive cover(ST=380)	V案内駆動カバー(ST=380)	1	P=380
2	SJ480200	Pulley tension support stay(V-side)	プーリーテンション補助ステー(V側)	1	
3	SJ480090	V-pulley bracket	Vプーリーブラケット	1	
4	HH481991	Timing pulley shaft	従動プーリーシャフト	1	
5	SC480010	Pantograph drive pulley(Front) NOK	枠駆動プーリー(前) NOK	1	
6	A9012052	E type retaining ring(φ10)	E型止メ輪(φ10)	1	
7	SC480260	V-guide base plate	Vガイドベースプレート	1	
8	SC480190	V-side magnet mounting bracket a'ssy	V側マグネット取付ブラケットASSY	1	
9	A9052030	Magnet M-102A-02	マグネット M-102A-02	1	
10	SC480020	Timing belt MA5	タイミングベルト MA5	1	
11	HP482940	Timing belt set rack(5M)	タイミングベルト押エラック(5M)	2	
12	SC480201	V-side origin sensor bracket a'ssy	V側原点センサーブラケットASSY	1set	
13	A9052031	Switch(MH-601AM)	磁気記憶近接スイッチ(MH-601AM)	1	
14	SC481720	V-side origin sensor bracket	V側原点センサーブラケット	1	
15	SC481120	V-guide cover stad A	V案内カバースタッド A	2	
16	SC480080	Guide stay(R)	ガイドステー(R)	1	
17	SC480120	Guide base(R)	ガイドベース(R)	1	
51		Truss head screw M4x6(Chromate)	十字穴付トラス小ネジ M4x6(クロメート)		
52		Domed cap nut M4	六角袋ナット M4		
53		Hex. socket head cap screw M4x40(With washers) (Black oxide finish)	六角穴付ボルト M4x40(平座金 バネ座金付) (黒染)		
54		Hex. socket head cap screw M4x10(With washers)	六角穴付ボルト M4x10(平座金 バネ座金付)		
55		Hex. nut M4	六角ナット M4		
56		Hex. socket head cap screw M5x15(With washers) (Black oxide finish)	六角穴付ボルト M5x15(平座金 バネ座金付) (黒染)		
57		Hex. head bolt M4x25(With plain washer)	六角ボルト M4x25(平座金付)		
58		Domed cap nut M8(With washers)	六角袋ナット M8(平座金 バネ座金付)		
59		Cross recessed countersunk head screw M4x6	十字穴付皿小ネジ M4x6		
60		Cross recessed countersunk head screw M3x8	十字穴付皿小ネジ M3x8		
61		Cross recessed countersunk head screw M3x10	十字穴付皿小ネジ M3x10		
62		Truss head screw M3x8	十字穴付トラス小ネジ M3x8		
63		Truss head screw M3x8(SUS)	十字穴付トラス小ネジ M3x8(SUS)		
64		Truss head screw M4x8	十字穴付トラス小ネジ M4x8		
65		Spring washer nominal size 4	バネ座金 呼ビ4		
66		Plain washer nominal size 4	平座金 呼ビ4		
67		Hex. nut with flange M4	フランジ付六角ナット M4		
68		Hex. socket head cap screw M4x12(With washers) (With adhesion)	六角穴付ボルト M4x12(平座金 バネ座金付) (接着剤付)		

10K Pantograph drive K
枠駆動K

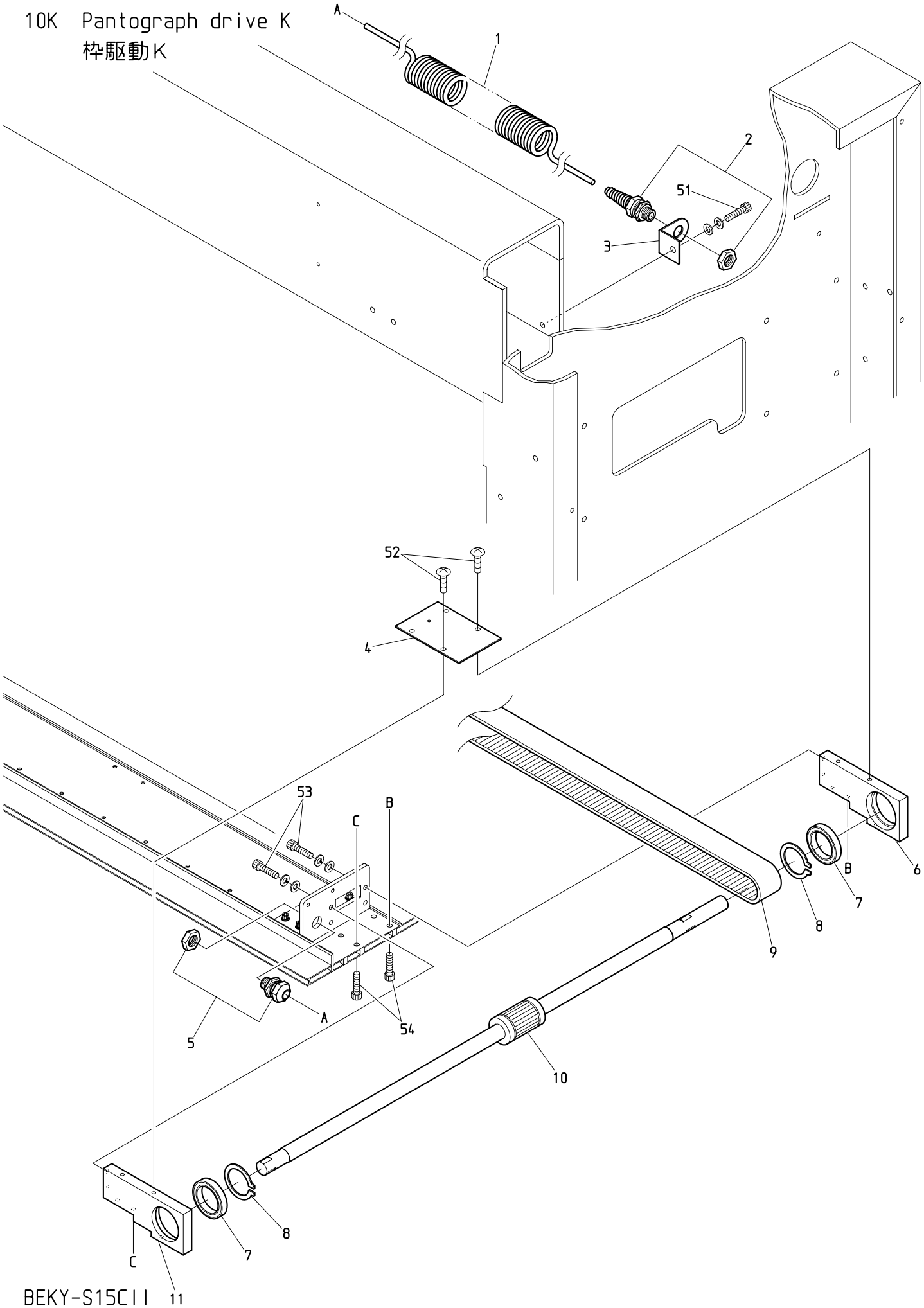

BEKY-S15CII

210104

１０Ｋ　Pantograph drive K

枠駆動Ｋ

ITEM	ＬＩＳＴ No.	ＤＥＳＣＲＩＰＴＩＯＮ	部品名	Q'TY	ＮＯＴＥ
1	A9068151	Curl cord(Compact machine) VY-C	カールコード(コンパクト機) VY-C	1	
2	A9068152	Super seal(NW-7S-P)	スーパーシール(NW-7S-P)	1	
3	SC480290	Bracket for electrical cable	電線用ブラケット	1	
4	SC480230	V-slide block plate	Vスライドブロックプレート	1	
5	A9068153	Super seal(NW-7S)	スーパーシール(NW-7S)	1	
6	SC480311	V-slide block L	VスライドブロックL	1	
7	A9010137	Bearing(6806ZZ)	ベアリング(6806ZZ)	2	
8	A9012401	Stop ring S-30	ストップリング S-30	2	
9	SC480020	Timing belt MA5	タイミングベルト MA5	1	
10	SJ480050	Ball spline LT + pulley(S5M) DYHE	ボールスプラインLT＋プーリ(S5M) DYHE	1	
11	SC480301	V-slide block R	VスライドブロックR	1	
51		Hex. socket head cap screw M6x15(With washers) (Chromate)	六角穴付ボルト M6x15(平座金 バネ座金付) (クロメート)		
52		Truss head screw M4x8	十字穴付トラス小ネジ M4x8		
53		Hex. socket head cap screw M4x10(With washers)	六角穴付ボルト M4x10(平座金 バネ座金付)		
54		Hex. socket head cap screw M4x12	六角穴付ボルト M4x12		

10L Pantograph drive L
枠駆動L

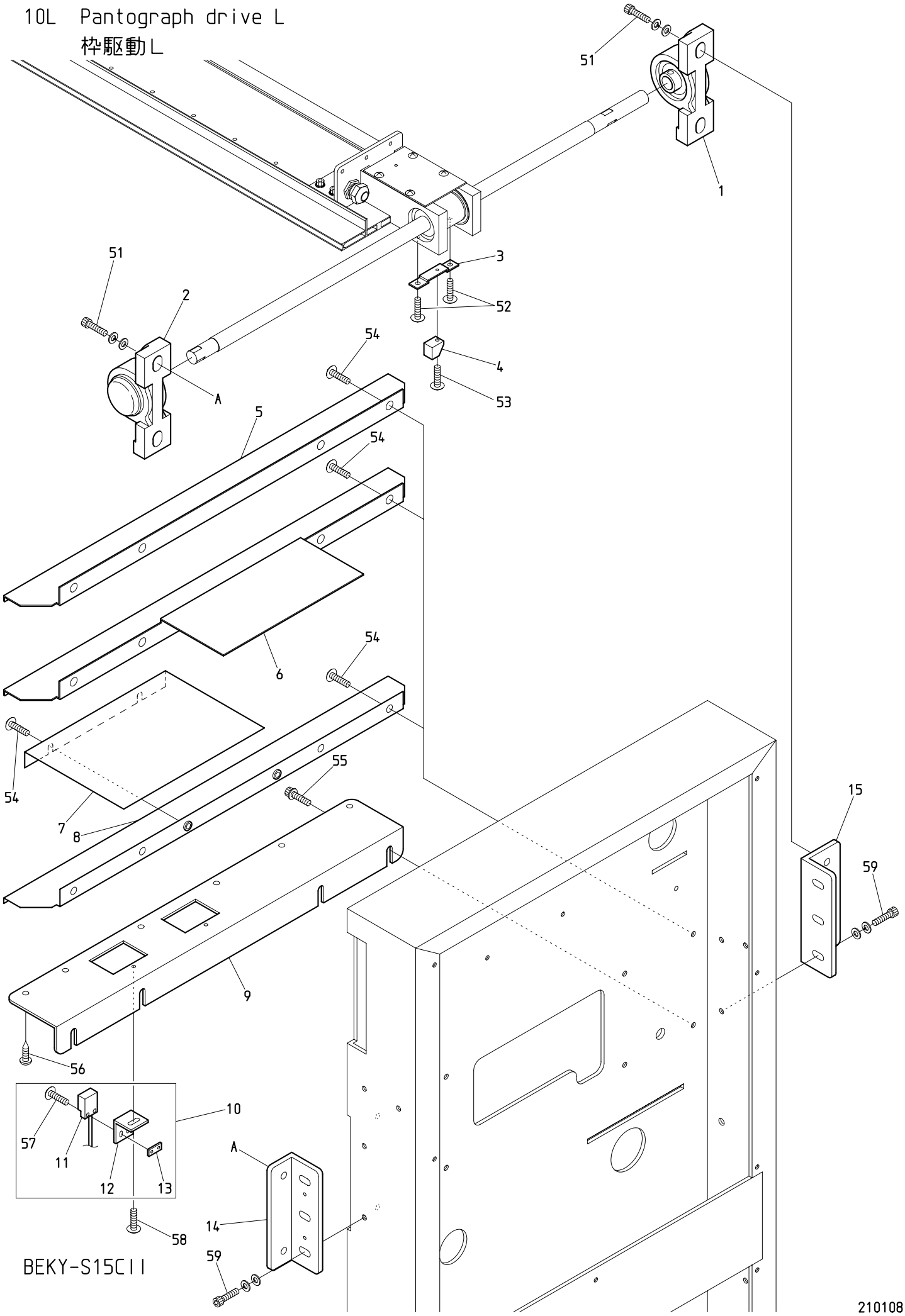

１０Ｌ　Pantograph drive L

枠駆動Ｌ

ITEM	ＬＩＳＴ No.	ＤＥＳＣＲＩＰＴＩＯＮ	部品名	Q'TY	ＮＯＴＥ
1	A9011128	Pillow unit(UCP202E4)	ピローユニット(UCP202E4)	1	
2	A9011242	Pillow unit(UCP202DE4)	ピローユニット(UCP202DE4)	1	
3	SC480241	V-slide block bar	Vスライドブロックバー	1	
4	A9052030	Magnet M-102A-02	マグネット M-102A-02	1	
5	SJ250060	V-spline cover(DYHE)	Vスプラインカバー(DYHE)	1	2T/4T
6	SJ250090	V-spline cover(DYHE) for 6・8 heads	Vスプラインカバー(DYHE) 6・8頭用	1	6T P=380/6T P=520/8T P=380
7	QJ250410	V-spline cover,Side(XY-08CⅡ P520)	Vスプラインカバー,サイド(XY-08CⅡ P520)	1	8T P=520
8	QJ250400	V-spline cover,Main body(XY-08CⅡ P520)	Vスプラインカバー,本体(XY-08CⅡ P520)	1	8T P=520
9	JZ140020	R-side stand table support(Mk8)	R側スタンドテーブル受ケ(Mk8)	1	
10	SC480181	H-side origin sensor bracket a'ssy	H側原点センサーブラケットASSY	1	
11	A9052031	Switch(MH-601AM)	磁気記憶近接スイッチ(MH-601AM)	1	
12	SC481710	H-side origin sensor bracket	H側原点センサーブラケット	1	
13	RF450041	Origin sensor mounting nut	原点センサー取付ナット	1	
14	QJ480040	Spline bearing bracket,front(S-head,A3)	スプライン軸受ブラケット,前(S頭部,A3)	1	2T/4T
	SC480070	Spline bearing bracket	スプライン軸受ブラケット	1	6T/8T
15	SC480070	Spline bearing bracket	スプライン軸受ブラケット	1	
51		Hex. socket head cap screw M8x25(With washers) (Black oxide finish)	六角穴付ボルト M8x25(平座金 バネ座金付) (黒染)		
52		Truss head screw M4x8	十字穴付トラス小ネジ M4x8		
53		Truss head screw M3x8	十字穴付トラス小ネジ M3x8		
54		Truss head screw M6x10	十字穴付トラス小ネジ M6x10		
55		Hex. socket head cap screw with flange M6x12 (Chromate)	フランジ付六角穴付ボルト M6x12 (クロメート)		
56		Self drilling tapping screw φ5x19	ドリリングタッピンネジ φ5x19		
57		Truss head screw M3x12(SUS)	十字穴付トラス小ネジ M3x12(SUS)		
58		Truss head screw M4x10	十字穴付トラス小ネジ M4x10		
59		Hex. socket head cap screw M6x18(With washers)	六角穴付ボルト M6x18(平座金 バネ座金付)		

10M Pantograph drive M
枠駆動M

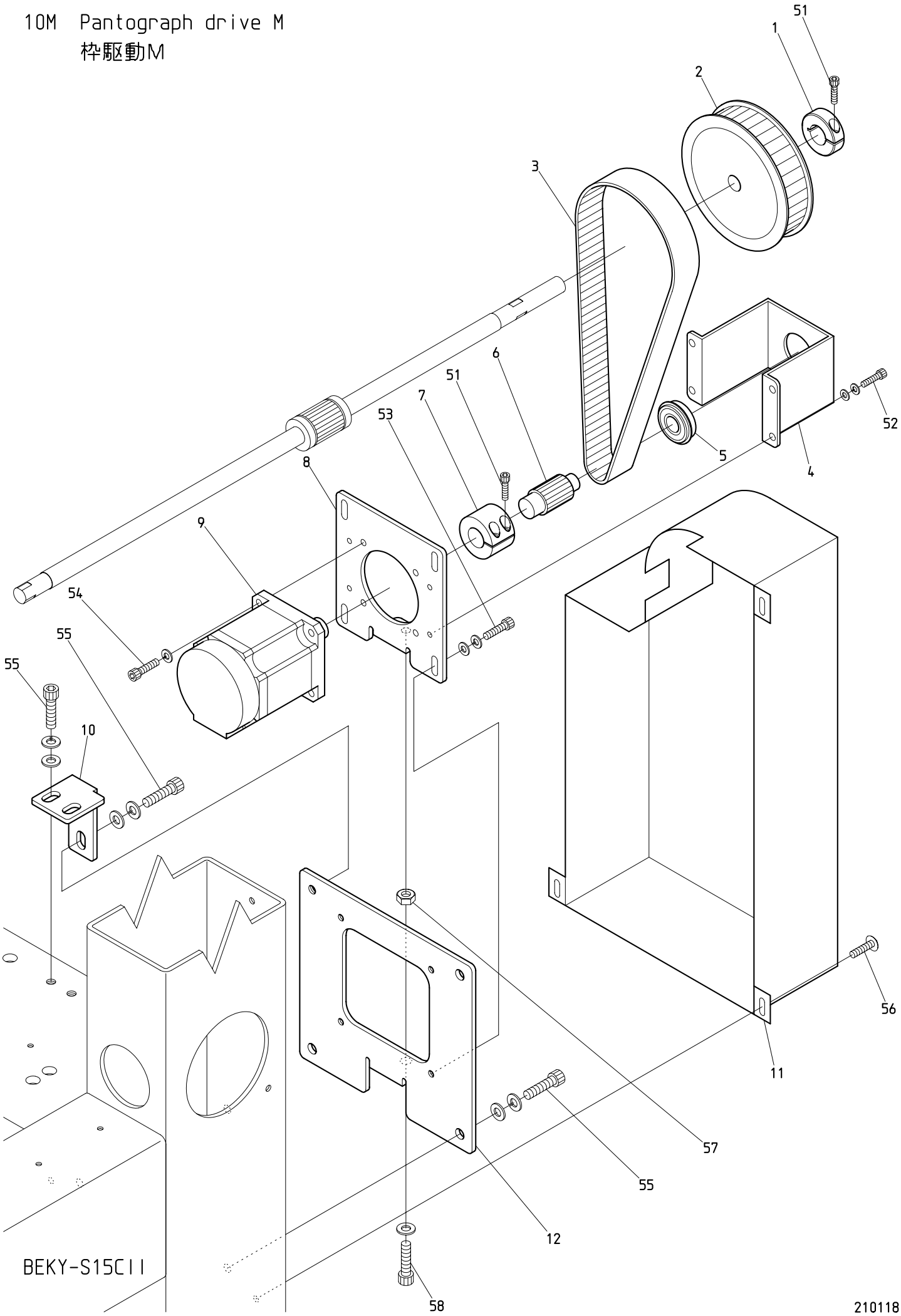

１０Ｍ　Pantograph drive M

枠駆動Ｍ

ITEM	ＬＩＳＴ No.	ＤＥＳＣＲＩＰＴＩＯＮ	部品名	Q'TY	ＮＯＴＥ
1	HH481980	φ19 clamp	φ19割リクランプ	1	
2	QJ480140	V-shaft drive pulley(S5M-P75) Wide 25	V軸駆動プーリー(S5M-P75) 幅25	1	
3	QJ480151	V-shaft drive timing belt(B250S5M750)	V軸駆動タイミングベルト(B250S5M750)	1	
4	QJ480180	V-shaft servo bearing bracket(XY-CⅡ)	V軸サーボ軸受ブラケット(XY-CⅡ)	1	
5	A9010143	Ball bearing with snap ring(6202ZZNR)	ボールベアリング 止メ輪付(6202ZZNR)	1	
6	QJ480200	V-shaft motor pulley(S5M-P15) XY-CⅡ	V軸モータープーリー(S5M-P15) XY-CⅡ	1	
7	RF490080	Motor pulley connecting coupling	モータープーリ連結カップリング	1	
8	QJ480170	V-shaft servo motor mounting plate(XY-CⅡ)	V軸サーボモーター取付プレート(XY-CⅡ)	1	
9	EDY00680	XY servo motor 600W(TS4613N1300E200)	XYサーボモーター600W(TS4613N1300E200)	1	
10	JZ480020	Servo base holding fitting(Mk8) KY-CII	サーボベース保持金具(Mk8) KY-CII	1	
11	QJ480190	V-shaft servo unit cover(XY-CⅡ)	V軸サーボユニットカバー(XY-CⅡ)	1	
12	JZ480010	V-shaft servo unit base(Mk8) KY-CII	V軸サーボユニットベース(Mk8) KY-CII	1	
51		Hex. socket head cap screw M5x20 (Black oxide finish)	六角穴付ボルト M5x20 (黒染)		
52		Hex. socket head cap screw M5x10(With washers)	六角穴付ボルト M5x10(平座金 バネ座金付)		
53		Hex. socket head cap screw M6x15(With washers)	六角穴付ボルト M6x15(平座金 バネ座金付)		
54		Hex. socket head cap screw M6x18 (With spring washer)	六角穴付ボルト M6x18 (バネ座金付)		
55		Hex. socket head cap screw M8x20(With washers)	六角穴付ボルト M8x20(平座金 バネ座金付)		
56		Truss head screw M6x8	十字穴付トラス小ネジ M6x8		
57		Hex. nut M8 I	六角ナット M8 1種		
58		Hex. socket head cap screw M8x40 (With plain washer)	六角穴付ボルト M8x40 (平座金付)		

11A Control A
制御A

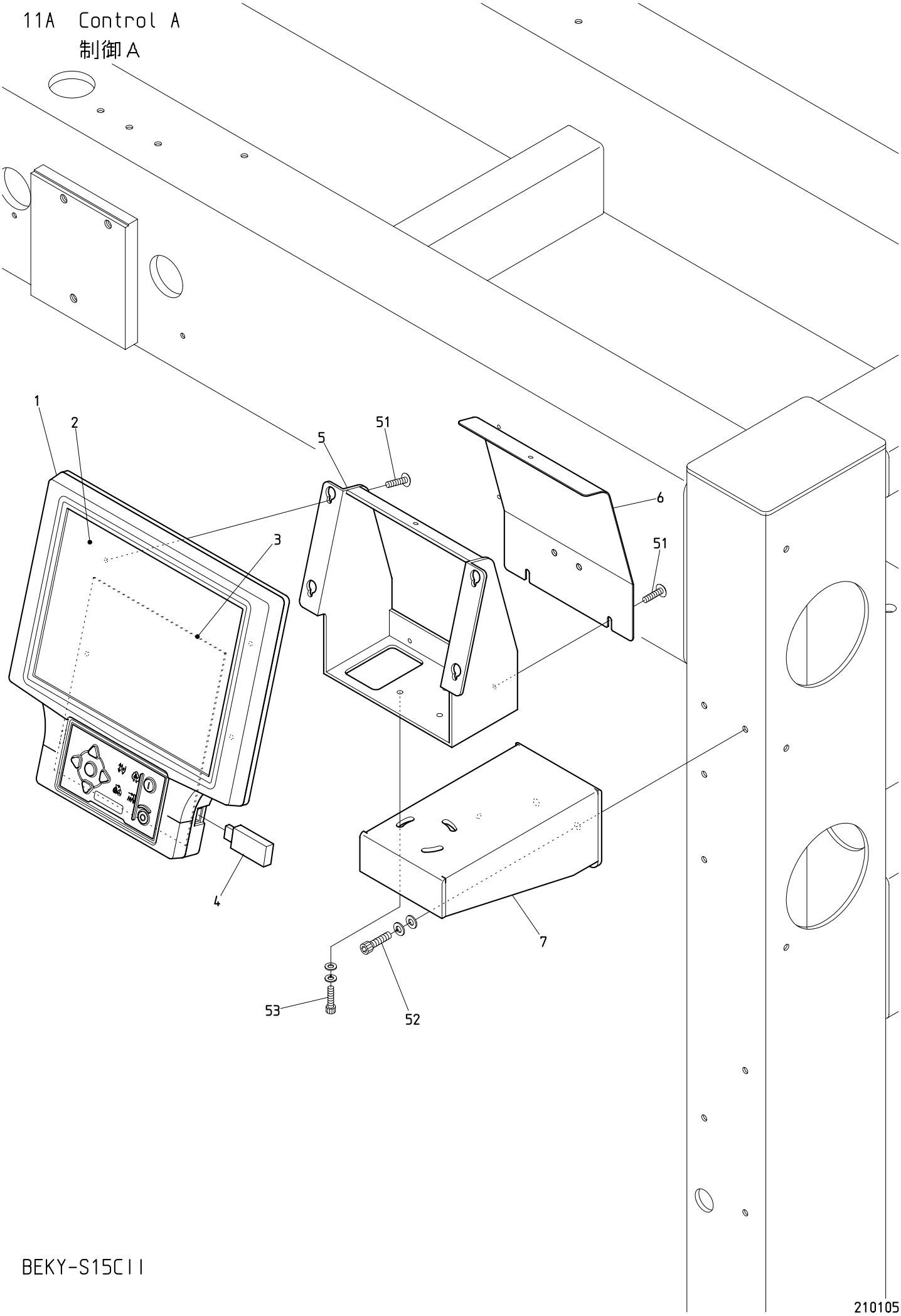

BEKY-S15CII

210105

１１Ａ　Control A

制御Ａ

ITEM	ＬＩＳＴ No.	ＤＥＳＣＲＩＰＴＩＯＮ	部品名	Q'TY	ＮＯＴＥ
1	EAY144A1	KS automat controller	KSオートマット	1set	
2	EDY00970	Color LCD with touch panel(TCG104SVL)	タッチパネル付カラーLCD(TCG104SVL)	1	
3	EBY03830	A1611 CPU board	A1611 CPUボード	1	
4	A9054067	USB-memory 16GB(RUF3-K16GB)	USBメモリ 16GB(RUF3-K16GB)	1	
5	JZ510020	Automat bracket(KY-C)	オートマットブラケット(KY-C)	1	
6	JZ510030	Automat bracket cover(KY-C)	オートマットブラケットカバー(KY-C)	1	
7	JZ510010	Controler fixed base(KY-C)	コントローラー取付台(KY-C)	1	
51		Truss head screw M4x10	十字穴付トラス小ネジ M4x10		
52		Hex. socket head cap screw M6x15(With washers)	六角穴付ボルト M6x15(平座金 バネ座金付)		
53		Hex. socket head cap screw M5x12(With washers)	六角穴付ボルト M5x12(平座金 バネ座金付)		

11B Control B
制御B

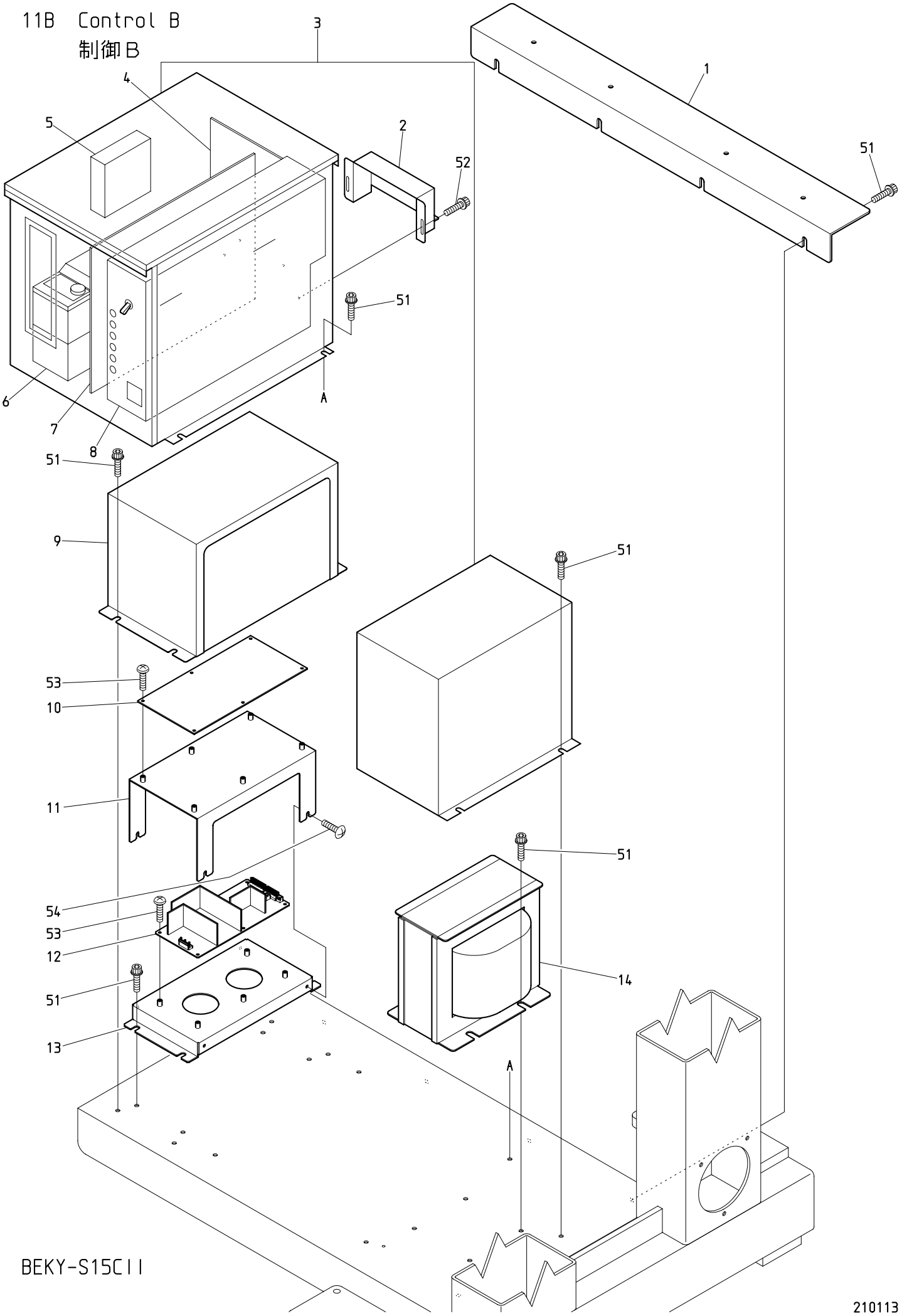

BEKY-S15CII

210113

１１Ｂ　Control B

制御Ｂ

ITEM	ＬＩＳＴ No.	ＤＥＳＣＲＩＰＴＩＯＮ	部品名	Q'TY	ＮＯＴＥ
1	JZ250040	Wiring duct stay(Mk8) KY-CⅡ	配線ダクトステー(Mk8) KY-CⅡ	1	6T/8T
2	PN510001	Driver cable cover hold	ドライバーケーブルカバー押エ	1	
3	EAY171A2	UAD-20B KY driver	UAD-20B KYドライバ	1set	
4	EBY03640	B1310 back board	B1310 バックボード	1	
5	EDY00751	DC fan 9A0812L402(For UAD20/21)	DCファン 9A0812L402(UAD20/21用)	1	
6	EBY03470	B1250 750W inverter(FR-D720-0.75Kw)	B1250 750Wインバータ(FR-D720-0.75Kw)	1	
7	EBY03243	AC servo unit 8454+B1140 SH board	ACサーボユニット 8454+B1140 SHボード	1	
	EBY03202	8454 AC servo board	8454 ACサーボ基板	1	
	EBY02411	B1140 SH board	B1140 SHボード	1	
8	EBY03761	B1620A control unit(With brake)	B1620A コントロールユニット(ブレーキ付)	1	
9	JZ510120	Electric equipment(Mk8 thread cut)	電装品カバー(Mk8糸切り)	1	
10	EBY03910	F1310 MK8 driver board	F1310 MK8ドライバボード	1	
11	JZ510110	Driver board base(Mk8)	ドライバー基板ベース(Mk8)	1	
12	EDY01170	Switching power supply(SWK240P-48) Sanken	スイッチング電源(SWK240P-48) サンケン	1	
13	JZ510100	Switching power supply base(Mk8･240W)	スイッチング電源ベース(Mk8･240W)	1	
14	EAY126A3	XY servo 1P transformer(T1508)	XYサーボ 1Pトランス(T1508)	1	2T/4T P=380/4T P=520 6T P=520/8T P=380
	EAY127A3	XY servo 3P transformer(T1509)	XYサーボ 3Pトランス(T1509)	1	6T P=380/8T P=520
	EAY160A3	ETL-compliant KY servo 1P transformer(T1512A)	ETL対応 KY 1Pトランス(T1512A)	1	
51		Hex. socket head cap screw with flange M6x12	フランジ付六角穴付ボルト M6x12		
52		Hex. socket head cap screw with flange M3x6	フランジ付六角穴付ボルト M3x6		
53		Truss head screw M3x6(Chromate)	十字穴付トラス小ネジ M3x6(クロメート)		
54		Truss head screw M4x6(Chromate)	十字穴付トラス小ネジ M4x6(クロメート)		

11C-1 Control C (2T/4T)
制御Ｃ（２Ｔ／４Ｔ）

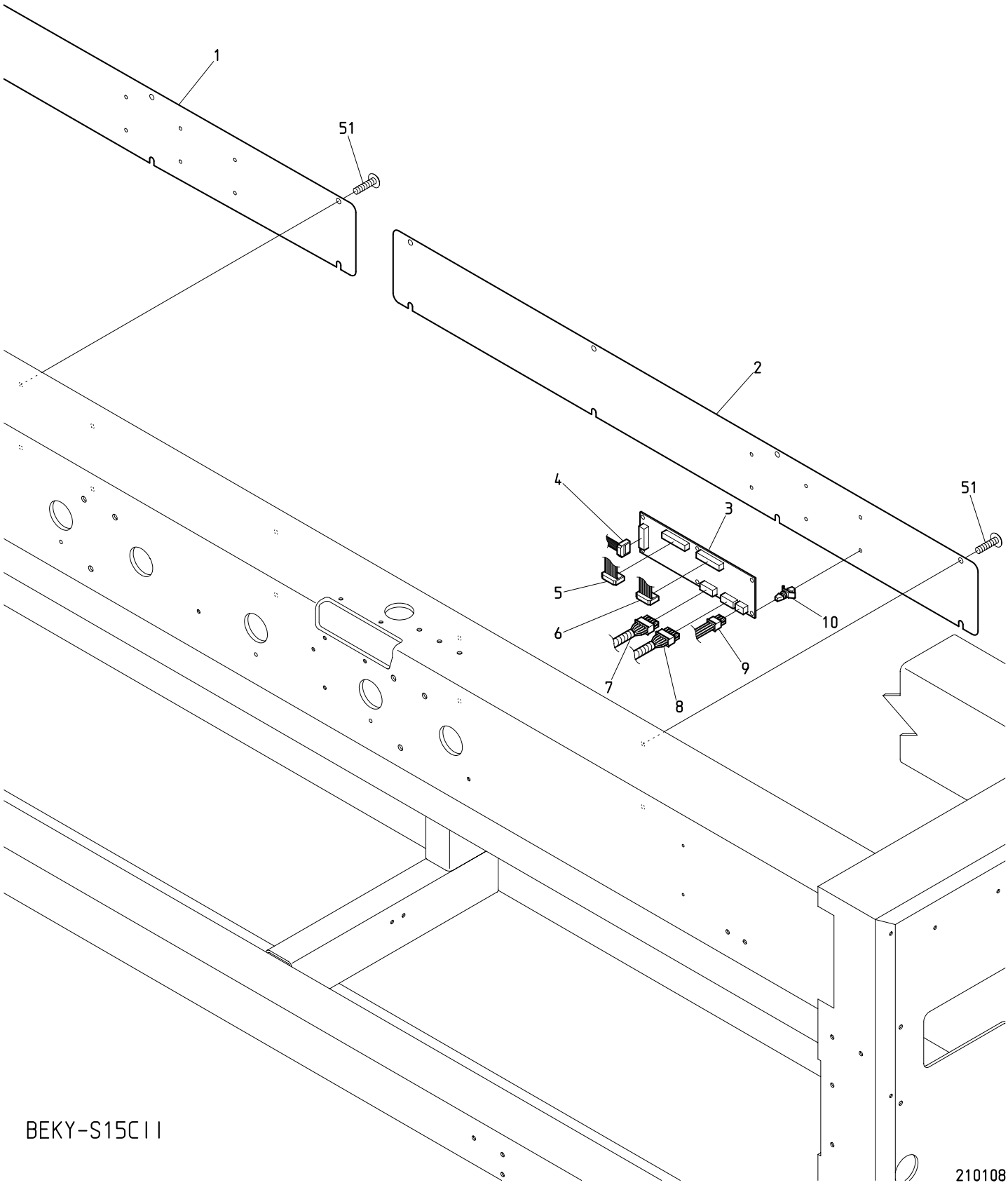

１１Ｃ－１　Control C (2T/4T)

制御Ｃ（２Ｔ／４Ｔ）

ITEM	ＬＩＳＴ No.	ＤＥＳＣＲＩＰＴＩＯＮ	部品名	Q'TY	ＮＯＴＥ
1	QJ250030	Bridge cover(BEXY-02C) without hole	ブリッジカバー(BEXY-02C) 穴無シ	1	2T
	QJ250070	Bridge cover(XY-04C P380) with hole	ブリッジカバー(XY-04C P380) 穴有リ	1	4T P=380
	QJ250040	Bridge cover(XY-04C P520) with hole	ブリッジカバー(XY-04C P520) 穴有リ	1	4T P=520
2	QJ250020	Bridge cover(BEXY-02C) with hole	ブリッジカバー(BEXY-02C) 穴有リ	1	2T
	QJ250070	Bridge cover(XY-04C P380) with hole	ブリッジカバー(XY-04C P380) 穴有リ	1	4T P=380
	QJ250040	Bridge cover(XY-04C P520) with hole	ブリッジカバー(XY-04C P520) 穴有リ	1	4T P=520
3	EBY03920	C1113 KS 2-head duct board	C1113 KS 2頭ダクトボード	1	2T
				2	4T
4	2DJZ0102A0	CAN cable(Mk8) KY-01CII/02CII	CANケーブル(Mk8) KY-01CII/02CII	1	2T
	2DJZ041000A0	CAN cable(Mk8) KY-04CII,CP1000	CANケーブル(Mk8) KY-04CII,CP1000	1	4T P=380
	2DJZ041250A0	CAN cable(Mk8) KY-04CII,CP1250	CANケーブル(Mk8) KY-04CII,CP1250	1	4T P=520
5	EP535860	K2074 16 pin flat cable 900L(Braid)	K2074 16芯フラットケーブル900L(編組)	1	2T
				2	4T
6	EP535940	16 pin flat cable 1500L(Braid)	16芯フラットケーブル1500L(編組)	1	2T
	EP535860	K2074 16 pin flat cable 900L(Braid)	K2074 16芯フラットケーブル900L(編組)	2	4T P=380
	EP535940	16 pin flat cable 1500L(Braid)	16芯フラットケーブル1500L(編組)	2	4T P=520
7	RD510030	Between head and duct harness(BEMAX)	ヘッド,ダクト間ハーネス(BEMAX)	1	2T
	SG510000	Middle harness・Z12(Between duct and head)	中間ハーネス・Z12(ダクト-ヘッド間)	2	4T P=380
	RD510030	Between head and duct harness(BEMAX)	ヘッド,ダクト間ハーネス(BEMAX)	2	4T P=520
8	SG510000	Middle harness・Z12(Between duct and head)	中間ハーネス・Z12(ダクト-ヘッド間)	1	2T
				2	4T
9	2KQJ01020	Duct board harness(BEXY-01C/02C)	ダクト基板ハーネス(BEXY-01C/02C)	1	2T
	2KQJ04380	Duct board harness(BEXY-04C,P=380)	ダクト基板ハーネス(BEXY-04C,P=380)	1	4T P=380
	2KQJ04520	Duct board harness(BEXY-08C,P=520)	ダクト基板ハーネス(BEXY-08C,P=520)	1	4T P=520
10	A9068048	Locking guard spacer	ロッキングカードスペーサー	6	2T
				12	4T
51		Truss head screw M6x10	十字穴付トラス小ネジ M6x10		

11C-2 Control C (6T/8T)
制御C（６Ｔ／８Ｔ）

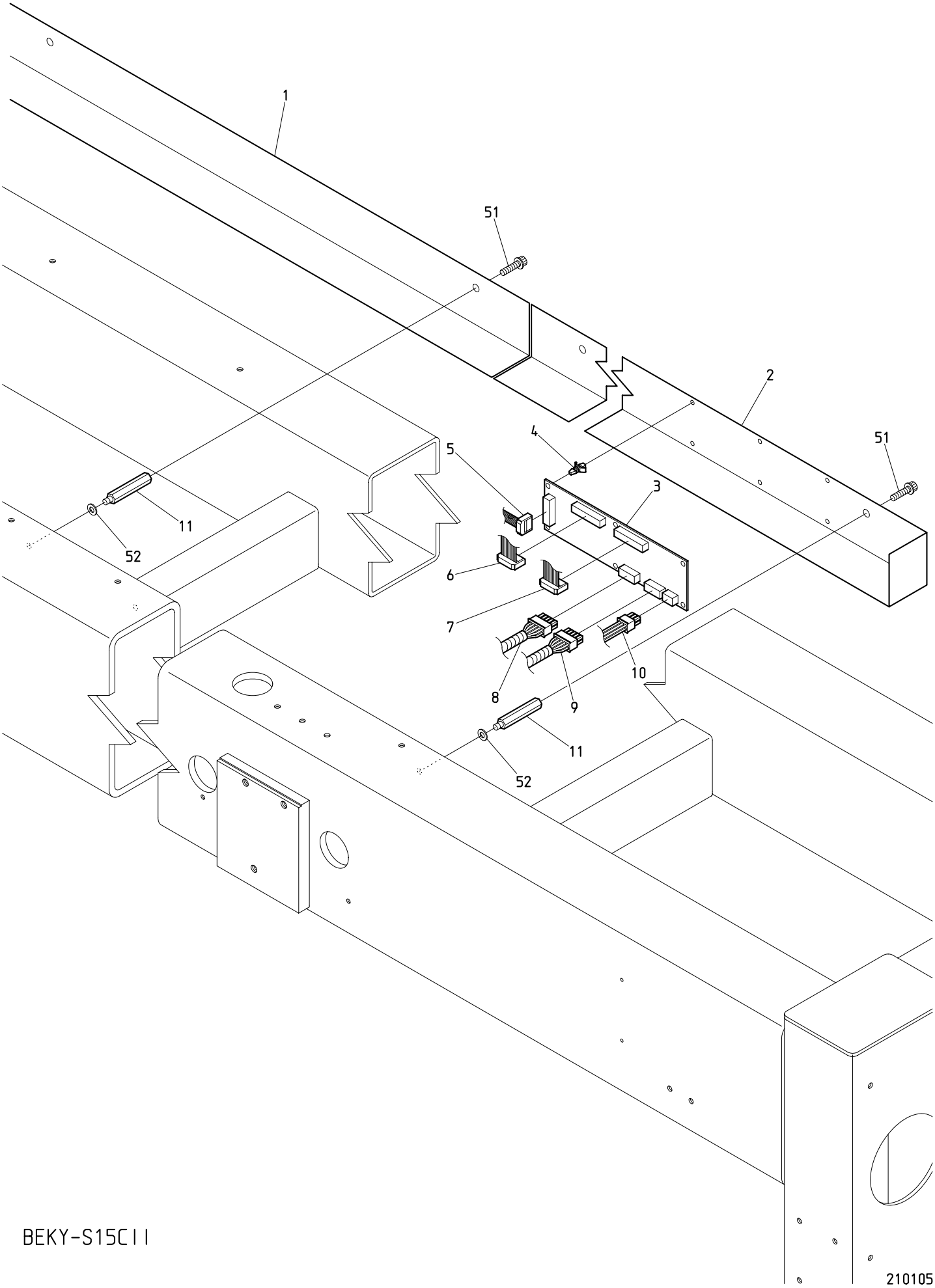

BEKY-S15CII

210105

１１Ｃ－２　Control C (6T/8T)

制御Ｃ（６Ｔ／８Ｔ）

ITEM	ＬＩＳＴ No.	ＤＥＳＣＲＩＰＴＩＯＮ	部品名	Q'TY	ＮＯＴＥ
1	QJ510320	Cable case L(XY-S1506CⅡ,P=380)	ケーブルケース L(XY-S1506CⅡ,P=380)	1	6T P=380
	QJ510020	Cable case L(XY-06C,P=520)	ケーブルケース L(XY-06C,P=520)	1	6T P=520
	QJ510090	Cable case L(XY-08C,P=380)	ケーブルケース L(XY-08C,P=380)	1	8T P=380
	QJ510160	Cable case L(XY-08C,P=520)	ケーブルケース L(XY-08C,P=520)	1	8T P=520
2	QJ510310	Cable case R(XY-S1506CⅡ,P=380)	ケーブルケース R(XY-S1506CⅡ,P=380)	1	6T P=380
	QJ510010	Cable case R(XY-06C,P=520)	ケーブルケース R(XY-06C,P=520)	1	6T P=520
	QJ510080	Cable case R(XY-08C,P=380)	ケーブルケース R(XY-08C,P=380)	1	8T P=380
	QJ510150	Cable case R(XY-08C,P=520)	ケーブルケース R(XY-08C,P=520)	1	8T P=520
3	EBY03920	C1113 KS 2-head duct board	C1113 KS 2頭ダクトボード	3	6T
				4	8T
4	A9068048	Locking guard spacer	ロッキングカードスペーサー	18	6T
				24	8T
5	2DJZ061000A0	CAN cable(Mk8) KY-06CII,CP1000	CANケーブル(Mk8) KY-06CII,CP1000	1	6T P=380
	2DJZ061250A0	CAN cable(Mk8) KY-06CII,CP1250	CANケーブル(Mk8) KY-06CII,CP1250	1	6T P=520
	2DJZ081000A0	CAN cable(Mk8) KY-08CII,CP1000	CANケーブル(Mk8) KY-08CII,CP1000	1	8T P=380
	2DJZ081250A0	CAN cable(Mk8) KY-08CII,CP1250	CANケーブル(Mk8) KY-08CII,CP1250	1	8T P=520
6	EP535860	K2074 16 pin flat cable 900L(Braid)	K2074 16芯フラットケーブル900L(編組)	3	6T
				4	8T
7	EP535860	K2074 16 pin flat cable 900L(Braid)	K2074 16芯フラットケーブル900L(編組)	3	6T P=380
				4	8T P=380
	EP535940	16 pin flat cable 1500L(Braid)	16芯フラットケーブル1500L(編組)	3	6T P=520
				4	8T P=520
8	RD510030	Between head and duct harness(BEMAX)	ヘッド,ダクト間ハーネス(BEMAX)	3	6T
				4	8T P=520
	SG510000	Middle harness・Z12(Between duct and head)	中間ハーネス・Z12(ダクト-ヘッド間)	4	8T P=380
9	SG510000	Middle harness・Z12(Between duct and head)	中間ハーネス・Z12(ダクト-ヘッド間)	3	6T
				4	8T
10	2KQJ06380	Duct board harness(BEXY-06C,P=380)	ダクト基板ハーネス(BEXY-06C,P=380)	1	6T P=380
	2KQJ06520	Duct board harness(BEXY-06C,P=520)	ダクト基板ハーネス(BEXY-06C,P=520)	1	6T P=520
	2KQJ08380	Duct board harness(BEXY-08C,P=380)	ダクト基板ハーネス(BEXY-08C,P=380)	1	8T P=380
	2KQJ08520	Duct board harness(BEXY-08C,P=520)	ダクト基板ハーネス(BEXY-08C,P=520)	1	8T P=520
11	SC510020C	Roof stad	ルーフスタッド	6	6T P=380
				6	6T P=520
				6	8T P=380
				8	8T P=520
51		Hex. socket head cap screw with flange M6x12 (Chromate)	フランジ付六角穴付ボルト M6x12 (クロメート)		
52		Plain washer nominal size 6	平座金 呼ビ6		

12A-1 Spool holder A (2T/4T)

糸立Ａ（２Ｔ／４Ｔ）

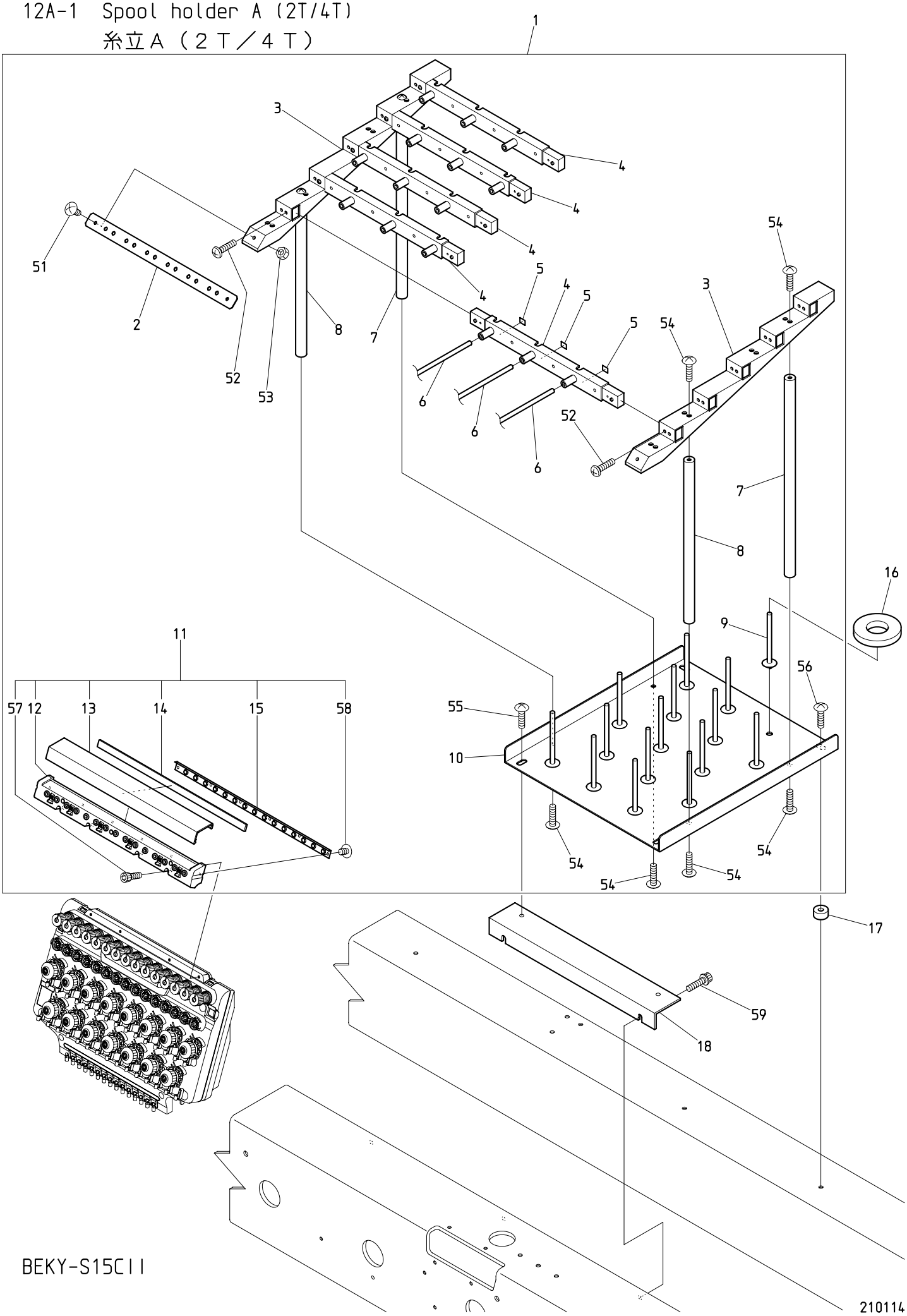

BEKY-S15CII

１２Ａ－１　Spool holder A (2T/4T)　(H=Head Q'TY)

糸立Ａ（２Ｔ／４Ｔ）　(H=頭数)

ITEM	ＬＩＳＴ No.	ＤＥＳＣＲＩＰＴＩＯＮ	部品名	Q'TY	ＮＯＴＥ
1	NJ710000	Spool holder a'ssy(KT/KY-S15)	糸立テASSY(KT/KY-S15)	Hx1	
2	RD710370	Hose hold bracket	ホース止メ金具	Hx1	
3	RD710340	Guide base(15 needles)	ガイドベース(15針)	Hx2	
4	RD710330	Thread guide base	上糸ガイドベース	Hx5	
5	RD710380	Number seal	番号シール	Hx1	
6	RV710050	DB3-6x4 antistatic double tube	DB3-6x4 帯電防止2層チューブ		Cut product 切断加工品
7	RD710361	Pillar B	支柱B	Hx2	
8	RD710351	Pillar A	支柱A	Hx2	
9	HT710000	Spool holder pin	糸立ピン	Hx15	
10	SC710010	Spool holder base	糸立テベース	Hx1	
11	GK240000	Thread collar base a'ssy(S15)	糸ロベースASSY(S15)	Hx1	
12	GK240010	Thread collar base(S15)	糸ロベース(S15)	Hx1	
13	GK240020	Thread collar cover(S15)	糸ロカバー(S15)	Hx1	
14	GK240030	Felt(S15)	フェルト(S15)	Hx1	
15	RV240180	Tube holder(D-ZQ)	チューブホルダー(D-ZQ)	Hx1	
16	KF710390	Spool holder felt(8x34xφ70)	糸立フェルト(8x34xφ70)	Hx15	Included items(JAPAN only) 同梱品(国内のみ)
17	SC710030	Spool holder spacer	糸立テスペーサー	Hx2	
18	QJ710031	Spool holder bracket(Sheet metal frame) XY-S15C	糸立テブラケット(板金フレーム) XY-S15C	Hx1	
51		Truss head screw M4x10	十字穴付トラス小ネジ M4x10		
52		Cross recessed pan head taptite B type M3x10	十字穴付ナベタップタイト Bタイプ M3x10		
53		Hex. nut M4 I	六角ナット M4 1種		
54		Truss head screw M5x12	十字穴付トラス小ネジ M5x12		
55		Truss head screw M6x12	十字穴付トラス小ネジ M6x12		
56		Truss head screw M6x20	十字穴付トラス小ネジ M6x20		
57		Hex. socket head cap screw M3x8	六角穴付ボルト M3x8		
58		Truss head screw M3x5	十字穴付トラス小ネジ M3x5		
59		Hex. socket head cap screw with flange M6x12 (Chromate)	フランジ付六角穴付ボルト M6x12 (クロメート)		

12A-2 Spool holder A (6T/8T)

糸立A（6T／8T）

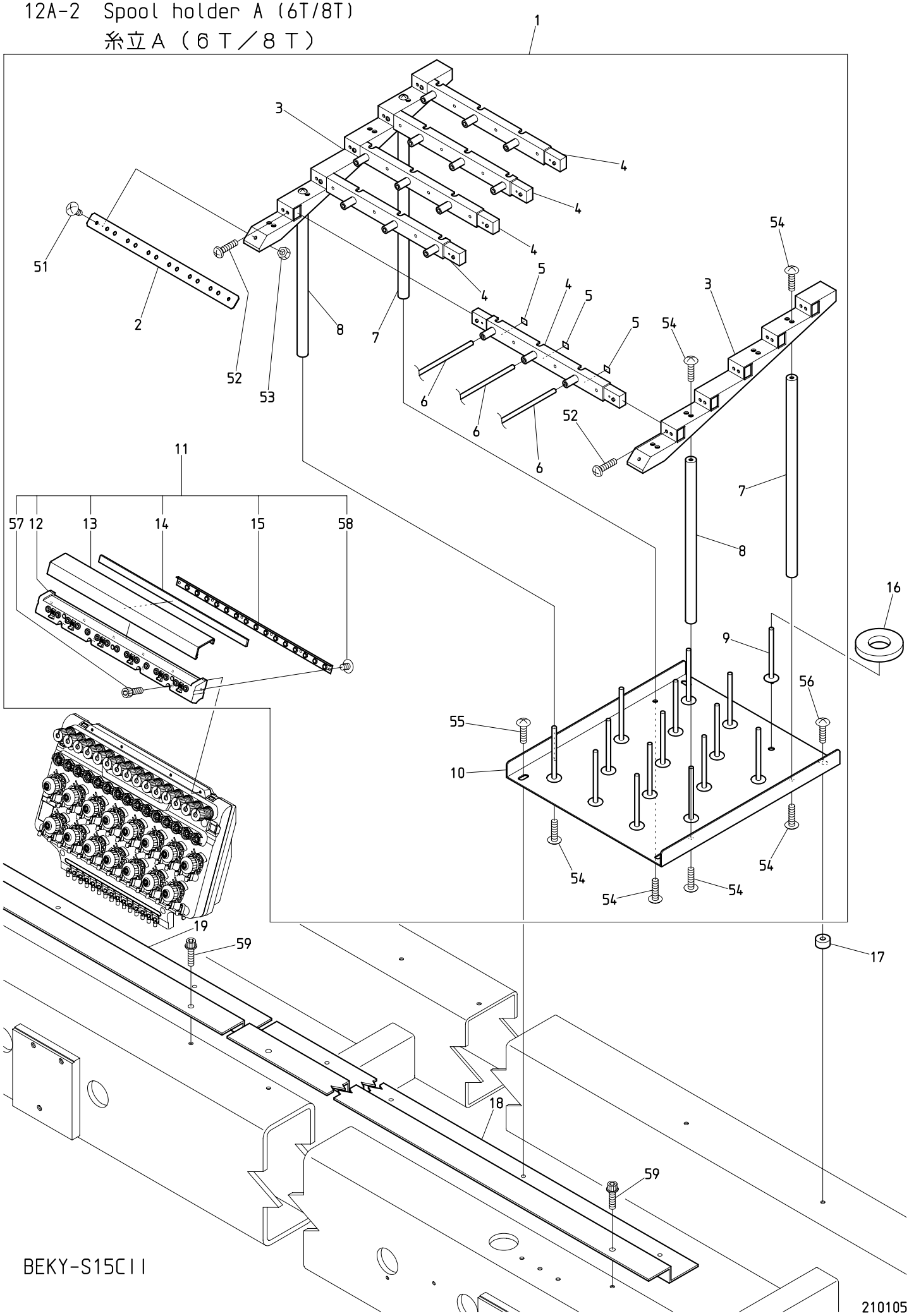

１２Ａ－２　Spool holder A (6T/8T)　(H=Head Q'TY)

糸立Ａ（６Ｔ／８Ｔ）　(H=頭数)

ITEM	ＬＩＳＴ No.	ＤＥＳＣＲＩＰＴＩＯＮ	部品名	Q'TY	ＮＯＴＥ
1	NJ710000	Spool holder a'ssy(KT/KY-S15)	糸立テASSY(KT/KY-S15)	Hx1	
2	RD710370	Hose hold bracket	ホース止メ金具	Hx1	
3	RD710340	Guide base(15 needles)	ガイドベース(15針)	Hx2	
4	RD710330	Thread guide base	上糸ガイドベース	Hx5	
5	RD710380	Number seal	番号シール	Hx1	
6	RV710050	DB3-6x4 antistatic double tube	DB3-6x4 帯電防止2層チューブ		Cut product 切断加工品
7	RD710361	Pillar B	支柱B	Hx2	
8	RD710351	Pillar A	支柱A	Hx2	
9	HT710000	Spool holder pin	糸立ピン	Hx15	
10	SC710010	Spool holder base	糸立テベース	Hx1	
11	GK240000	Thread collar base a'ssy(S15)	糸口ベースASSY(S15)	Hx1	
12	GK240010	Thread collar base(S15)	糸口ベース(S15)	Hx1	
13	GK240020	Thread collar cover(S15)	糸口カバー(S15)	Hx1	
14	GK240030	Felt(S15)	フェルト(S15)	Hx1	
15	RV240180	Tube holder(D-ZQ)	チューブホルダー(D-ZQ)	Hx1	
16	KF710390	Spool holder felt(8x34xφ70)	糸立フェルト(8x34xφ70)	Hx15	Included items(JAPAN only) 同梱品(国内のみ)
17	SC710030	Spool holder spacer	糸立テスペーサー	Hx2	
18	QJ710080	Spool holder bracket(R) XY-S1506CⅡ P380	糸立テブラケット(R) XY-S1506CⅡ P380	1	6T P=380
	QJ710010	Spool holder bracket(R) XY-S1506C P520	糸立テブラケット(R) XY-S1506C P520	1	6T P=520
	QJ710060	Spool holder bracket(R) XY-S1508CⅡ P380	糸立テブラケット(R) XY-S1508CⅡ P380	1	8T P=380
	QJ710100	Spool holder bracket(R) XY-S1508CⅡ P520	糸立テブラケット(R) XY-S1508CⅡ P520	1	8T P=520
19	QJ710090	Spool holder bracket(L) XY-S1506CⅡ P380	糸立テブラケット(L) XY-S1506CⅡ P380	1	6T P=380
	QJ710020	Spool holder bracket(L) XY-S1506C P520	糸立テブラケット(L) XY-S1506C P520	1	6T P=520
	QJ710070	Spool holder bracket(L) XY-S1508CⅡ P380	糸立テブラケット(L) XY-S1508CⅡ P380	1	8T P=380
	QJ710110	Spool holder bracket(L) XY-S1508CⅡ P520	糸立テブラケット(L) XY-S1508CⅡ P520	1	8T P=520
51		Truss head screw M4x10	十字穴付トラス小ネジ M4x10		
52		Cross recessed pan head taptite B type M3x10	十字穴付ナベタップタイト Bタイプ M3x10		
53		Hex. nut M4 Ⅰ	六角ナット M4 1種		
54		Truss head screw M5x12	十字穴付トラス小ネジ M5x12		
55		Truss head screw M6x12	十字穴付トラス小ネジ M6x12		
56		Truss head screw M6x20	十字穴付トラス小ネジ M6x20		
57		Hex. socket head cap screw M3x8	六角穴付ボルト M3x8		
58		Truss head screw M3x5	十字穴付トラス小ネジ M3x5		
59		Hex. socket head cap screw with flange M6x12 (Chromate)	フランジ付六角穴付ボルト M6x12 (クロメート)		

12B-1 Spool holder B (2T/4T)
糸立Ｂ（２Ｔ／４Ｔ）

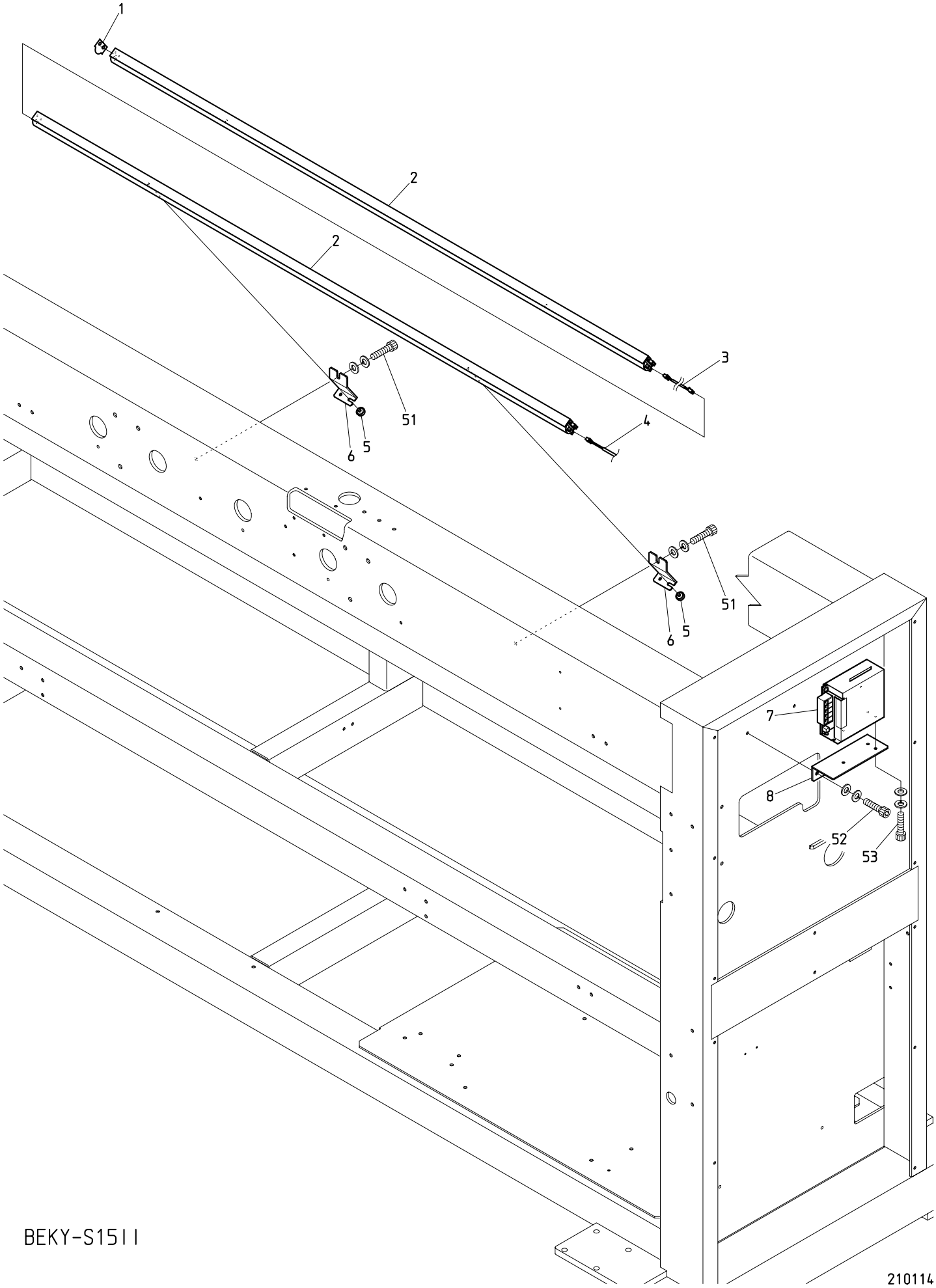

BEKY-S1511

210114

１２Ｂ－１　　Spool holder B (2T/4T)

糸立Ｂ（２Ｔ／４Ｔ）

ITEM	ＬＩＳＴ　No.	ＤＥＳＣＲＩＰＴＩＯＮ	部品名	Q'TY	ＮＯＴＥ
1	JW790000	LED lamp end seal	LED照明エンドシール	1	
2	EP580130	LED lamp a'ssy for multi head machine	多頭機用LED照明ASSY	1	2T
				1	4T P=380
				2	4T P=520
3	JW510100	Between LED lamp middle cable	LED照明間ケーブル	1	4T P=520
4	JW510090	LED lamp middle cable	LED照明中間ケーブル	1	
5	A9059074	Urea resin ornamental screw No.2(White) 4x6	ユリヤ化粧ネジ゛ No.2(白) 4x6	2	2T
				2	4T P=380
				4	4T P=520
6	QJ510710	LED lamp mounting bracket(KY-CII)	LED照明取付ブラケット(KY-CII)	2	2T
				2	4T P=380
				4	4T P=520
7	A9067030	Power unit(PJA100F-24)	電源ユニット(PJA100F-24)	1	
8	QJ510730	Lighting power supply bracket	照明電源ブラケット(ミワ製フレーム)	1	
51		Hex. socket head cap screw M6x20(With washers)	六角穴付ボルト M6x20(平座金 バネ座金付)		
52		Hex. socket head cap screw M5x10(With washers)	六角穴付ボルト M5x10(平座金 バネ座金付)		
53		Hex. socket head cap screw M3x6(With washers)	六角穴付ボルト M3x6(平座金 バネ座金付)		

12B-2 Spool holder B (6T/8T)
糸立Ｂ（６Ｔ／８Ｔ）

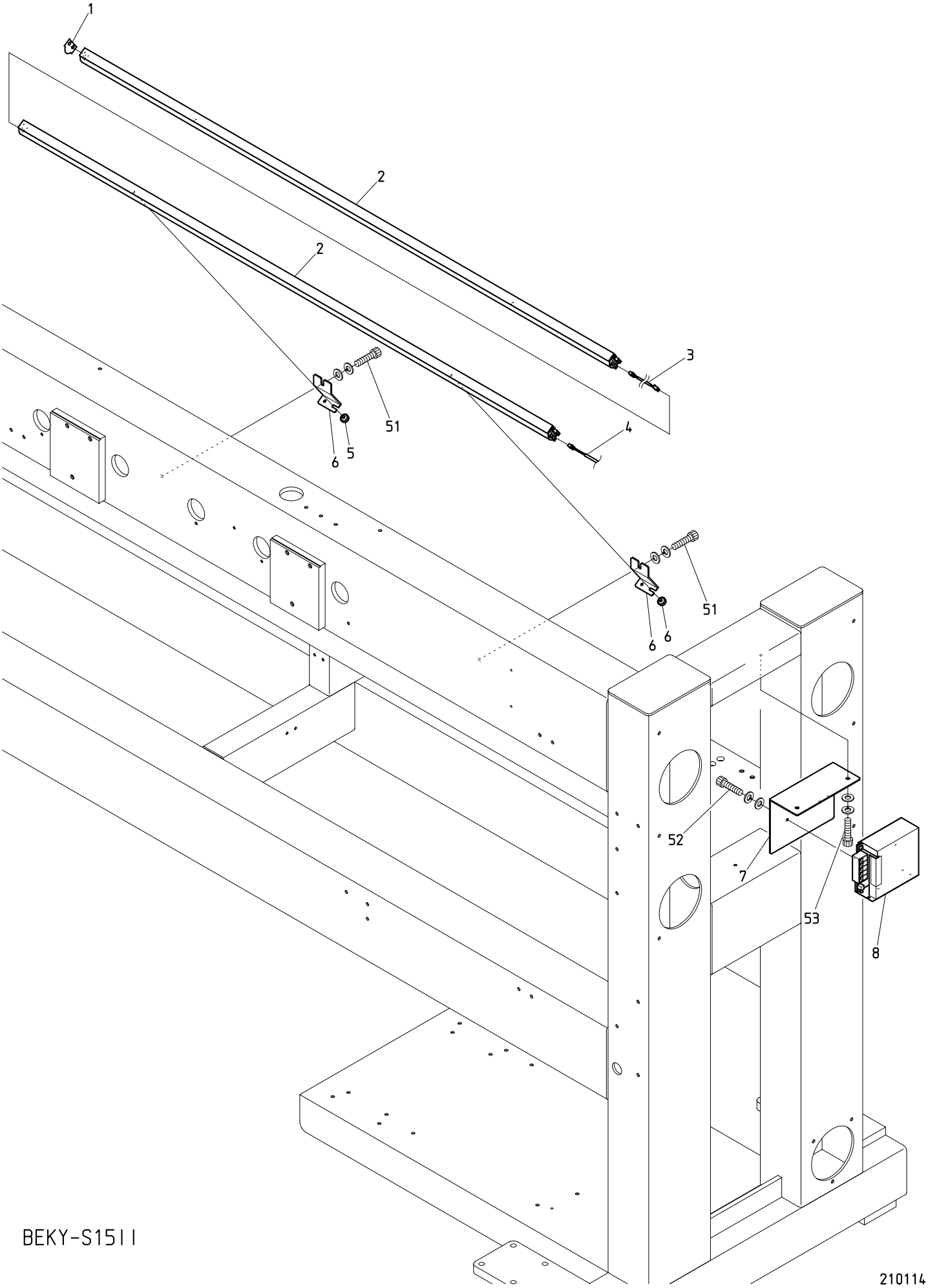

BEKY-S1511

１２Ｂ－２　Spool holder B (6T/8T)

糸立Ｂ（６Ｔ／８Ｔ）

ITEM	ＬＩＳＴ No.	ＤＥＳＣＲＩＰＴＩＯＮ	部品名	Q'TY	ＮＯＴＥ
1	JW790000	LED lamp end seal	LED照明エンドシール	1	
2	EP580130	LED lamp a'ssy for multi head machine	多頭機用LED照明ASSY	2	6T P=380
				2	6T P=520
				2	8T P=380
				3	8T P=520
3	JW510100	Between LED lamp middle cable	LED照明間ケーブル	1	6T P=380
	EP537750	Between LED lamp middle cable(300L)	LED照明間ケーブル(300L)	1	6T P=520
				1	8T P=380
				2	8T P=520
4	JW510090	LED lamp middle cable	LED照明中間ケーブル	1	
5	A9059074	Urea resin ornamental screw No.2(White) 4x6	ユリヤ化粧ネジ No.2(白) 4x6	4	6T P=380
				4	6T P=520
				4	8T P=380
				8	8T P=520
6	QJ510710	LED lamp mounting bracket(KY-CII)	LED照明取付ブラケット(KY-CII)	4	6T P=380
				4	6T P=520
				4	8T P=380
				8	8T P=520
7	QJ510740	Lighting power supply bracket(KY-8CII)	照明電源ブラケット(KY-8CII)	1	
8	A9067030	Power unit(PJA100F-24)	電源ユニット(PJA100F-24)	1	
51		Hex. socket head cap screw M6x20(With washers)	六角穴付ボルト M6x20(平座金 バネ座金付)		
52		Hex. socket head cap screw M3x6(With washers)	六角穴付ボルト M3x6(平座金 バネ座金付)		
53		Hex. socket head cap screw M5x10(With washers)	六角穴付ボルト M5x10(平座金 バネ座金付)		

I N D E X

ＬＩＳＴ No.	SECTION №	ITEM	ＬＩＳＴ No.	SECTION №	ITEM
2DJZ0102A0	１１Ｃ－１	4	A9011243	１０Ｄ	2
2DJZ041000A0	１１Ｃ－１	4	A9011243	１０Ｅ	2
2DJZ041250A0	１１Ｃ－１	4	A9011243	１０Ｆ	3
2DJZ061000A0	１１Ｃ－２	5	A9011243	１０Ｇ	13
2DJZ061250A0	１１Ｃ－２	5	A9011244	１０Ｃ	3
2DJZ081000A0	１１Ｃ－２	5	A9011244	１０Ｆ	2
2DJZ081250A0	１１Ｃ－２	5	A9011244	１０Ｇ	3
2KQJ01020	１１Ｃ－１	9	A9011284	０１Ａ	7
2KQJ04380	１１Ｃ－１	9	A9011346	０４Ｄ	8
2KQJ04520	１１Ｃ－１	9	A9012002	０２Ｂ	19
2KQJ06380	１１Ｃ－２	10	A9012052	１０Ｃ	17
2KQJ06520	１１Ｃ－２	10	A9012052	１０Ｄ	18
2KQJ08380	１１Ｃ－２	10	A9012052	１０Ｅ	16
2KQJ08520	１１Ｃ－２	10	A9012052	１０Ｆ	17
5AJZ1106S38010	００Ｂ－２	4	A9012052	１０Ｊ	6
5AJZ1106S52010	００Ｂ－２	4	A9012063	０８Ｂ－１	5
5AJZ1108S38010	００Ｂ－２	4	A9012063	０８Ｂ－２	6
5AJZ1108S52010	００Ｂ－２	4	A9012068	０７Ａ	12
A1CB10306V0Z	０２Ｄ	17	A9012127	０２Ｃ	9
A1CB10310D0Z	００Ａ	9	A9012127	０４Ｃ	7
A1CB10410E0Z	０５	9	A9012127	０５	4
A1CB30306V0Z	０２Ｄ	12	A9012127	０７Ａ	20
A1HS30412V0Z	０４Ｄ	13	A9012204	０１Ｃ	4
A1SP10303V0Z	０４Ｅ	10	A9012208	０７Ａ	5
A1SP10308S0Z	０４Ａ	6	A9012401	１０Ｋ	8
A2HN104V0Z	０６	13	A9012421	０３	26
A3PW1030610V	００Ａ	11	A9012437	１０Ａ	3
A3PW1031310V	０２Ｄ	16	A9012437	１０Ｂ	2
A3PW1040810V	０６	12	A9012465	０２Ｄ	6
A3SW103V0	００Ａ	10	A9012471	０４Ｄ	6
A9010003	０８Ｂ－１	7	A9012484	０７Ｂ	1
A9010003	０８Ｂ－２	4	A9012493	００Ａ	14
A9010063	０７Ａ	21	A9012539	０４Ａ	15
A9010064	０２Ｂ	17	A9012540	０４Ｂ	29
A9010073	０３	24	A9012548	０４Ｅ	16
A9010113	０７Ａ	14	A9012564	０４Ｅ	14
A9010137	１０Ｋ	7	A9012589	０４Ａ	23
A9010139	０４Ｃ	14	A9013069	０８Ａ－１	11
A9010143	１０Ｍ	5	A9013069	０８Ａ－２	13
A9010144	０４Ｂ	9	A9014059	０１Ｂ	8
A9010146	０３	5	A9014161	００Ｄ－１	6
A901111	０１Ａ	23	A9014161	００Ｄ－２	6
A9011128	１０Ｌ	1	A9014163	００Ｃ－１	4
A9011242	１０Ｌ	2	A9014163	００Ｃ－２	4
A9011243	１０Ｃ	2	A9014163	００Ｄ－１	10

I N D E X

ＬＩＳＴ No.	SECTION №	ITEM	ＬＩＳＴ No.	SECTION №	ITEM
A9014163	００Ｄ－２	10	A9068152	１０Ｋ	2
A9014167	０４Ａ	13	A9068153	１０Ｋ	5
A9014198	００Ａ	12	EAY126A3	１１Ｂ	14
A9014211	０２Ｄ	3	EAY127A3	１１Ｂ	14
A9014211	０４Ｂ	22	EAY144A1	１１Ａ	1
A9014255	０４Ｃ	12	EAY160A3	１１Ｂ	14
A9015011	０２Ｃ	4	EAY171A2	１１Ｂ	3
A9019077	００Ｂ－１	6	EBY02411	１１Ｂ	7
A9019100	００Ｂ－２	6	EBY03202	１１Ｂ	7
A9019149	００Ｂ－１	6	EBY03243	１１Ｂ	7
A9019149	００Ｂ－２	10	EBY03470	１１Ｂ	6
A9019157	０４Ｃ	13	EBY03640	１１Ｂ	4
A9020180	０８Ａ－１	3	EBY03761	１１Ｂ	8
A9020180	０８Ａ－２	3	EBY03830	１１Ａ	3
A9020220	０８Ａ－１	3	EBY03900	０６	4
A9052028	０２Ｃ	18	EBY03910	１１Ｂ	10
A9052030	１０Ｊ	9	EBY03920	１１Ｃ－１	3
A9052030	１０Ｌ	4	EBY03920	１１Ｃ－２	3
A9052031	１０Ｊ	13	EBY03970	０７Ａ	4
A9052031	１０Ｌ	11	EDY00680	１０Ｇ	5
A9052080	０４Ｆ	11	EDY00680	１０Ｍ	9
A9052081	０４Ｆ	6	EDY00720	０１Ｃ	8
A9053079	０７Ａ	3	EDY00751	１１Ｂ	5
A9053081	０８Ｂ－１	3	EDY00970	１１Ａ	2
A9053081	０８Ｂ－２	3	EDY01170	１１Ｂ	12
A9054067	１１Ａ	4	EDY01180	０２Ｂ	12
A9056082	０２Ｃ	16	EP535860	０６	1
A9056086	０５	10	EP535860	０６	1
A9056087	０２Ｄ	4	EP535860	１１Ｃ－１	5
A9059074	１２Ｂ－１	5	EP535860	１１Ｃ－１	6
A9059074	１２Ｂ－２	5	EP535860	１１Ｃ－２	6
A9060063	０２Ｂ	8	EP535860	１１Ｃ－２	7
A9060063	０７Ａ	19	EP535940	０６	1
A9065092	０７Ａ	7	EP535940	１１Ｃ－１	6
A9065093	０７Ａ	8	EP535940	１１Ｃ－１	6
A9065146	０８Ａ－１	8	EP535940	１１Ｃ－２	7
A9065146	０８Ａ－２	9	EP536381	０２Ｄ	9
A9067030	１２Ｂ－１	7	EP536480	０８Ｂ－２	3
A9067030	１２Ｂ－２	8	EP537750	１２Ｂ－２	3
A9068002	０５	1	EP537991	０２Ｂ	7
A9068032	０６	23	EP580130	１２Ｂ－１	2
A9068048	１１Ｃ－１	10	EP580130	１２Ｂ－２	2
A9068048	１１Ｃ－２	4	FA999052	０６	9
A9068146	０２Ｄ	18	FN070011RG	０４Ａ	31
A9068151	１０Ｋ	1	FR92300290A380A	１０Ｂ	1

I N D E X

ＬＩＳＴ No.	SECTION №	ITEM	ＬＩＳＴ No.	SECTION №	ITEM
FR92460434A520S	１０Ｂ	1	GR210020	０１Ａ	2
GK230000	０４Ｄ	3	GR210020	０１Ｂ	9
GK240000	１２Ａ－１	11	GR210030	０１Ａ	15
GK240000	１２Ａ－２	11	GR210080	０１Ａ	4
GK240010	１２Ａ－１	12	GR210090	０１Ａ	12
GK240010	１２Ａ－２	12	GR210100	０１Ａ	6
GK240020	１２Ａ－１	13	GR210110	０１Ａ	8
GK240020	１２Ａ－２	13	GR210120	０１Ａ	10
GK240030	１２Ａ－１	14	GR210130	０１Ａ	5
GK240030	１２Ａ－２	14	GR210140	０１Ａ	11
GK240040	０６	3	GR210150	０１Ａ	9
GK240050	０６	8	GR210160	０１Ｂ	7
GK240080	０６	16	GR210170	０１Ｂ	3
GK240090	０６	15	GR270001	０１Ｂ	6
GK240100	０６	17	GR270001	０２Ａ	1
GK240110	０６	18	GR270011	０２Ａ	6
GK240120	０６	21	GR270020	０２Ａ	2
GK240130	０６	20	GR270030	０２Ａ	3
GK240140	０６	22	GR270040	０２Ａ	4
GK240150	０６	6	GR270050	０２Ａ	5
GK240191	０６	7	GR270060	０２Ａ	7
GK240210	０６	5	GR270070	０２Ａ	8
GK240310	０６	25	GR270080	０２Ａ	10
GK240320	０６	24	GR270091	０１Ｂ	5
GK240330	０６	26	GR270102	０１Ｂ	11
GK240340	０６	27	GR270111	０１Ｂ	15
GK240350	０６	28	GR270121	０１Ｂ	13
GK240360	０６	11	GR270132	０１Ｂ	14
GK240370	０４Ｆ	13	GR270140	０１Ｂ	12
GK240380	０６	2	GR270150	０１Ｂ	10
GK250000	０４Ｆ	12	GR270190	０２Ａ	9
GK250030P380	０４Ｆ	5	GR270200	０２Ｂ	1
GK250030P380	０４Ｆ	5	GR270210	０２Ｂ	10
GK250030P380	０４Ｆ	5	GR270220	０２Ｂ	16
GK250030P520	０４Ｆ	5	GR270230	０２Ｂ	18
GK250030P520	０４Ｆ	5	GR270240	０２Ｂ	11
GK250030P520	０４Ｆ	5	GR270250	０２Ｂ	9
GK250040P380	０４Ｆ	8	GR270260	０２Ｂ	2
GK250040P380	０４Ｆ	8	GR270270	０２Ｂ	6
GK250040P380	０４Ｆ	8	GR270280	０２Ｂ	5
GK250040P520	０４Ｆ	8	GR270290	０２Ｂ	3
GK250040P520	０４Ｆ	8	GR270300	０２Ｂ	13
GK250040P520	０４Ｆ	8	GR270310	０２Ｂ	22
GK250040P520	０４Ｆ	8	GR270320	０２Ｂ	14
GR210001	０１Ｂ	2	GR270330	０２Ｂ	4

I N D E X

ＬＩＳＴ No.	SECTION №	ITEM	ＬＩＳＴ No.	SECTION №	ITEM
GR270340	０２Ｂ	15	HT270063	０４Ｅ	7
HB230070	０３	15	HT710000	１２Ａ－１	9
HB230080	０３	14	HT710000	１２Ａ－２	9
HB230262	０４Ｂ	27	JH250010	０２Ｃ	1
HB230271	０４Ｂ	24	JW510090	１２Ｂ－１	4
HB230620	０３	18	JW510090	１２Ｂ－２	4
HB230751	０４Ａ	4	JW510100	１２Ｂ－１	3
HB230800	０３	1	JW510100	１２Ｂ－２	3
HB310260	０８Ａ－１	10	JW790000	１２Ｂ－１	1
HB310260	０８Ａ－２	12	JW790000	１２Ｂ－２	1
HB560061	０５	15	JX210010	０１Ｂ	1
HB560212	０５	14	JZ1102S52011	００Ｂ－１	4
HH481932	０８Ｂ－２	14	JZ1104S38011	００Ｂ－１	4
HH481980	１０Ｃ	11	JZ1104S52010	００Ｂ－１	4
HH481980	１０Ｄ	11	JZ120010	００Ａ	3
HH481980	１０Ｅ	10	JZ120020	００Ａ	2
HH481980	１０Ｆ	11	JZ120252011	００Ａ	4
HH481980	１０Ｍ	1	JZ120438011	００Ａ	4
HH481991	１０Ｃ	19	JZ120452011	００Ａ	4
HH481991	１０Ｄ	20	JZ120638011	００Ａ	4
HH481991	１０Ｅ	18	JZ120652011	００Ａ	4
HH481991	１０Ｆ	19	JZ120838011	００Ａ	4
HH481991	１０Ｊ	4	JZ120852011	００Ａ	4
HM140120	００Ａ	6	JZ140010	００Ｃ－１	1
HM270010	０２Ｂ	21	JZ140010	００Ｃ－２	1
HP220712	０１Ａ	13	JZ140020	１０Ｌ	9
HP321082	０１Ａ	3	JZ140030P520	００Ｂ－１	3
HP321090	０１Ａ	1	JZ140030P520	００Ｂ－２	3
HP321710	０１Ｃ	9	JZ140040P520	００Ｂ－１	2
HP321720	０１Ｃ	6	JZ140040P520	００Ｂ－２	2
HP482940	１０Ｃ	14	JZ140050P520	００Ｂ－１	1
HP482940	１０Ｄ	14	JZ140050P520	００Ｂ－２	1
HP482940	１０Ｅ	13	JZ140060P380	００Ｂ－１	3
HP482940	１０Ｆ	14	JZ140060P380	００Ｂ－２	3
HP482940	１０Ｊ	11	JZ140070P380	００Ｂ－１	2
HS210021	０１Ａ	22	JZ140070P380	００Ｂ－２	2
HS220010	０１Ａ	16	JZ140080P380	００Ｂ－１	1
HT220061	０１Ａ	14	JZ140080P380	００Ｂ－２	1
HT230120	０４Ａ	27	JZ250010	００Ｂ－１	5
HT230221	０４Ｄ	4	JZ250010	００Ｂ－２	9
HT230341	０４Ｃ	11	JZ250030	０２Ｂ	24
HT230640	０４Ｂ	17	JZ250040	１１Ｂ	1
HT230750	０４Ｂ	8	JZ310020	０８Ａ－１	9
HT230760	０４Ｂ	13	JZ310020	０８Ａ－２	11
HT240180	０６	14	JZ310030	０８Ａ－２	8

I N D E X

ＬＩＳＴ No.	SECTION №	ITEM	ＬＩＳＴ No.	SECTION №	ITEM
JZ310040P520	０８Ａ－２	15	KX330160	０７Ａ	22
JZ310050P380	０８Ａ－２	15	KX510140	０４Ｆ	10
JZ310060P520	０８Ａ－２	10	LA730590	１０Ｂ	9
JZ310070P380	０８Ａ－２	10	LA730610	１０Ｂ	8
JZ310080	０８Ａ－２	7	LA730630	１０Ｂ	7
JZ310090	０８Ａ－１	7	LA730650	１０Ｂ	6
JZ310100	０８Ａ－１	6	MK230080	０４Ｃ	2
JZ480010	１０Ｍ	12	MK510051	０２Ｄ	14
JZ480020	１０Ｍ	10	MM250030	００Ｃ－１	3
JZ510010	１１Ａ	7	MM250030	００Ｄ－１	12
JZ510020	１１Ａ	5	MM310020	０８Ａ－１	2
JZ510030	１１Ａ	6	MM310030	０８Ｂ－１	12
JZ510100	１１Ｂ	13	MM310090	０８Ａ－１	1
JZ510110	１１Ｂ	11	MM310110	０８Ｂ－１	1
JZ510120	１１Ｂ	9	MS310080	０８Ｂ－１	10
KC330410	０１Ｃ	2	MS310080	０８Ｂ－２	11
KC330410	０２Ｂ	23	MS510140	０２Ｄ	10
KC330510	０２Ｂ	20	MS510150	０２Ｄ	11
KF220230	０１Ａ	18	MS510160	０２Ｄ	13
KF220243	０１Ａ	21	MS510170	０２Ｄ	15
KF220290	０１Ａ	20	NB0HH481932	１０Ｇ	12
KF220530	０１Ｂ	17	NB0HH481980	１０Ｇ	11
KF220670	０１Ａ	19	NF210110	０１Ｂ	4
KF220711	０１Ｂ	16	NJ710000	１２Ａ－１	1
KF221020	０１Ｂ	18	NJ710000	１２Ａ－２	1
KF230501	０３	7	PF270040	０４Ｅ	8
KF230531	０４Ｃ	8	PF270050	０４Ｅ	6
KF230531	０５	5	PF270060	０４Ｅ	11
KF230680	０３	8	PN510001	１１Ｂ	2
KF232130	０４Ａ	26	QH230230	０４Ｂ	11
KF330520	０１Ｃ	1	QJ140020	００Ｄ－２	4
KF710390	１２Ａ－１	16	QJ250020	１１Ｃ－１	2
KF710390	１２Ａ－２	16	QJ250030	１１Ｃ－１	1
KF730750	１０Ａ	1	QJ250040	１１Ｃ－１	1
KF730760	１０Ａ	2	QJ250040	１１Ｃ－１	2
KL220140	０１Ａ	17	QJ250070	１１Ｃ－１	1
KL270450	０２Ｃ	15	QJ250070	１１Ｃ－１	2
KN272401	０２Ｃ	20	QJ250120	０４Ｆ	2
KN272401	０５	11	QJ250200	０４Ｆ	2
KN330010	０１Ｃ	2	QJ250210	０４Ｆ	4
KN330010	０２Ｂ	23	QJ250230	００Ｂ－２	7
KN330020	０１Ｃ	2	QJ250240	００Ｂ－２	8
KN330020	０２Ｂ	23	QJ250290	０４Ｆ	2
KN540510	０６	10	QJ250300	０４Ｆ	2
KV230040	０４Ａ	19	QJ250400	１０Ｌ	8

I N D E X

ＬＩＳＴ No.	SECTION №	ITEM	ＬＩＳＴ No.	SECTION №	ITEM
QJ250410	１０Ｌ	7	QJ510020	１１Ｃ－２	1
QJ250440	０４Ｆ	1	QJ510080	１１Ｃ－２	2
QJ250450	０４Ｆ	1	QJ510090	１１Ｃ－２	1
QJ250490	００Ｄ－２	12	QJ510150	１１Ｃ－２	2
QJ250500	００Ｄ－２	13	QJ510160	１１Ｃ－２	1
QJ250560	００Ｂ－２	5	QJ510310	１１Ｃ－２	2
QJ310010	０８Ａ－２	5	QJ510320	１１Ｃ－２	1
QJ310020	０８Ａ－２	4	QJ510710	１２Ｂ－１	6
QJ310050	０２Ｃ	7	QJ510710	１２Ｂ－２	6
QJ310070	０８Ａ－１	13	QJ510730	１２Ｂ－１	8
QJ310100	０８Ａ－１	13	QJ510740	１２Ｂ－２	7
QJ310110	０８Ｂ－１	8	QJ710010	１２Ａ－２	18
QJ310120	０８Ｂ－１	9	QJ710020	１２Ａ－２	19
QJ330010	０７Ａ	23	QJ710031	１２Ａ－１	18
QJ330021	０７Ｂ	2	QJ710060	１２Ａ－２	18
QJ330030	０７Ａ	24	QJ710070	１２Ａ－２	19
QJ330041	０７Ｂ	2	QJ710080	１２Ａ－２	18
QJ330052	０７Ａ	1	QJ710090	１２Ａ－２	19
QJ330060	０７Ａ	2	QJ710100	１２Ａ－２	18
QJ480021	１０Ｃ	5	QJ710110	１２Ａ－２	19
QJ480021	１０Ｄ	4	QK210004	０２Ｃ	3
QJ480021	１０Ｆ	5	QK230000	０４Ｂ	28
QJ480040	１０Ｌ	14	QK230010	０４Ｂ	26
QJ480081	１０Ｇ	7	QK230021	０４Ｂ	23
QJ480090	１０Ｇ	4	QK230031	０４Ｂ	25
QJ480101	１０Ｇ	2	QK230040	０４Ｃ	1
QJ480110	１０Ｇ	15	QK230050	０４Ｂ	21
QJ480122	１０Ｇ	16	QK230061	０４Ｂ	2
QJ480131	１０Ｇ	1	QK230070	０４Ｂ	16
QJ480140	１０Ｍ	2	QK230082	０４Ｂ	10
QJ480151	１０Ｍ	3	QK230093	０４Ｂ	19
QJ480170	１０Ｍ	8	QK230112	０４Ｂ	3
QJ480180	１０Ｍ	4	QK230121	０４Ｂ	5
QJ480190	１０Ｍ	11	QK230151	０４Ｃ	6
QJ480200	１０Ｍ	6	QK230170	０４Ｂ	1
QJ480210E02520	１０Ｇ	17	QK230183	０４Ｄ	2
QJ480210E04380	１０Ｇ	17	QK230190	０４Ｄ	5
QJ480210E04520	１０Ｇ	17	QK230210	０３	10
QJ480210E06380	１０Ｇ	17	QK230220	０３	19
QJ480210E06520	１０Ｇ	17	QK230230	０３	17
QJ480210E08380	１０Ｇ	17	QK230240	０３	16
QJ480210E08520	１０Ｇ	17	QK230250	０３	6
QJ480290	１０Ｉ	6	QK230260	０３	2
QJ480300	１０Ｉ	7	QK230271	０３	4
QJ510010	１１Ｃ－２	2	QK230281	０４Ｄ	7

I N D E X

ＬＩＳＴ No.	SECTION №	ITEM	ＬＩＳＴ No.	SECTION №	ITEM
QK230291	０４Ａ	21	QK250000	０４Ｆ	3
QK230300	０４Ａ	3	QK250013	０２Ｃ	2
QK230311	０４Ａ	5	QK250020	０２Ｃ	6
QK230320	０４Ｃ	15	QK250031	０２Ｃ	5
QK230350	０４Ａ	24	QK250162	０４Ｄ	17
QK230360	０４Ａ	9	QK250170	０４Ｄ	18
QK230370	０４Ａ	17	QK250290P380	０４Ｆ	1
QK230380	０４Ａ	16	QK250290P520	０４Ｆ	1
QK230390	０４Ａ	8	QK250420	０４Ｆ	7
QK230440	０４Ｄ	1	QK250550	０４Ｄ	16
QK230451	０４Ａ	14	QK270000	０２Ｃ	13
QK230470	０４Ａ	7	QK270012	０２Ｃ	14
QK230480	０４Ａ	18	QK270021	０２Ｃ	19
QK230493	０４Ａ	10	QK270031	０２Ｃ	17
QK230501	０４Ａ	11	QK270041	０２Ｃ	11
QK230511	０３	9	QK270050	０２Ｃ	12
QK230520	０４Ａ	1	QK270070	０２Ｃ	21
QK230530	０４Ａ	22	QK270100	０２Ｄ	8
QK230561	０４Ａ	20	QK270110	０２Ｄ	2
QK230583	０４Ａ	10	QK270120	０２Ｄ	7
QK230592	０４Ａ	2	QK270130	０２Ｄ	5
QK230600	０３	13	QK270150	０４Ｅ	5
QK230650	０４Ｂ	20	QK270173	０２Ｃ	8
QK230660	０４Ｃ	5	QK270201	０４Ｅ	15
QK230673	０４Ｂ	18	QK270210	０４Ｅ	17
QK230680	０４Ｃ	4	QK270250	０２Ｄ	1
QK230710	０４Ｂ	7	QK270271	０４Ｅ	4
QK230731	０４Ｄ	12	QK270360	０２Ｃ	10
QK230742	０４Ｄ	15	QV480020	１０Ｇ	10
QK230750	０４Ｄ	9	QV480030	１０Ｇ	8
QK230761	０４Ｄ	11	QV480040	１０Ｇ	6
QK230772	０４Ｄ	14	RA310380	０８Ｂ－１	2
QK230870	０４Ｄ	10	RD270020	０４Ｅ	18
QK230880	０４Ｂ	6	RD270041	０４Ｅ	19
QK230890	０４Ｂ	4	RD510030	１１Ｃ－１	7
QK230960	０４Ａ	12	RD510030	１１Ｃ－１	7
QK231030	０２Ｃ	22	RD510030	１１Ｃ－２	8
QK240003	０５	2	RD710330	１２Ａ－１	4
QK240012	０５	7	RD710330	１２Ａ－２	4
QK240020	０５	13	RD710340	１２Ａ－１	3
QK240040	０５	6	RD710340	１２Ａ－２	3
QK240052	０５	12	RD710351	１２Ａ－１	8
QK240061	０５	16	RD710351	１２Ａ－２	8
QK240360	０５	8	RD710361	１２Ａ－１	7
QK240371	０５	3	RD710361	１２Ａ－２	7

I N D E X

ＬＩＳＴ No.	SECTION №	ITEM	ＬＩＳＴ No.	SECTION №	ITEM
RD710370	１２Ａ－１	2	SC140090	００Ｃ－１	2
RD710370	１２Ａ－２	2	SC140090	００Ｃ－２	3
RD710380	１２Ａ－１	5	SC140120	００Ｄ－１	5
RD710380	１２Ａ－２	5	SC140120	００Ｄ－２	5
RF450041	１０Ｌ	13	SC140130	００Ｄ－１	4
RF490080	１０Ｇ	9	SC140160	００Ｄ－１	11
RF490080	１０Ｍ	7	SC140160	００Ｄ－２	11
RH230271	０３	20	SC140170	００Ｃ－１	5
RH230330	０３	27	SC140170	００Ｃ－２	5
RH230440	０４Ａ	28	SC160011	００Ｂ－１	8
RH230450	０４Ａ	29	SC160011	００Ｂ－２	12
RH230460	０４Ａ	30	SC160020	００Ｂ－１	9
RH230610	０３	3	SC160020	００Ｂ－２	13
RN230010	０３	21	SC160031	００Ｂ－１	7
RN230020	０３	22	SC160031	００Ｂ－２	11
RN230030	０３	23	SC160041	００Ｃ－２	2
RN230040	０３	25	SC210001	０１Ａ	24
RN320010	０８Ａ－１	12	SC210010	０１Ａ	25
RN320010	０８Ａ－２	14	SC250041	１０Ｄ	6
RP310170	０８Ｂ－１	1	SC250041	１０Ｅ	5
RP310170	０８Ｂ－２	1	SC250071	１０Ｃ	9
RP310202	０８Ｂ－１	2	SC250071	１０Ｄ	9
RP310202	０８Ｂ－２	2	SC250071	１０Ｅ	8
RP480201	１０Ｃ	8	SC250071	１０Ｆ	9
RP480201	１０Ｄ	8	SC250080	０１Ｃ	5
RP480201	１０Ｅ	7	SC310000	０８Ａ－１	2
RP480201	１０Ｆ	8	SC310000	０８Ａ－２	2
RQ120080	００Ａ	5	SC310010	０８Ｂ－１	12
RQ310000	０８Ｂ－１	6	SC310010	０８Ｂ－２	9
RQ310000	０８Ｂ－２	5	SC310021	０８Ｂ－１	4
RR230131	０４Ｂ	12	SC310021	０８Ｂ－２	7
RR230140	０４Ｂ	15	SC310030	０８Ｂ－２	8
RR230151	０４Ｂ	14	SC310040	０８Ｂ－２	12
RR240390	０６	19	SC310050	０８Ａ－１	4
RR320021	０３	12	SC310071	０８Ａ－１	5
RR320030	０３	11	SC310071	０８Ａ－２	6
RV240180	１２Ａ－１	15	SC310080BS	０８Ｂ－２	10
RV240180	１２Ａ－２	15	SC310100	０８Ａ－１	1
RV710050	１２Ａ－１	6	SC310100	０８Ａ－２	1
RV710050	１２Ａ－２	6	SC310110BS	０８Ｂ－１	11
SC120010	００Ａ	15	SC310131BS	０８Ｂ－１	11
SC140020	００Ｄ－１	1	SC310160BS	０８Ｂ－２	10
SC140020	００Ｄ－２	1	SC310180BS	０８Ｂ－２	10
SC140031	００Ｃ－１	8	SC310200BS	０８Ｂ－１	11
SC140031	００Ｃ－２	8	SC330010	０７Ａ	11

I N D E X

ＬＩＳＴ No.	SECTION №	ITEM	ＬＩＳＴ No.	SECTION №	ITEM
SC330042	０７Ａ	10	SC480230	１０Ｋ	4
SC330052	０７Ａ	17	SC480241	１０Ｌ	3
SC330061	０７Ａ	18	SC480260	１０Ｊ	7
SC330081	０７Ａ	9	SC480290	１０Ｋ	3
SC330092	０７Ａ	13	SC480301	１０Ｋ	11
SC330100	０７Ａ	6	SC480311	１０Ｋ	6
SC330131	０１Ｃ	7	SC480331	１０Ｃ	1
SC480010	１０Ｃ	18	SC480331	１０Ｄ	1
SC480010	１０Ｄ	19	SC480331	１０Ｅ	1
SC480010	１０Ｅ	17	SC480331	１０Ｆ	1
SC480010	１０Ｆ	18	SC480380	１０Ｉ	6
SC480010	１０Ｊ	5	SC480390	１０Ｉ	7
SC480020	１０Ｃ	12	SC480804	１０Ｈ	3
SC480020	１０Ｄ	12	SC480813	１０Ｈ	5
SC480020	１０Ｅ	11	SC480820	１０Ｈ	4
SC480020	１０Ｆ	12	SC480830	１０Ｈ	6
SC480020	１０Ｊ	10	SC480841	１０Ｈ	5
SC480020	１０Ｋ	9	SC480851	１０Ｈ	3
SC480040	１０Ｃ	10	SC480861	１０Ｈ	5
SC480040	１０Ｄ	10	SC480870	１０Ｈ	4
SC480040	１０Ｅ	9	SC480881	１０Ｈ	3
SC480040	１０Ｆ	10	SC481062	１０Ｊ	1
SC480070	１０Ｌ	15	SC481093A0	１０Ｉ	1
SC480070	１０Ｌ	14	SC481120	１０Ｊ	15
SC480080	１０Ｊ	16	SC481192	１０Ｈ	5
SC480090	１０Ｉ	3	SC481203	１０Ｈ	3
SC480100	１０Ｉ	6	SC481213	１０Ｉ	1
SC480110	１０Ｉ	7	SC481241	１０Ｈ	5
SC480120	１０Ｃ	16	SC481290	１０Ｈ	4
SC480120	１０Ｊ	17	SC481290	１０Ｈ	4
SC480130	１０Ｆ	16	SC481290	１０Ｈ	4
SC480130	１０Ｉ	2	SC481290	１０Ｈ	4
SC480140	１０Ｄ	16	SC481301	１０Ｉ	1
SC480140	１０Ｉ	4	SC481401	１０Ｈ	3
SC480140YN	１０Ｄ	17	SC481431	１０Ｈ	3
SC480140YN	１０Ｉ	5	SC481452	１０Ｊ	1
SC480150	１０Ｅ	15	SC481462B0	１０Ｉ	1
SC480150	１０Ｉ	8	SC481501	１０Ｈ	5
SC480181	１０Ｌ	10	SC481540	１０Ｈ	4
SC480190	１０Ｊ	8	SC481550	１０Ｈ	4
SC480201	１０Ｊ	12	SC481571	１０Ｉ	1
SC480211	１０Ｃ	6	SC481651	１０Ｉ	1
SC480211	１０Ｄ	5	SC481710	１０Ｌ	12
SC480211	１０Ｅ	4	SC481720	１０Ｊ	14
SC480211	１０Ｆ	6	SC481731	１０Ｈ	1

I N D E X

ＬＩＳＴ No.	SECTION №	ITEM	ＬＩＳＴ No.	SECTION №	ITEM
SC481741	１０Ｈ	1	SJ140121	００Ｄ－２	7
SC481752	１０Ｈ	1	SJ140132	００Ｄ－１	9
SC481761	１０Ｈ	1	SJ140132	００Ｄ－２	9
SC481772	１０Ｈ	1	SJ140220	００Ｄ－１	8
SC481781	１０Ｈ	1	SJ140220	００Ｄ－２	8
SC510020C	１１Ｃ－２	11	SJ140230	００Ａ	8
SC710010	１２Ａ－１	10	SJ140240	００Ａ	13
SC710010	１２Ａ－２	10	SJ140250	００Ａ	7
SC710030	１２Ａ－１	17	SJ250060	１０Ｌ	5
SC710030	１２Ａ－２	17	SJ250080	０８Ｂ－２	13
SC730031	１０Ａ	5	SJ250090	１０Ｌ	6
SC730041	１０Ａ	4	SJ250240	０２Ｃ	7
SC730092	１０Ｂ	3	SJ250370	１０Ｃ	7
SC730102	１０Ｂ	4	SJ250370	１０Ｄ	7
SC730111	１０Ｂ	5	SJ250370	１０Ｅ	6
SC730331	１０Ａ	6	SJ250370	１０Ｆ	7
SC730341	１０Ａ	6	SJ270220	０１Ｃ	3
SC730351	１０Ａ	6	SJ310050BS	０８Ｂ－２	10
SC730361	１０Ａ	6	SJ310060BS	０８Ｂ－２	15
SC730371	１０Ａ	6	SJ330051	０７Ａ	16
SC730381	１０Ａ	6	SJ330060	０７Ａ	15
SC730670	１０Ｈ	2	SJ480000	１０Ｃ	13
SC730680	１０Ａ	6	SJ480000	１０Ｄ	13
SF790150	０４Ｆ	9	SJ480000	１０Ｅ	12
SG230180	０４Ｃ	9	SJ480000	１０Ｆ	13
SG230190	０４Ｃ	10	SJ480011	１０Ｃ	4
SG230220	０４Ａ	25	SJ480011	１０Ｄ	3
SG230270	０４Ｃ	3	SJ480011	１０Ｅ	3
SG230290	０４Ｅ	2	SJ480011	１０Ｆ	4
SG250120	０４Ｆ	4	SJ480020	１０Ｃ	15
SG330010	０４Ｅ	1	SJ480020	１０Ｄ	15
SG330041	０４Ｅ	3	SJ480020	１０Ｅ	14
SG510000	１１Ｃ－１	7	SJ480020	１０Ｆ	15
SG510000	１１Ｃ－１	8	SJ480050	１０Ｋ	10
SG510000	１１Ｃ－２	9	SJ480081	１０Ｃ	20
SG510000	１１Ｃ－２	8	SJ480081	１０Ｄ	21
SJ140000	００Ｄ－１	2	SJ480081	１０Ｅ	19
SJ140000	００Ｄ－２	2	SJ480081	１０Ｆ	20
SJ140010	００Ｃ－１	7	SJ480090	１０Ｊ	3
SJ140010	００Ｃ－２	7	SJ480120	１０Ｈ	4
SJ140100	００Ｄ－１	3	SJ480120	１０Ｈ	4
SJ140100	００Ｄ－２	3	SJ480200	１０Ｊ	2
SJ140110	００Ｃ－１	6	SJ480300	１０Ｈ	3
SJ140110	００Ｃ－２	6	SJ480310	１０Ｈ	5
SJ140121	００Ｄ－１	7	SJ480320	１０Ｈ	1

I N D E X

LIST No.	SECTION №	ITEM	LIST No.	SECTION №	ITEM
SJ480342	１０Ｉ	1			
SJ480400	１０Ｇ	14			
SL230081	０４Ａ	32			
SL270040	０４Ｅ	13			
SL270130	０４Ｅ	12			
SL270150	０４Ｅ	9			
SM120000	００Ａ	1			