Barudan

HIGH SPEED AUTOMATIC EMBROIDERY MACHINE

MODEL

BEXY-Z12C/Z15C
BEXL-Z12C/Z15C

PARTS LIST

BARUDAN CO., LTD.

20 Tsukagoshi Josuiji,
Ichinomiya-city, Aichi-pref., Japan
TEL〈81〉586-76-1137 FAX〈81〉586-77-1499
http://www.barudan.co.jp/

株式会社 バルダン

〒491-0004 愛知県一宮市定水寺塚越20番地
TEL (0586) 76−1137 (代) FAX (0586) 77−1499
http://www.barudan.co.jp/

品番FZ0QJ30
AA4200M00
2011年3月作成

ＢＥＸＹ－Ｚ１２Ｃ／Ｚ１５Ｃ
ＢＥＸＬ－Ｚ１２Ｃ／Ｚ１５Ｃ
HIGH SPEED AUTOMATIC EMBROIDERY MACHINE
高速自動刺繍ミシン

CONTENTS
目　　次

Machine layout (BEXY-Z12C/BEXL-Z12C)
配置図 (BEXY-Z12C/BEXL-Z12C)

Machine layout (BEXY-Z15C/BEXL-Z15C)
配置図 (BEXY-Z15C/BEXL-Z15C)

00A-1　Table・Frame A (2T/4T)
テーブル・フレームＡ（２Ｔ／４Ｔ）

00A-2　Table・Frame A (6T/8T)
テーブル・フレームＡ（６Ｔ／８Ｔ）

00B　Table・Frame B
テーブル・フレームＢ

01A　Head・Bed A
ヘッド・ベッドＡ

01B　Head・Bed B
ヘッド・ベッドＢ

02A　Thread cut A
糸切りＡ

02B　Thread cut B
糸切りＢ

02C　Thread cut C
糸切りＣ

03　Take up lever
天秤

04A-1　Needle bar A (Z12)
針棒Ａ（Ｚ１２）

04A-2　Needle bar A (Z15)
針棒Ａ（Ｚ１５）

04B　Needle bar B
針棒Ｂ

04C　Needle bar C
針棒Ｃ

04D　Needle bar D
針棒Ｄ

04E　Needle bar E
針棒Ｅ

05　Jump
ジャンプ

06-1　Thread guide (Z12)
糸道（Ｚ１２）

06-2　Thread guide (Z15)
糸道（Ｚ１５）

07A Color change A
色換えＡ

07B Color change B
色換えＢ

08-1 Drive (2T/4T)
駆動（２Ｔ／４Ｔ）

08-2 Drive (6T/8T)
駆動（６Ｔ／８Ｔ）

10A Pantograph drive A
枠駆動Ａ

10B Pantograph drive B
枠駆動Ｂ

10C Pantograph drive C
枠駆動Ｃ

10D Pantograph drive D
枠駆動Ｄ

10E Pantograph drive E
枠駆動Ｅ

10F Pantograph drive F
枠駆動Ｆ

10G Pantograph drive G
枠駆動Ｇ

10H Pantograph drive H
枠駆動Ｈ

10I Pantograph drive I
枠駆動Ｉ

10J Pantograph drive J
枠駆動Ｊ

10K Pantograph drive K
枠駆動Ｋ

11A Control A
制御Ａ

11B-1 Control B (2T/4T/6T)
制御Ｂ（２Ｔ／４Ｔ／６Ｔ）

11B-2 Control B (8T)
制御Ｂ（８Ｔ）

12-1 Accessories (Z12)
付属品（Ｚ１２）

12-2 Accessories (Z15)
付属品（Ｚ１５）

Machine layout (BEXY-Z12C/BEXL-Z12C)
配置図 (BEXY-Z12C/BEXL-Z12C)

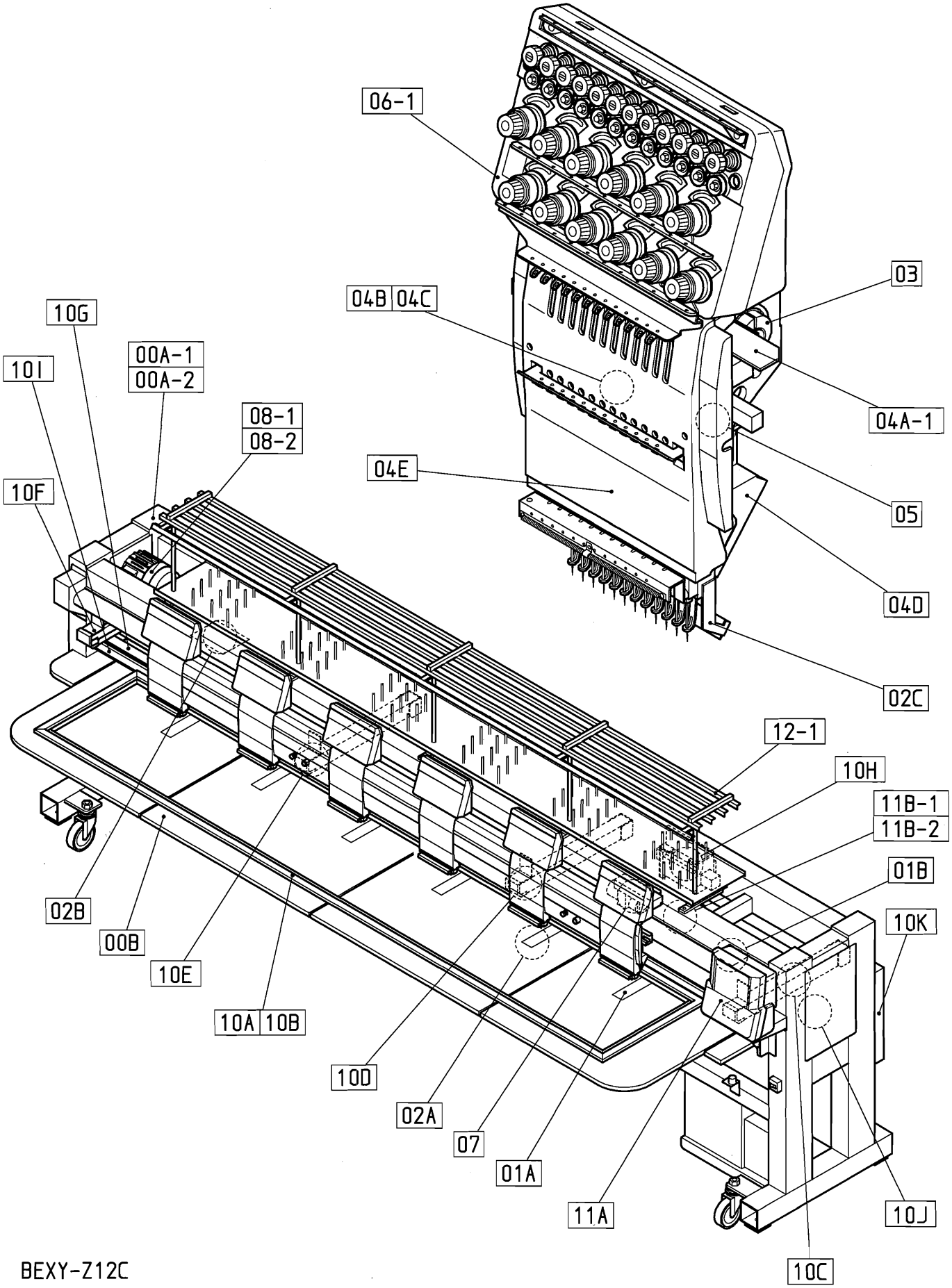

BEXY-Z12C
BEXL-Z12C

110126

Machine layout (BEXY-Z15C/BEXL-Z15C)
配置図 (BEXY-Z15C/BEXL-Z15C)

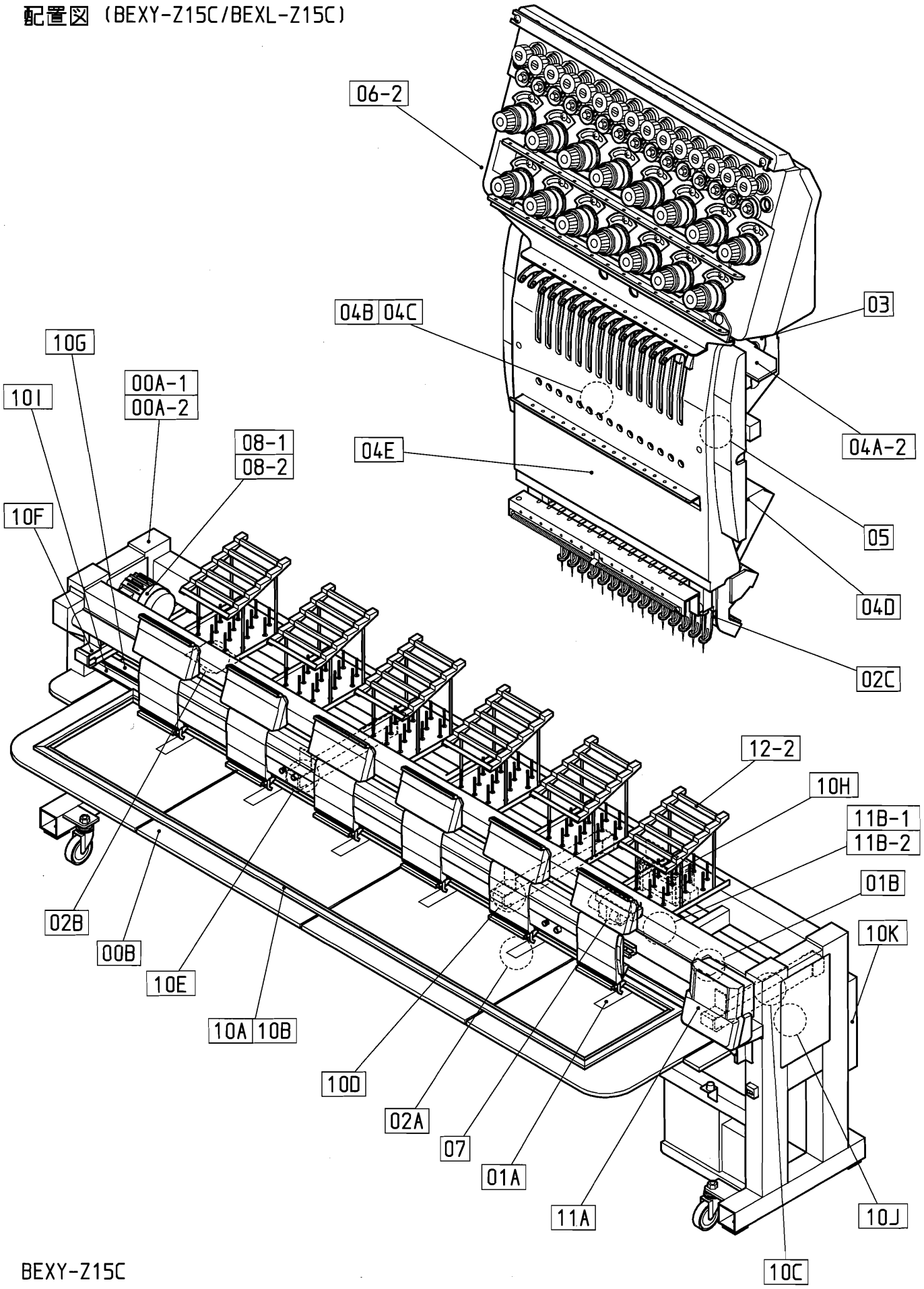

BEXY-Z15C
BEXL-Z15C

110126

00A-1 Table・Frame A(2T/4T)
テーブル・フレームA（２Ｔ／４Ｔ）

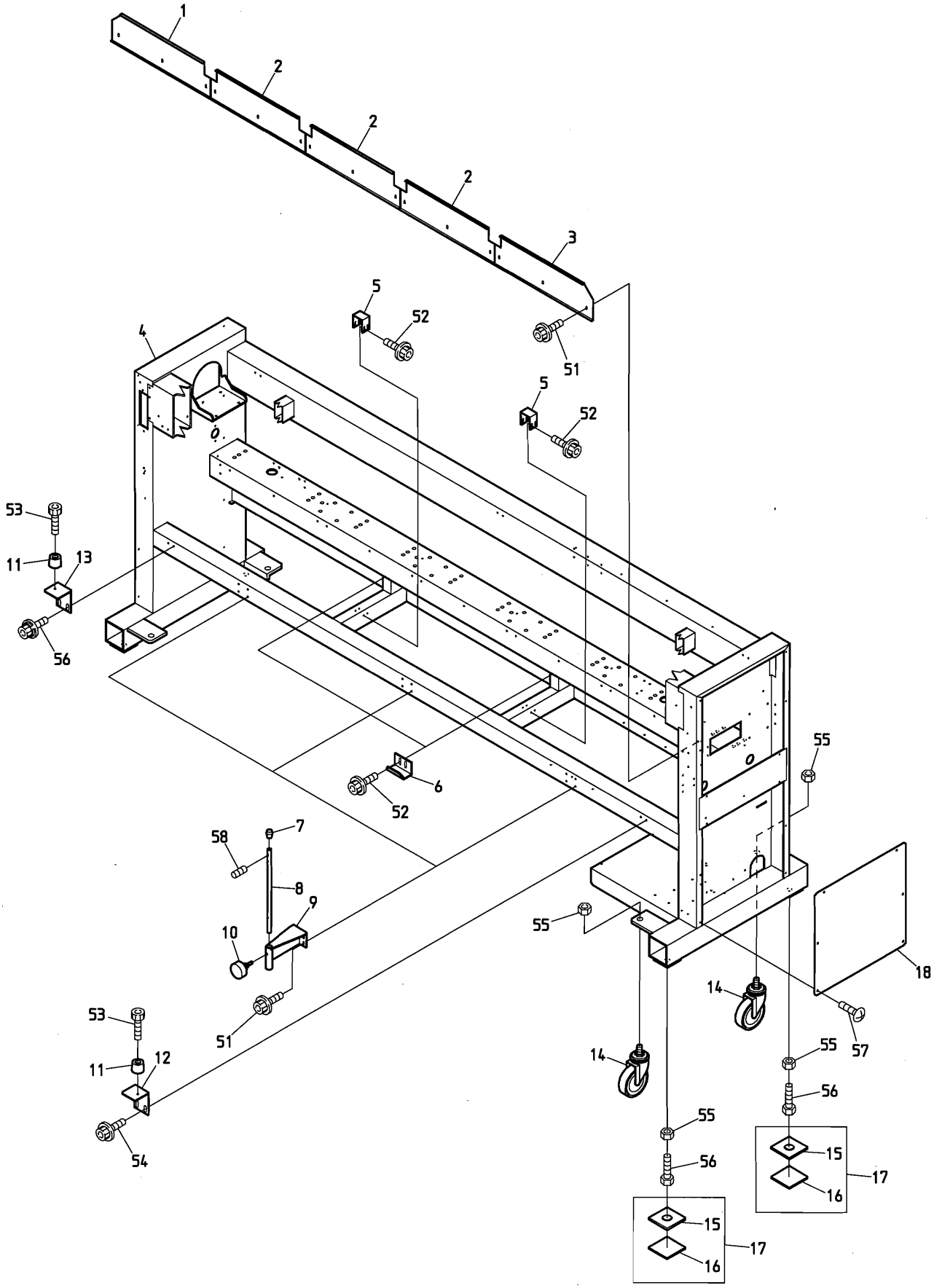

BEVY-Y9C BEVY-Z12C/Z15C

060519

００Ａ－１　Table・Frame A(2T/4T)

テーブル・フレームＡ（２Ｔ／４Ｔ）

ITEM	ＬＩＳＴ No.	ＤＥＳＣＲＩＰＴＩＯＮ	部品名	Q'TY	ＮＯＴＥ
1	SJ140050	Oil store(L) DYHE P=520	油受ケ(L) DYHE P=520	1	
2	SJ140060	Oil store(Center) DYHE P=520	油受ケ(中間) DYHE P=520	1	2T
				3	4T
3	SJ140040	Oil store(R) DYHE P=520	油受ケ(R) DYHE P=520	1	
4		Frame BEXY-Z1202C 450×520/520	脚フレーム BEXY-Z1202C 450×520/520	1	2T
		Frame BEXY-Z1502C 450×520/520	脚フレーム BEXY-Z1502C 450×520/520	1	2T
		Frame BEXY-Z1204C 450×520/520	脚フレーム BEXY-Z1204C 450×520/520	1	4T
		Frame BEXY-Z1504C 450×520/520	脚フレーム BEXY-Z1504C 450×520/520	1	4T
5	SC140130	Table bracket	テーブルブラケット	1	2T
				2	4T
6	SC140120	Table stopper	テーブル止メ	1	2T
				2	4T
7	A9014161	Rubber foot for pipes(C-31-5)	パイプ用ゴム足(C-31-5)	2	2T
				3	4T
8	SJ140120	Table stand(DYHE)	テーブルスタンド(DYHE)	2	2T
				3	4T
9	SJ140131	Table stand bracket	テーブルスタンドブラケット	2	2T
				3	4T
10	SJ140220	Table stand fixed knob bolt	テーブルスタンド固定ノブボルト	2	2T
				3	4T
11	A9014163	Color rubber foot(C-30-FRB-3225)	カラーゴム脚(C-30-FRB-3225)	2	
12	SC140160	Support table catch stay(R)	補助テーブル受ケステー(R)	1	
13	SC140170	Support table catch stay(L)	補助テーブル受ケステー(L)	1	
14	A9019049	Caster(SSC-125NU)	キャスター(SSC-125NU)	4	
15	SC160010	Mount base(Compact machine)	マウント台(コンパクト機)	4	
16	SC160020	Vibroisolating pad(Compact machine)	防振パッド(コンパクト機)	4	
17	SC160030	Mount base a'ssy(Compact machine)	マウント台ASSY(コンパクト機)	4	
18	SJ160040	Frame under cover(DYHE)	脚フレーム下カバー(DYHE)	2	
51		Hex.socket flange bolt M6×12(Chromate)	六角穴付フランジボルト M6×12(クロメート)		
52		Hex.socket flange bolt M5×10(Chromate)	六角穴付フランジボルト M5×10(クロメート)		
53		Hex.socket bolt M5×15(With adhesive) Black(Screw lock red)	六角穴付ボルト M5×15(接着剤付) 黒(ネジロック赤)		
54		Hex.socket flange bolt M5×12	六角穴付フランジボルト M5×12		
55		Hex.nut M20	六角ナット M20		
56		Hex.bolt M20×75	六角ボルト M20×75		
57		Truss screw M5×10	十字穴付トラス小ネジ M5×10		
58		Hex.socket set screw M5×20	六角穴付止メネジ M5×20		

00A-2 Table・Frame A(6T/8T)
テーブル・フレームA（６Ｔ／８Ｔ）

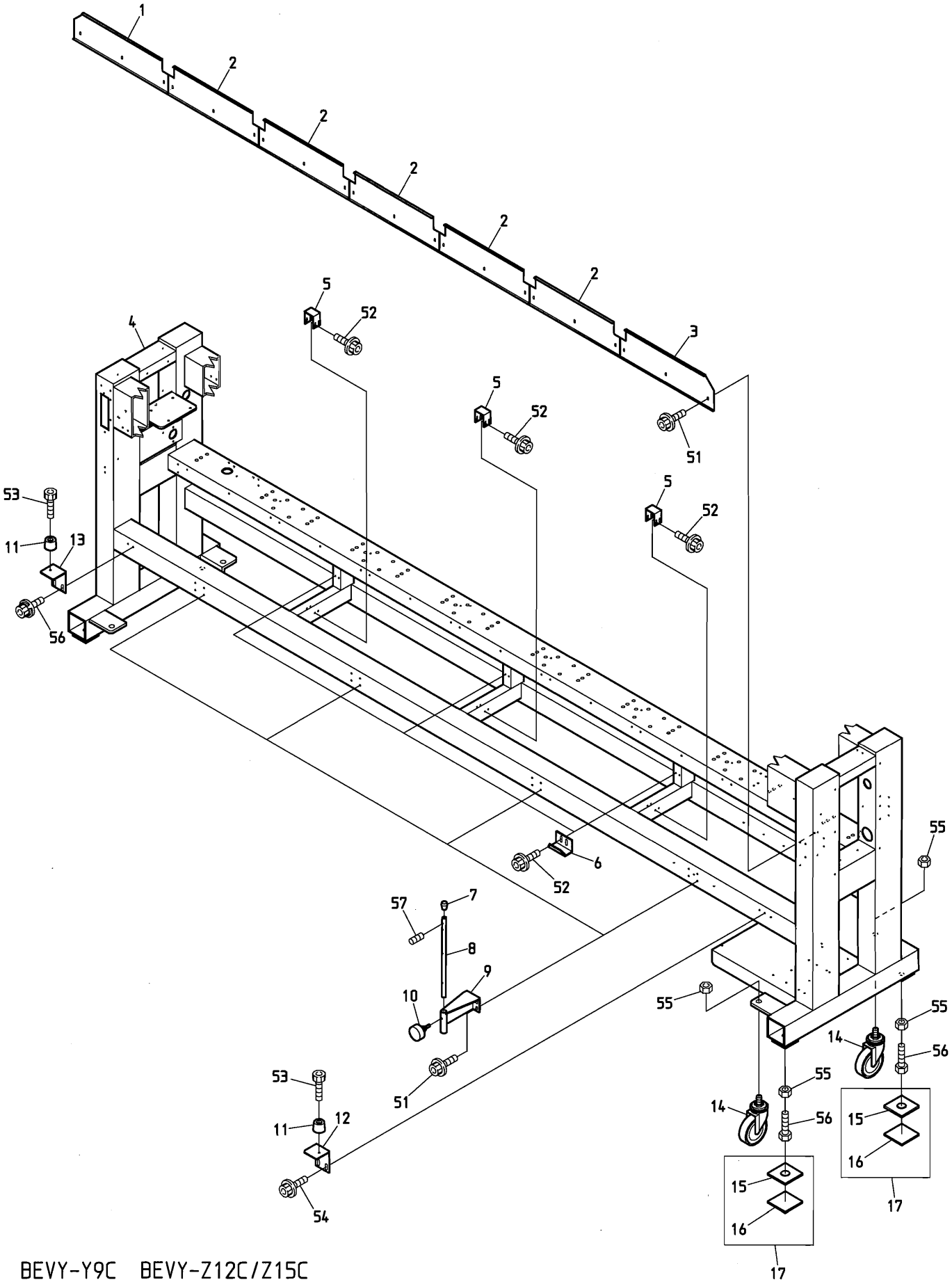

BEVY-Y9C BEVY-Z12C/Z15C

060519

００Ａ－２　Table・Frame A(6T/8T)

テーブル・フレームＡ（６Ｔ／８Ｔ）

ITEM	ＬＩＳＴ No.	ＤＥＳＣＲＩＰＴＩＯＮ	部品名	Q'TY	ＮＯＴＥ
1	SJ140050	Oil store(L) DYHE P=520	油受ケ(L) DYHE P=520	1	6T
	SJ140080	Oil store(L) DYHE P=380	油受ケ(L) DYHE P=380	1	8T
2	SJ140060	Oil store(Center) DYHE P=520	油受ケ(中間) DYHE P=520	5	6T
	SJ140090	Oil store(Center) DYHE P=380	油受ケ(中間) DYHE P=380	7	8T
3	SJ140040	Oil store(R) DYHE P=520	油受ケ(R) DYHE P=520	1	6T
	SJ140070	Oil store(R) DYHE P=380	油受ケ(R) DYHE P=380	1	8T
4		Frame BEXY-Z1206C 450×520	脚フレーム BEXY-Z1206C 450×520	1	6T
		Frame BEXY-Z1506C 450×520/520	脚フレーム BEXY-Z1506C 450×520/520	1	6T
		Frame BEXY-Z1208C 450×380/380	脚フレーム BEXY-Z1208C 450×380/380	1	8T
		Frame BEXY-Z1508C 450×380/380	脚フレーム BEXY-Z1508C 450×380/380	1	8T
5	SC140130	Table bracket	テーブルブラケット	3	
6	SC140120	Table stopper	テーブル止メ	3	
7	A9014161	Rubber foot for pipes(C-31-5)	パイプ用ゴム足(C-31-5)	4	
8	SJ140120	Table stand(DYHE)	テーブルスタンド(DYHE)	4	
9	SJ140131	Table stand bracket(DYHE-C)	テーブルスタンドブラケット	4	
10	SJ140220	Table stand fixed knob bolt	テーブルスタンド固定ノブボルト	4	
11	A9014163	Color rubber foot(C-30-FRB-3225)	カラーゴム脚(C-30-FRB-3225)	2	
12	SC140160	Support table catch stay(R)	補助テーブル受ケステー(R)	1	
13	SC140170	Support table catch stay(L)	補助テーブル受ケステー(L)	1	
14	A9019049	Caster(SSC-125NU)	キャスター(SSC-125NU)	4	
15	SC160010	Mount base(Compact machine)	マウント台(コンパクト機)	4	
16	SC160020	Vibroisolating pad(Compact machine)	防振パッド(コンパクト機)	4	
17	SC160030	Mount base a'ssy(Compact machine)	マウント台ASSY(コンパクト機)	4	
51		Hex.socket flange bolt M6×12(Chromate)	六角穴付フランジボルト M6×12(クロメート)		
52		Hex.socket flange bolt M5×10(Chromate)	六角穴付フランジボルト M5×10(クロメート)		
53		Hex.socket bolt M5×15(With adhesive) Black(Screw lock red)	六角穴付ボルト M5×15(接着剤付) 黒(ネジロック赤)		
54		Hex.socket flange bolt M5×12	六角穴付フランジボルト M5×12		
55		Hex.nut M20	六角ナット M20		
56		Hex.bolt M20×75	六角ボルト M20×75		
57		Hex.socket set screw M5×20	六角穴付止メネジ M5×20		

00B Table・Frame B

テーブル・フレームB

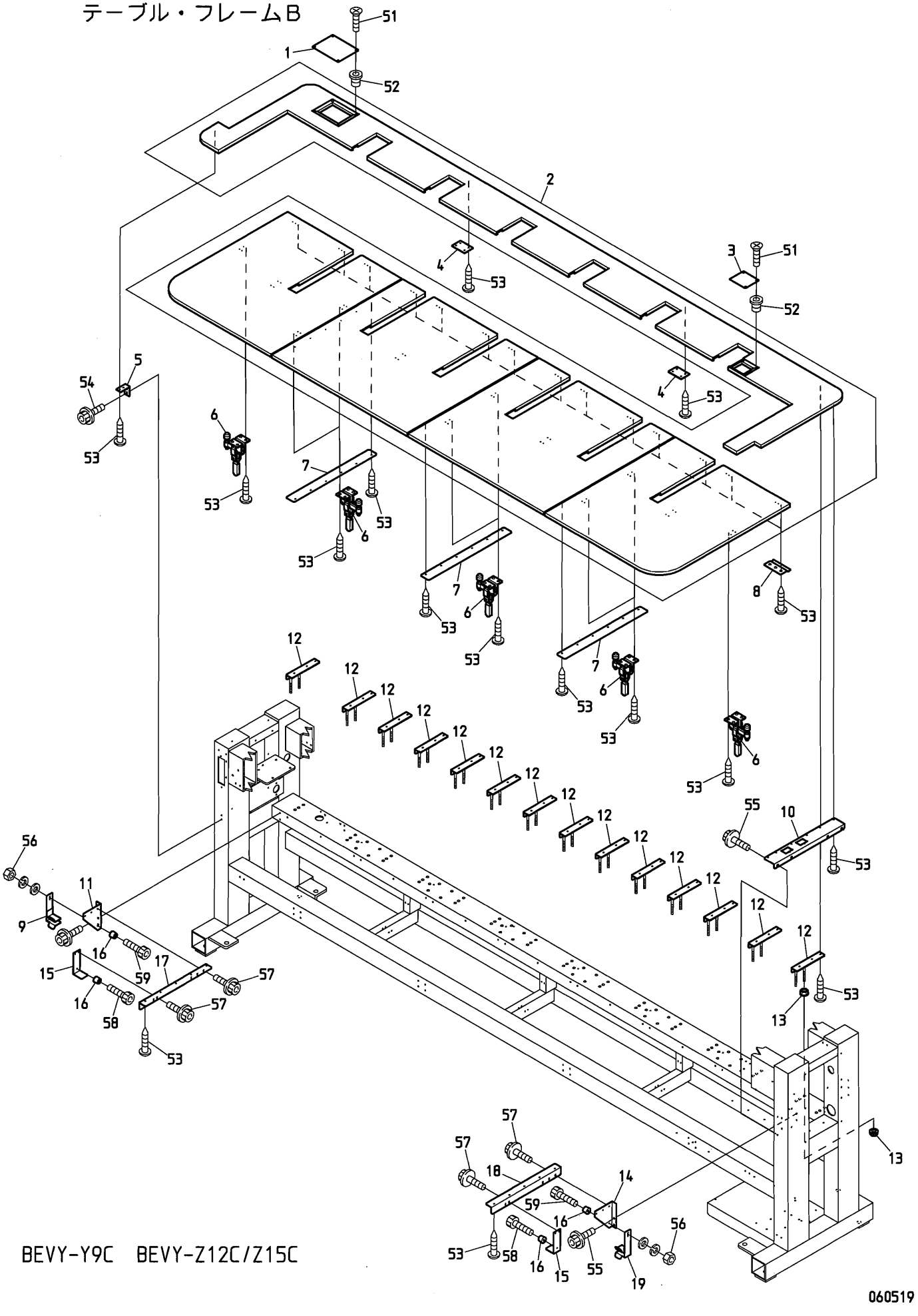

００Ｂ　Table・Frame B　(H=Head Q'TY)

テーブル・フレームＢ　（Ｈ＝頭数）

ITEM	ＬＩＳＴ No.	ＤＥＳＣＲＩＰＴＩＯＮ	部品名	Q'TY	ＮＯＴＥ
1	SC120030	Thread cut service cover	糸切リサービスカバー	1	
2	SJ120001	Table BEVY-02C 450×520/520	テーブル BEVY-02C 450×520/520	1	2T
	SJ120011	Table BEVY-04C 450×520/520	テーブル BEVY-04C 450×520/520	1	4T
	SJ120031	Table BEVY-06C 450×520/520	テーブル BEVY-06C 450×520/520	1	6T
	SJ120042	Table BEVY-08C 450×380/380	テーブル BEVY-08C 450×380/380	1	8T
3	SC120040	Encoder service cover	エンコーダーサービスカバー	1	
4	RQ120080	Jointed plate	ツギ板	2	
5	SC140090	Table support angle	テーブル受ケアングル	1	
6	A9013070	Toggle clamp(KAKUTA No.40A)	トグルクランプ(カクタNo.40A)	2	2T
				6	4T
				8	6T/8T
7	SC120010	Joint plate	ジョイントプレート	2	4T
				3	6T/8T
8	HM140120	Table stopper(Front)	テーブル止メ(前)	H×2+2	
9	SJ140110	Table support L-lower(DYHE-C)	テーブル受ケL-下(DYHE-C)	1	
10	SJ140021	R-side stand table support(DYHE)	R側スタンドテーブル受ケ(DYHE)	1	
11	SJ140010	LH-table support bracket(DYHE)	LHテーブル受ケブラケット(DYHE)	1	
12	SC140140	Table support(L=200)	テーブル受ケ(L=200)	H×2+2	
13	SC210010	Adjust nut M10	アジャストナット M10	２４	2T
				４０	4T
				５６	6T
				７２	8T
14	SJ140000	RH-table support bracket(DYHE)	RHテーブル受ケブラケット(DYHE)	1	
15	SC140041	Table support stay	テーブル受ケステー	2	
16	A9014163	Color rubber foot(C-30-FRB-3225)	カラーゴム脚(C-30-FRB-3225)	4	
17	SC140030	LH-table support	LHテーブル受ケ	1	
18	SC140020	RH-table support	RHテーブル受ケ	1	
19	SJ140100	Table support R-lower(DYHE-C)	テーブル受ケR-下(DYHE-C)	1	
51		Flush screw(Under cut) M4×8	十字穴付皿小ネジ M4×8		
52		Rag nut(C) M4	鬼目ナット(C) M4		
53		Pierce screw M5×19	ピアスビス M5×19		
54		Hex.socket flange bolt M6×12	六角穴付フランジボルト M6×12		
55		Hex.socket flange bolt M6×12(Chromate)	六角穴付フランジボルト M6×12(クロメート)		
56		Hex.nut M5	六角ナット M5		
57		Hex.socket flange bolt M5×10(Chromate)	六角穴付フランジボルト M5×10(クロメート)		
58		Hex.socket bolt M5×15(Black)	六角穴付ボルト M5×15(黒)		
59		Hex.socket bolt M5×30(Black)	六角穴付ボルト M5×30(黒)		

01A Head・Bed A
ヘッド・ベッドA

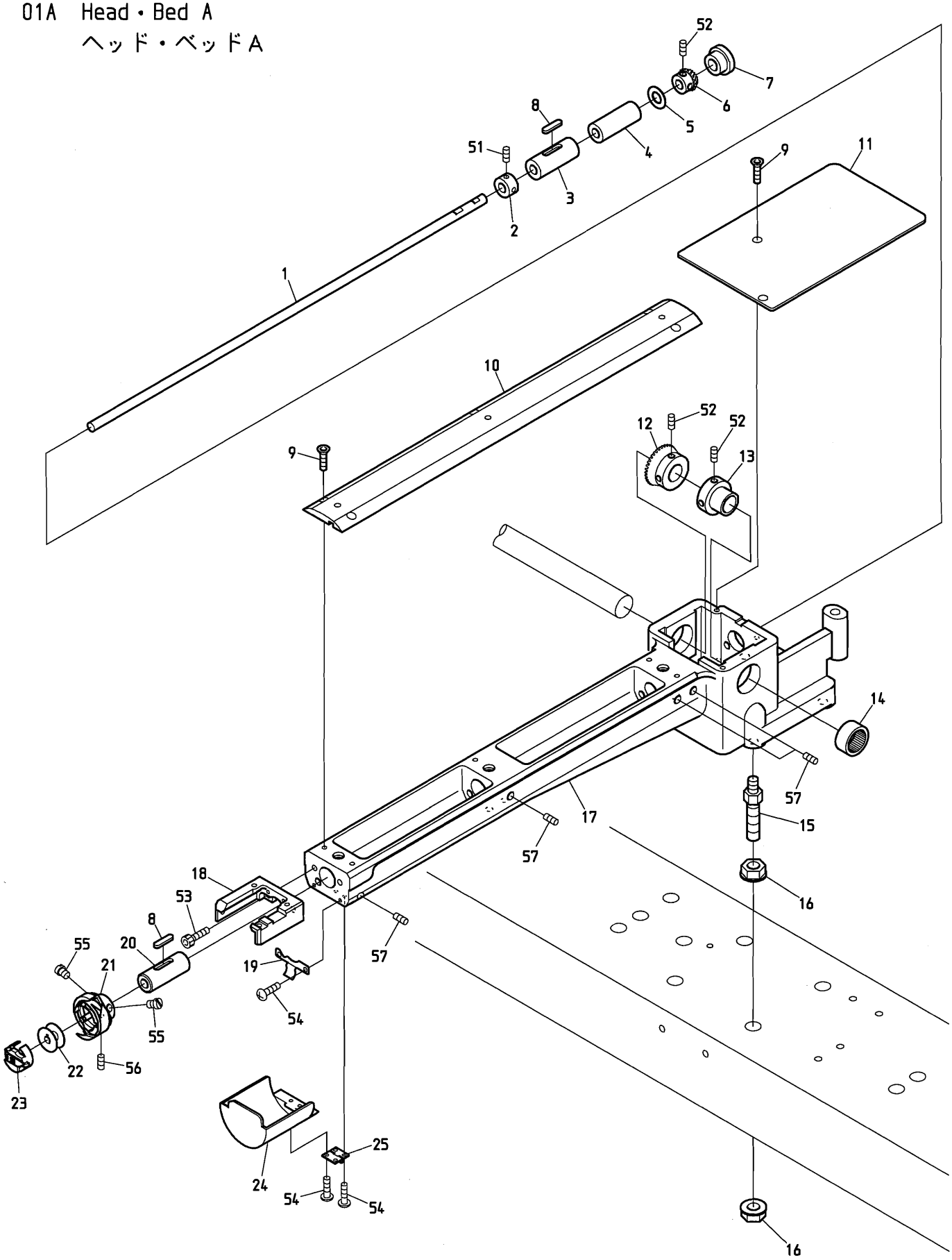

BEVY-Y9C BEVS-Z12C/Z15C BEVY-Z12C/Z15C BEVT-Z1201CII/Z1501CII

090901

０１Ａ　Head・Bed A　(H=Head Q'TY)

ヘッド・ベッドA　（Ｈ＝頭数）

ITEM	LIST No.	DESCRIPTION	部品名	Q'TY	NOTE
1	HS210021	Lower shaft	下軸	H×1	Small bobbin 小釜
	HS210020	Lower shaft	下軸	H×1	Middle bobbin 中釜
2	KF220290	Lower shaft collar	下軸カラー	H×1	
3	KF220230	Lower shaft metal(Front)	下軸メタル(前)	H×1	
4	HS220010	Lower shaft metal(Cylinder back side)	下軸メタル(シリンダー後側)	H×1	
5	HT220061	Thrust washer (Lower shaft)	スラストワッシャー(下軸)	H×1	
6	SJ220010	Lower shaft gear(Small gear,Korean)	下軸ギヤー(小ギヤ 韓国)	H×1	
7	A9014059	Gromet MG(MG-1)	膜付グロメットMG(MG-1)	H×1	
8	KL220140	Oil felt C(5×25×20)	オイルフェルトC(5×25×20)	H×2	
9	KX250080	Throat plate set screw(Hex.socket)	針板止メネジ(六角穴)	H×7	
10	SJ210120	Cylinder bed cover,correspond barrel frame	シリンダーベッドカバー 筒枠対応	H×1	
11	HS210042	Bed cover	ベッドカバー	H×1	
12	SJ320010	Lower shaft gear(Large gear,Korean)	下軸ギヤー(大ギヤ 韓国)	H×1	
13	HP321090C	Lower shaft connecting shaft collar	下軸連結シャフトカラー	H×1	
14	A9011111	Needle bearing(TLA-2012Z)	ニードルベアリング(TLA-2012Z)	H×1	
15	SC210000	Adjust bolt	アジャストボルト	H×4	
16	SC210010	Adjust nut M10	アジャストナット M10	H×8	
17	SJ210090	Bsrrel bed(Small bobbin) correspond barrel frame	筒型ベッド(小釜) 筒枠対応	H×1	Small bobbin 小釜
	SJ210150	Bsrrel bed R-type(Middle bobbin) correspond barrel frame	筒型ベッドR型(中釜) 筒枠対応	H×1	Middle bobbin 中釜
18	SJ210081	Throat plate base(BA)	針板ベース(BA)	H×1	
19	KC250482	Barrel bed cover hold spring	筒型ベッドカバー押エバネ	H×1	
20	KF220240	Vertical shaft metal(Upper)	縦軸メタル(上)	H×1	
21	KF220700	Rotating hook HSL-ATR(M1QTS)	釜 HSL-ATR(M1QTS)	H×1	Small bobbin 小釜
	KF221040	Middle bobbin for automatic feed oil HSM-A(MQ2L)	自動給油用中釜 HSM-A(MQ2L)	H×1	Middle bobbin 中釜
22	KF220530	Bobbin	ボビン	H×1	Small bobbin 小釜
	KF220421	Bobbin(HSM)(DBM)(For aluminum,middle bobbin)	ボビン(HSM)(DBM)(アルミ、中釜用)	H×1	Middle bobbin 中釜
23	KF221020	Bobbin case(4B19-S6-BA)	ボビンケース(4B19-S6-BA)	H×1	Small bobbin 小釜
	KF220302	Bobbin case BC-DBM(Z2)-NBL5 middle bobbin	ボビンケース BC-DBM(Z2)-NBL5 中釜	H×1	Middle bobbin 中釜
24	HS210031	Barrel bed cover(Short type)	筒型ベッドカバー(ショートタイプ)	H×1	
25	A9012490	Hinge(TH-TM-72)	蝶板(TH-TM-72)	H×1	
51		Hex.socket set screw SM1/4 40×4	六角穴付止メネジ SM1/4 40×4		
52		Hex.socket set screw M5×6	六角穴付止メネジ M5×6		
53		Hex.socket bolt M5×15	六角穴付ボルト M5×15		
54		Pan screw M3×6	十字穴付ナベ小ネジ M3×6		
55		Screw(SM11/64 40×5)	すり割り付平小ネジ(SM11/64 山40×5)		
56		Set screw(SM11/64 40×5)	すり割り付穴止メネジ(SM11/64 山40×4)		
57		Hex.socket set screw(Cup point) M6×12	六角穴付止メネジ(くぼみ先) M6×12		
58		Hex.socket set screw(Flat point) M6×12	六角穴付止メネジ(平先) M6×12		

01B Head・Bed B
ヘッド・ベッドB

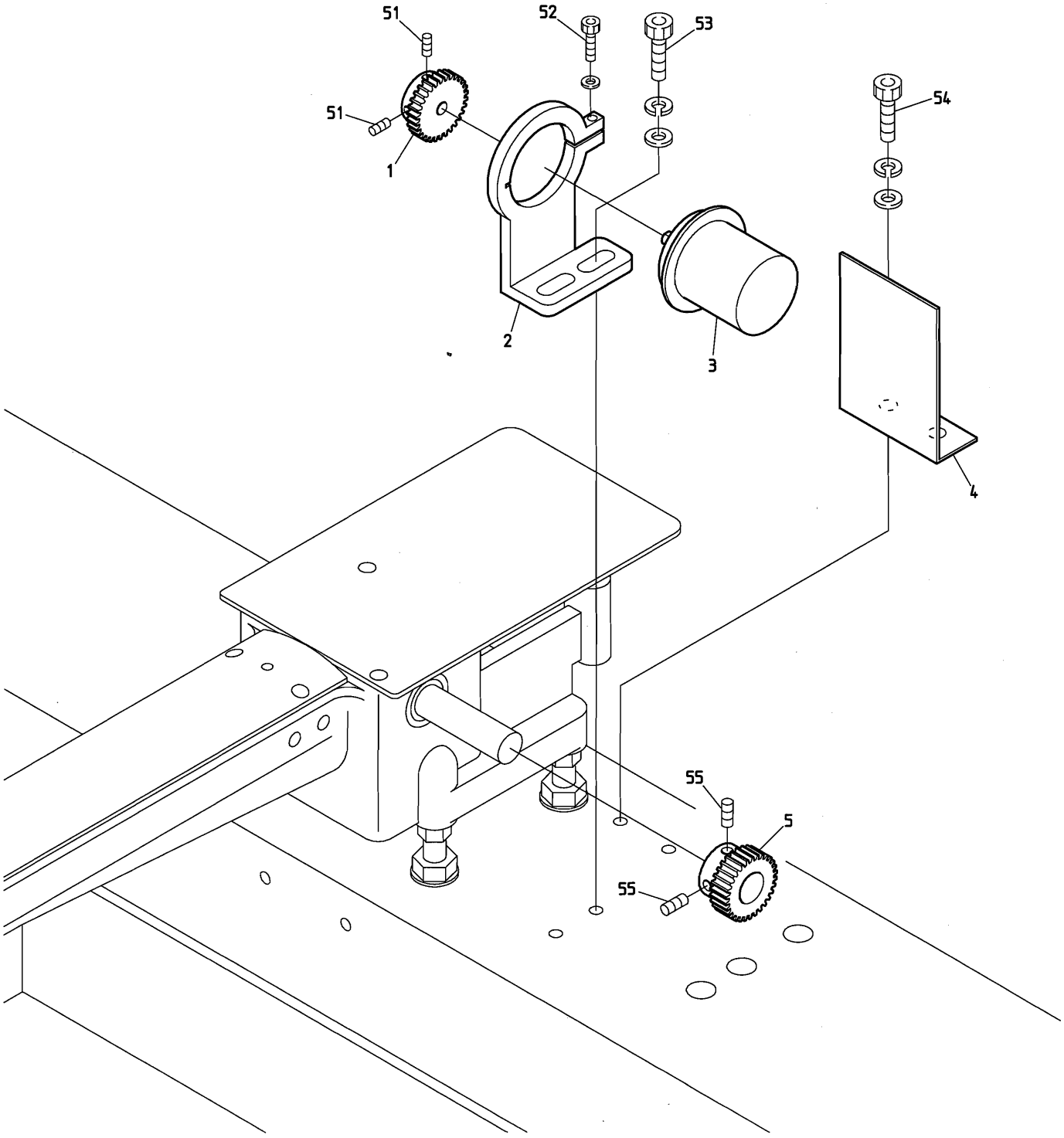

BEVY-Y9C BEDSHE-ZQ-BS BEVS-Z12C/Z15C BEVY-Z12C/Z15C BEDLHE-Z12/ZQ-C

060622

０１Ｂ　Head･Bed B
ヘッド・ベッドＢ

ITEM	ＬＩＳＴ No.	ＤＥＳＣＲＩＰＴＩＯＮ	部品名	Q'TY	ＮＯＴＥ
1	HP321720C	Encoder driving gear No.2	エンコーダ駆動ギヤー No.2	1	
2	SC330131	Encoder retainer	エンコーダ保持器	1	
3	KN511020	Position coder TS5307N54	ポジションコーダー TS5307N54	1	
4	SC250080	Encoder safety cover	エンコーダー安全カバー	1	
5	HP321710C	Encoder driving gear No.1	エンコーダ駆動ギヤー No.1	1	
51		Hex.socket set screw M4×8	六角穴付止メネジ M4×8		
52		Hex.socket bolt M4×14	六角穴付ボルト M4×14		
53		Hex.socket bolt M6×25	六角穴付ボルト M6×25		
54		Hex.socket bolt M6×15	六角穴付ボルト M6×15		
55		Hex.socket set screw M5×5	六角穴付止メネジ M5×5		

02A Thread cut A
糸切りA

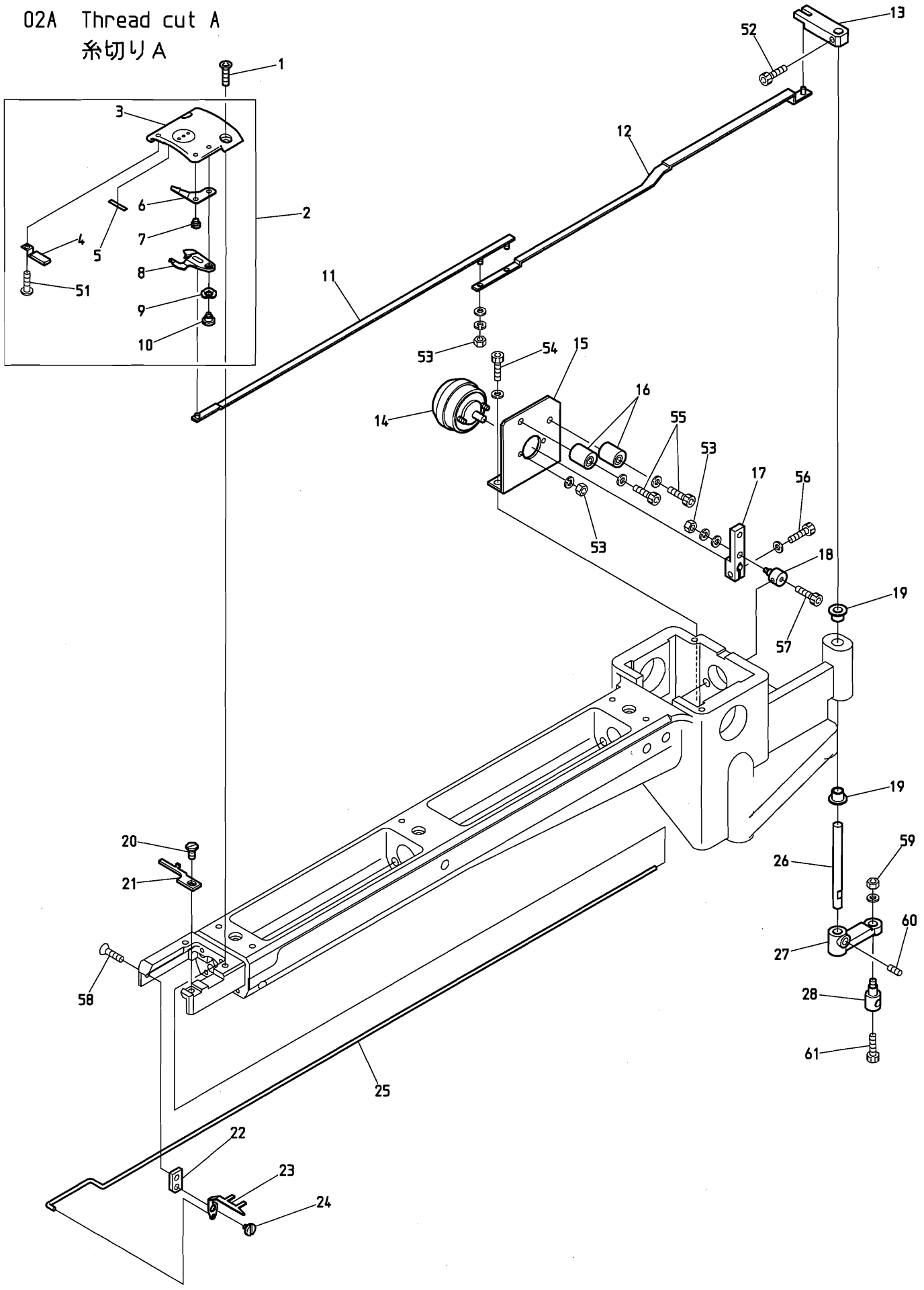

BEVY-Y9C BEVS-Z12C/Z15C BEVY-Z12C/Z15C BEVT-Z1201CII/Z1501CII

090901

０２Ａ　Thread cut A　(H=Head Q'TY)

糸切りＡ　（Ｈ＝頭数）

ITEM	ＬＩＳＴ No.	ＤＥＳＣＲＩＰＴＩＯＮ	部品名	Q'TY	ＮＯＴＥ
1	KX250081	Throat plate set screw(Hex.socket)	針板止メネジ(六角穴)	Ｈ×２	
2	SJ270122	Throat plate a'ssy(With lower thread support) BA	針板Assy(下糸保持付) BA	Ｈ×１	
3	SJ270021	Cylinder throat plate(BA)	シリンダー針板(BA)	Ｈ×１	
4	HT270182	Lower thread support stay(Cylinder) CMP	下糸保持ステー(シリンダー) CMP	Ｈ×１	
5	SJ270300	Lower thread support hook and loop fastener(BA)	下糸保持マジックテープ(BA)	Ｈ×１	
6	SJ270040	Fixed knife barrel frame correspondence	固定メス 筒枠対応	Ｈ×１	
7	KX270010	Fixed knife set screw	固定メス止メネジ	Ｈ×１	
8	SJ270030	Driving knife barrel frame correspondence	動メス 筒枠対応	Ｈ×１	
9	A9013066	Wave washer(WW5)(SK)	ウェーブワッシャー(WW5)(SK)	Ｈ×１	
10	KN272010	Lower thread knife rotary shaft	下糸メス回転軸	Ｈ×１	
11	HS210111	Lower thread knife drive rod A	下糸メス駆動ロッドA	Ｈ×１	
12	HS210121	Lower thread knife drive rod B	下糸メス駆動ロッドB	Ｈ×１	
13	HS210100	Lower thread knife drive lever upper	下糸メス駆動レバー上	Ｈ×１	
14	A9056030	3ER25-35×3×8×9 M960371 R(ETL)	3ER25-35×3×8×9 M960371 R(ETL)	Ｈ×１	
15	SJ210040	Solenoid stay(Short small bobbin)	ソレノイドステー(ショート小釜)	Ｈ×１	
	HS210060	Solenoid stay(For middle bobbin)	ソレノイドステー(中釜用)	Ｈ×１	
16	KN272401	Stopper eccentric	ストッパーエキセン	Ｈ×２	
17	KC271940C	Soleroid lever A	ソレノイドレバーA	Ｈ×１	
18	HS210080	Connecting clamp	連結クランプ	Ｈ×１	
19	A9011284	DU bush with flange(K5F0606-12)	鍔付DUブッシュ(K5F0606-12)	Ｈ×２	
20	KX270430	Screw(Cylinder)	釜止メ用ネジ(シリンダー)	Ｈ×１	
21	SJ210170	Rotating hook bobbin case holder position bracket(Cylinder) BA	釜止メ(シリンダー) BA	Ｈ×１	
22	HS210051	Hook fixed stay(Short type)	突込ミフック取付ステー(ショートタイプ)	Ｈ×１	
23	HS210300	Hook(Cylinder MK5)	突込ミフック(シリンダーMK5)	Ｈ×１	
	HS210142	Hook(For middle bobbin)	突込ミフック(中釜用)	Ｈ×１	
24	KC271001	Upper thread knife rotary shaft	上糸メス回転軸	Ｈ×１	
25	HS210070	Hook drive rod	フック駆動ロッド	Ｈ×１	
26	HS210090	Knife lever rotary shaft	メスレバー回転軸	Ｈ×１	
27	KN271560C	Knife lever	メスレバー	Ｈ×１	
28	HM270000	Connecting bar clamp	連結棒クランプ	Ｈ×１	
51		Pan screw M3×3	十字穴付ナベ小ネジ M3×3		
52		Hex.socket bolt M4×6	六角穴付ボルト M4×6		
53		Hex.nut M3	六角ナット M3		
54		Hex.socket bolt M4×8(With plain washer)	六角穴付ボルト M4×8(平座金付)		
55		Hex.socket bolt M4×18	六角穴付ボルト M4×18		
56		Hex.socket bolt M4×10	六角穴付ボルト M4×10		
57		Hex.socket bolt M3×5	六角穴付ボルト M3×5		
58		Hex.socket flush screw M4×6	六角穴付皿ネジ M4×6		
59		Hex.nut M4	六角ナット M4		
60		Hex.socket set screw M5×6	六角穴付止メネジ M5×6		
61		Hex.socket bolt M4×8	六角穴付ボルト M4×8		

02B Thread cut B
糸切りB

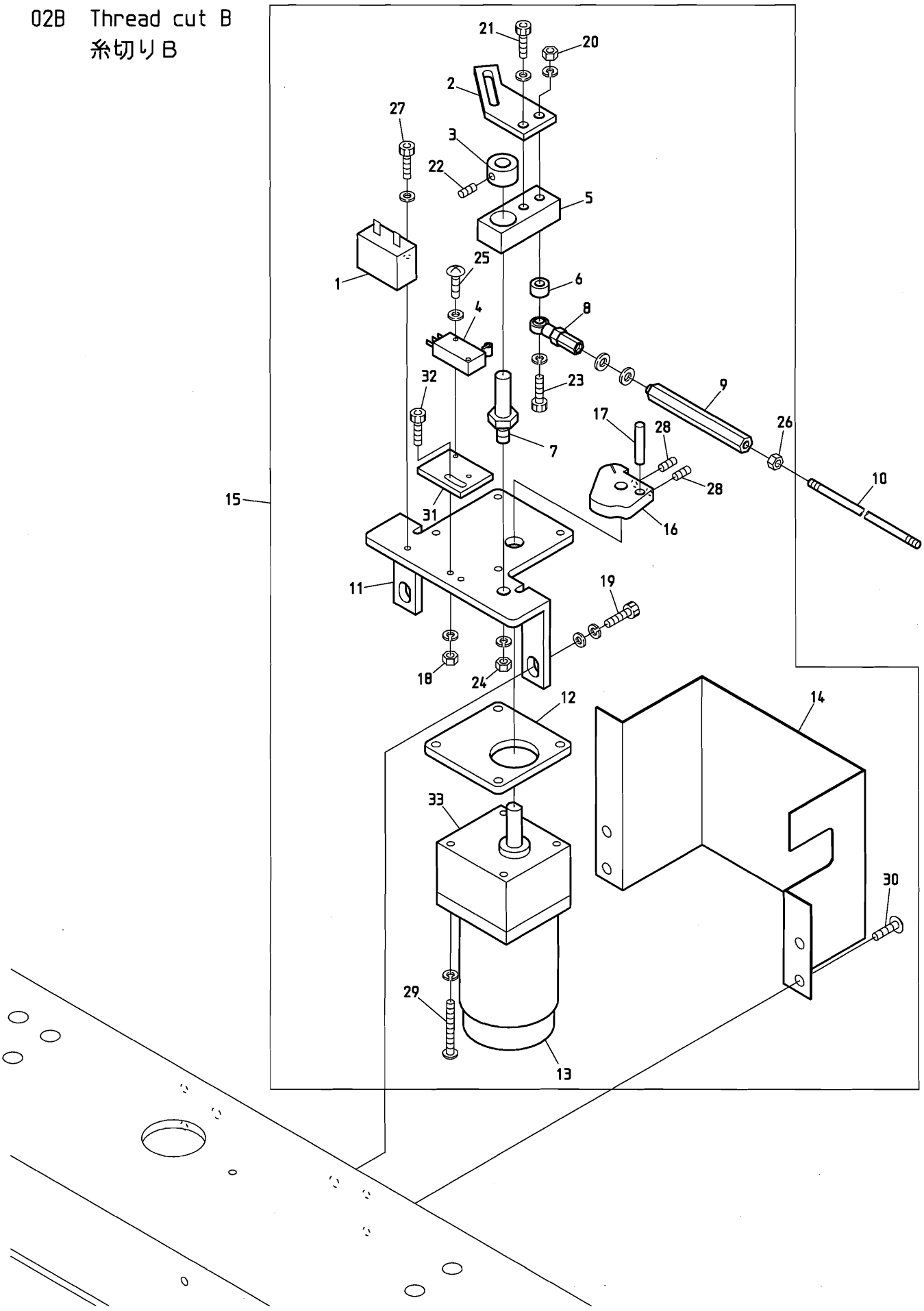

BEVY-Y9C BEDSHE-ZQ-BS BEVS-Z12C/Z15C BEVY-Z12C/Z15C BEDLHE-Z12/ZQ-C

060622

０２Ｂ　Thread cut B
糸切りＢ

ITEM	ＬＩＳＴ No.	ＤＥＳＣＲＩＰＴＩＯＮ	部品名	Q'TY	ＮＯＴＥ
1		Condenser(CH45UL)	コンデンサーモールド型(CH45UL)	1	Motor accessory モーター付属品
2	HS270030	Motor cam lever	モーターカムレバー	1	
3	KC330180	Collar φ10	カラー φ10	1	
4	A9052078	Micro switch(D2VW-01L2A-1)	マイクロスイッチ(D2VW-01L2A-1)	1	
5	KN271782	Drive lever	駆動レバー	1	
6	HM270010	Motor lever collar	モーターレバーカラー	1	
7	KN271750	Motor lever rotary shaft	モーターレバー回転軸	1	
8	A9012002	Uniball joint(PR-6)	ユニボールジョイント(PR-6)	1	
9	KC330510	Hex.connecting rod(Large)	六角連結棒(大)	1	
10	KC330410	Lock connecting rod(2M)	ロック連結ロッド(2M)	3	
11	SJ270070	Thread cutter motor bracket (Barrel frame correspondence)	糸切りモータブラケット (筒枠対応)	1	
12	SJ270080	Motor spacer(Barrel frame correspondence)	モータースペーサー(筒枠対応)	1	
13	A9065092	Reversible motor 3RJ10GB-AUL-E4	リバーシブルモーター 3RJ10GB-AUL-E4	1	
14	SJ270060	Thread cutter central drive cover (Barrel frame correspondence)	糸切り集中駆動カバー (筒枠対応)	1	
15	SJ270050	Thread cutter central drive a'ssy MK5 (Barrel frame)	糸切り集中駆動部ASSY MK5 (筒枠)	1 set	
16	SJ270090	Drive cam(Barrel frame correspondence)	駆動カム(筒枠対応)	1	
17	KN272350	Drive pin	駆動ピン	1	
18		Hex.nut M3	六角ナット M3		
19		Hex.socket bolt M8×20	六角穴付ボルト M8×20		
20		Hex.nut M6	六角ナット M6		
21		Hex.socket bolt M6×12	六角穴付ボルト M6×12		
22		Hex.socket set screw M5×6	六角穴付止メネジ M5×6		
23		Hex.socket bolt M6×55	六角穴付ボルト M6×55		
24		Hex.nut M8	六角ナット M8		
25		Truss screw M3×15,M3×20	十字穴付トラス小ネジ M3×15,M3×20		
26		Hex.nut M5	六角ナット M5		
27		Hex.socket bolt M4×10	六角穴付ボルト M4×10		
28		Hex.socket set screw M5×6	六角穴付止メネジ M5×8		
29		Pan screw M5×65	十字穴付ナベ小ネジ M5×65		
30		Truss screw M6×10	十字穴付トラス小ネジ M6×10		
31	HS270070	Switch fixed bracket(Cylinder)	スイッチ取付ブラケット(シリンダ)		
32		Hex.socket bolt M4×12	六角穴付ボルト M4×12		
33	A9065107	Gear head 3GB36K	ギヤヘッド 3GB36K	1	
	A9053054	Thread cutter motor cable 0.75×6×8M	糸切りモーターケーブル 0.75×6×8M	1	

02C Thread cut C
糸切りC

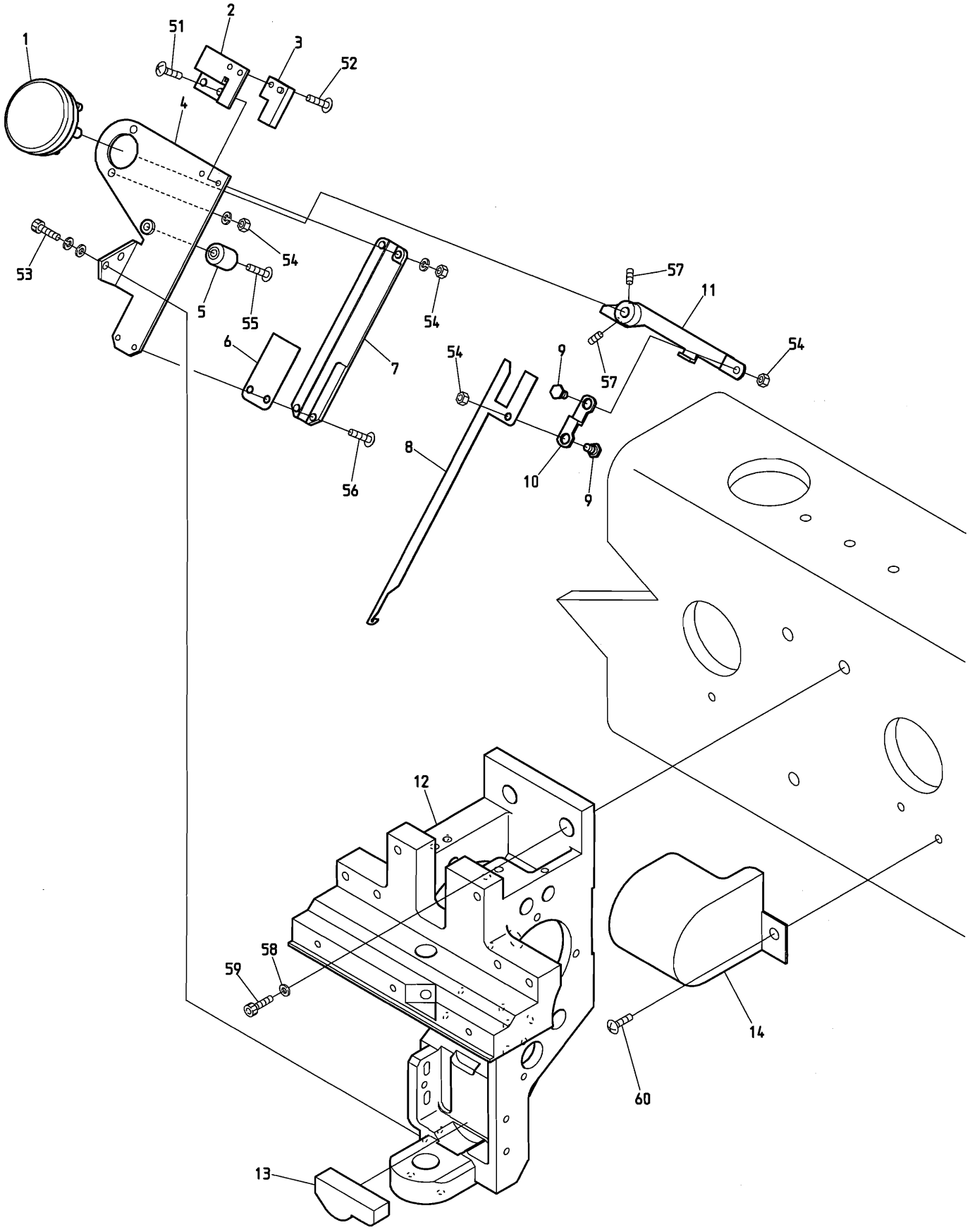

BEVY-Z12/Z15 BEVY-Z12C/Z15C BEVT-Z1201CII/Z1501CII BEVX-Z12LC

090901

０２Ｃ　Thread cut C　　(H=Head Q'TY)

糸切りＣ　　（Ｈ＝頭数）

ITEM	ＬＩＳＴ No.	ＤＥＳＣＲＩＰＴＩＯＮ	部品名	Q'TY	ＮＯＴＥ
1	A9056038	Rotary solenoid 4ER45-33×3×8×9(ETL)	ロータリーソレノイド 4ER45-33×3×8×9(ETL)	Ｈ×１	
2	KL270260C	Switch stay	スイッチステー	Ｈ×１	
3	A9052028	Proximity switch(RS-603)	近接スイッチ(RS-603)	Ｈ×１	
4	SG270081	Thread away base	糸払イベース	Ｈ×１	
5	KN272401	Stopper eccentric	ストッパーエキセン	Ｈ×１	
6	KL270450	Hook guide plate	フックガイドプレート	Ｈ×１	
7	KL270091	Thread away hook guide	糸払イフックガイド	Ｈ×１	
8	KL270101	Thread away hook	糸払イフック	Ｈ×１	
9	KL270131C	Lever connecting pin	レバー連結ピン	Ｈ×２	
10	KL270120C	Connecting plate	連結プレート	Ｈ×１	
11	SG270090	Thread away solenoid lever	糸払イソレノイドレバー	Ｈ×１	
12	SL210090	Arm(ZQ6) For color change connecting head	アーム(ZQ6) 色換エ連結頭部用	Ｈ×１	1st head 1頭目
	SL210081	Arm(ZQ6)	アーム(ZQ6)	Ｈ×１	Except for 1st head 1頭目除く
13	SG230280	Oil save felt	油溜フェルト	Ｈ×１	
14	SJ250240	Side cover(First head) DYHE	サイドカバー(1頭目) DYHE	1	
51		Truss screw M3×10	十字穴付トラス小ネジ M3×10		
52		Truss screw M3×6(With plain washer)	十字穴付トラス小ネジ M3×6（平座金付）		
53		Hex.socket bolt M4×12(With spring washer)	六角穴付ボルト M4×12（バネ座金付）		
54		Hex.nut M4(With spring washer)	六角ナット M4（バネ座金付）		
55		Truss screw M4×16	十字穴付トラス小ネジ M4×16		
56		Truss screw M3×8	十字穴付トラス小ネジ M3×8		
57		Hex.socket set screw M4×8	六角穴付止メネジ M4×8		
58		Disc spring 8	皿バネ 8		
59		Hex.socket bolt M8×25	六角穴付ボルト M8×25		
60		Truss screw M5×8	十字穴付トラス小ネジ M5×8		

03 Take up lever
天秤

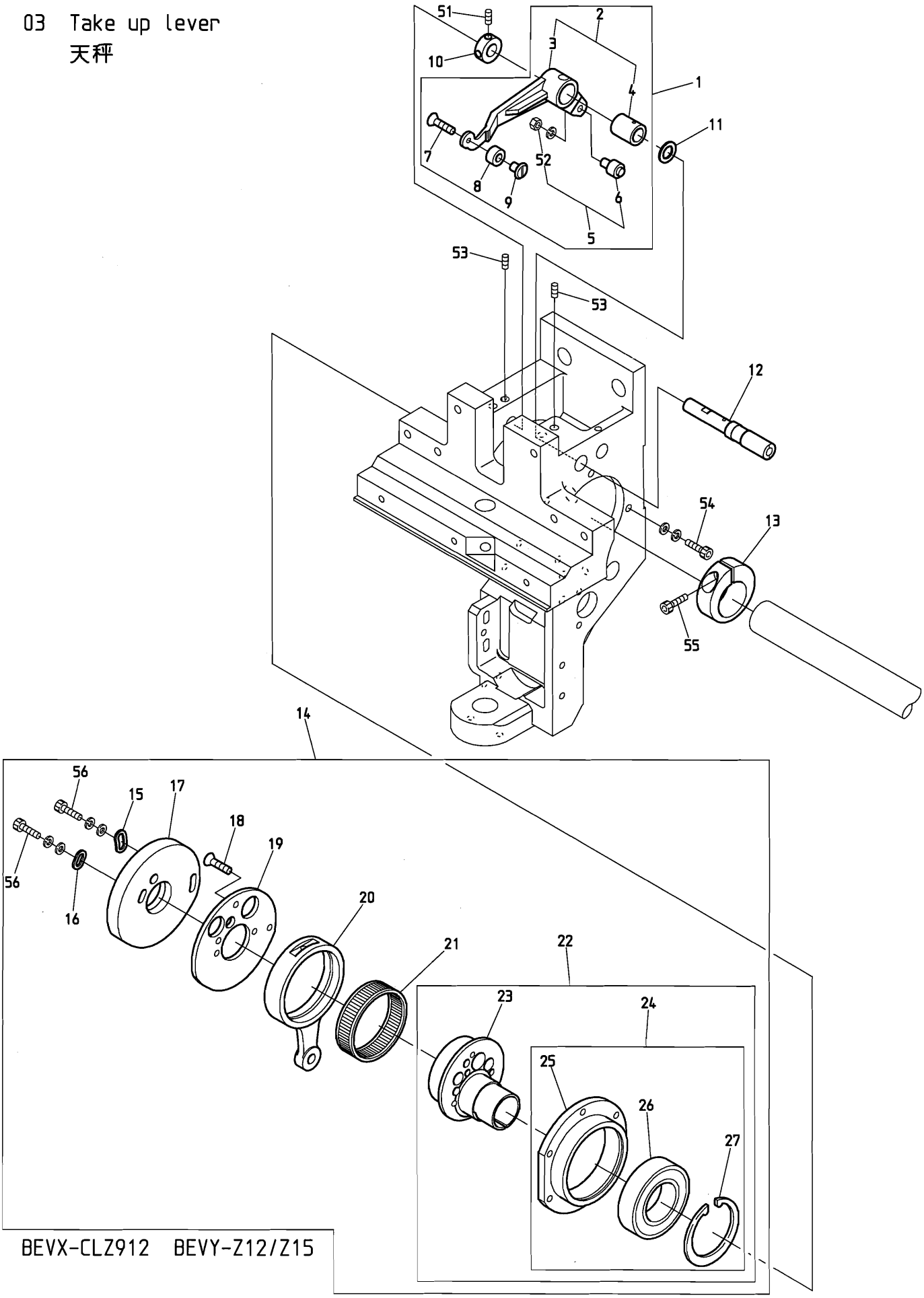

BEVX-CLZ912 BEVY-Z12/Z15

BEVY-Z12C/Z15C BEXY-Z12C/Z15C BEVT-Z1201CII/Z1501CII BEVX-Z12LC
BEXL-Z12C/Z15C

110126

０３　Take up lever　　(H=Head Q'TY)

天秤　　（Ｈ＝頭数）

ITEM	ＬＩＳＴ No.	ＤＥＳＣＲＩＰＴＩＯＮ	部品名	Q'TY	ＮＯＴＥ
1	RV230070	Take up lever driving lever a'ssy	天秤駆動レバーa'ssy	Ｈ×１	
2	RH230801	Take up lever driving lever(Metal)	天秤駆動レバー(メタル圧入)	Ｈ×１	
3	RH230311	Take up lever driving lever	天秤駆動レバー	Ｈ×１	
4	RH230810	Take up lever metal	天秤駆動レバーメタル	Ｈ×１	
5	KF230501	Take up lever roller a'ssy	天秤コロa'ssy	Ｈ×１	
6	KF230680	Cam followers(KR×4×7.9×15-1P×1)	カムフォロア(KR×4×7.9×15-1P×1)	Ｈ×１	
7	HB230650	Flush screw(With adhesion)	十字穴付皿小ネジ(接着剤付)	Ｈ×１	
8	RV230060C	Take up lever driving roller	天秤駆動コロ(消音タイプ)ZQ5	Ｈ×１	
9	RD230130C	Take up lever driving roller shaft	天秤駆動コロ軸	Ｈ×１	
10	HB230800	Take up lever drive lever fixed pin set collar	天秤駆動レバー固定ピンセットカラー	Ｈ×１	
11	RH230610	Thrust washer	スラストワッシャー	Ｈ×１	
12	RH230320	Take up lever driving lever fixing pin	天秤駆動レバー固定ピン	Ｈ×１	
13	RH230330C	Needle bar driving cam set collar	針棒駆動カム締付カラー	Ｈ×１	
14	RR230250	Take up lever·Needle bar drive a'ssy	天秤・針棒駆動a'ssy	Ｈ×１	
15	HB230080C	Washer for cam(2)	カム用ワッシャー(2)	Ｈ×１	
16	HB230070C	Washer for cam(1)	カム用ワッシャー(1)	Ｈ×１	
17	RR230240	Take up lever cam H6S(φ20)	天秤カム H6S(φ20)	Ｈ×１	
18	HB230620	Flush screw	十字穴付皿小ネジ(浸炭焼入)	Ｈ×３	
19	RH230300	Take up lever cam base	天秤カムベース	Ｈ×１	
20	RH230281	Needle bar crank rod	針棒クランクロッド	Ｈ×１	
21	RH230271	Needle bearing	ニードルベアリング	Ｈ×１	
22	RN230010	Needle bar driving cam a'ssy	針棒駆動カムa'ssy	Ｈ×１	
23	RN230020C	Needle bar driving cam(Eccentric 9.2 φ20)	針棒駆動カム(偏心9.2 φ20)	Ｈ×１	
24	RN230030	Bearing case a'ssy	ベアリングケースa'ssy	Ｈ×１	
25	RN230040	Bearing case	ベアリングケース	Ｈ×１	
26	A9010073	Ball bearing(6005ZZ)	ボールベアリング(6005ZZ)	Ｈ×１	
27	A9012421	C-ring for hole φ47	C型止メ輪穴用 φ47	Ｈ×１	
51		Hex.socket set screw M4×4(With adhesion)	六角穴付止メネジ M4×4(接着剤付)		
52		Hex.nut M4(With spring washer)	六角ナット M4(バネ座金付)		
53		Hex.socket set screw M5×5	六角穴付止メネジ M5×5		
54		Hex.socket bolt M4×15(With washers)	六角穴付ボルト M4×15(平座金 バネ座金付)		
55		Hex.socket bolt M5×18	六角穴付ボルト M5×18		
56		Hex.socket bolt M4×8	六角穴付ボルト M4×8		

04A-1 Needle bar A(Z12)
針棒A（Z12）

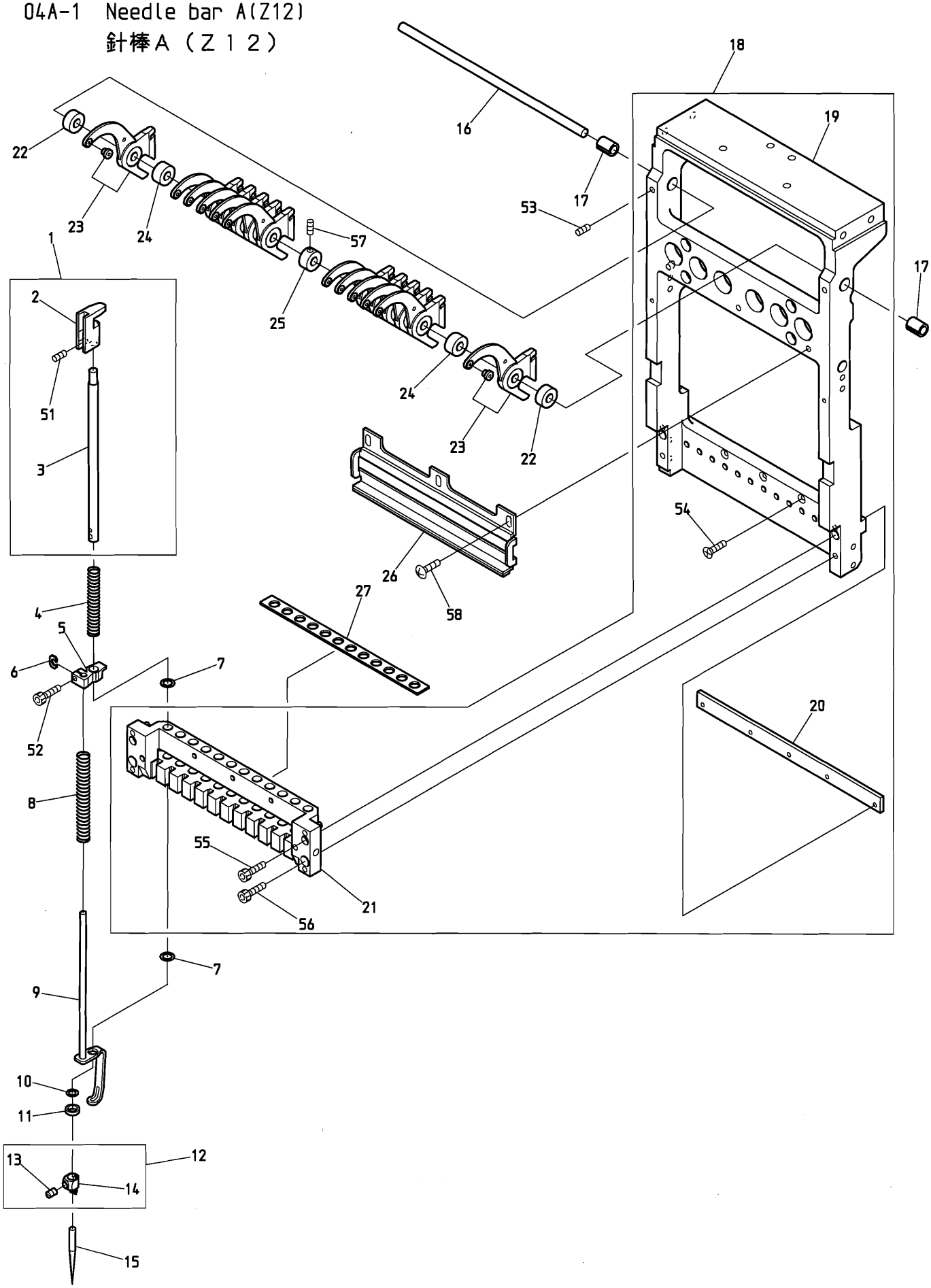

BEVS-Z12 BEVS-Z12C BEVY-Z12 BEVY-Z12F BEVS-Z12C BEVT-Z1201C BEVX-Z12LC

090305

０４Ａ－１　Needle bar A(Z12)　　(H=Head Q'TY)

針棒Ａ（Ｚ１２）　　（Ｈ＝頭数）

ITEM	ＬＩＳＴ No.	ＤＥＳＣＲＩＰＴＩＯＮ	部品名	Q'TY	ＮＯＴＥ
1	RD230480	Needle bar a'ssy	針棒a'ssy	Ｈ×12	
2	RD230490	Needle bar guide	針棒ガイド	Ｈ×12	
3	RH230410C	Needle bar	針棒	Ｈ×12	
4	KV230040	Needle bar spring(Upper,for thick type)	針棒バネ(上,厚物用)	Ｈ×12	
5	HT230330	Cloth hold set clamp	布押エセットクランプ	Ｈ×12	
6	HT230263	Washer for set clamp	セットクランプ用座金	Ｈ×12	
7	A9014167	O-ring SS065	Oリング SS065	Ｈ×24	
8	SG230220	Needle bar spring lower	針棒バネ 下	Ｈ×12	
9	RD230370C	Cloth hold(ZQ4)	布押エ(ZQ4)	Ｈ×12	
10	KF232130	O-ring(1B-AS568-902) C03091B	Oリング(1B-AS568-902) C03091B	Ｈ×12	
11	HT230120	Washer 2.4	ジュラコンワッシャー 2.4	Ｈ×12	
12	RH230440	Needle clamp(With hook,set screw)	針止メ(フック・止メネジ付)	Ｈ×12	
13	RH230460	Needle clamp screw	針止ネジ	Ｈ×12	
14	RH230450	Needle clamp(With hook)	針止メ(フック付)	Ｈ×12	
15	FN070011RG	Needle(DBXK5 11RG)	針(DBXK5 11RG)	Ｈ×12	
16	SG230140	Take up lever shaft(Z12)	天秤シャフト(Z12)	Ｈ×１	
17	SG230200	Take up lever collar(Z12)	天秤割カラー(Z12)	Ｈ×２	
18	SG230360	Slide block set (For color change connecting head)	スライドブロックセット (色換エ連結頭部用)	１	1st head 1頭目
	SG230050	Slide block set	スライドブロックセット	Ｈ－１	Except for 1st head 1頭目除く
19	SG230060	Slide block	スライドブロック	Ｈ×１	
20	SG230110	Bearing plate	ベアリングプレート	Ｈ×１	
21	SG230070	Needle bar base	針棒ベース	Ｈ×１	
22	SG230230	Take up lever spacer(t=6.1)	天秤スペーサー(t=6.1)	Ｈ×２	
23	KX230152	Take up lever(ZN multi)	天秤(ZNマルチ)	Ｈ×12	
24	KX230141	Take up lever spacer	天秤スペーサー	Ｈ×10	
25	RD230201	Take up lever spacer collar	天秤スペーサーカラー	Ｈ×１	
26	SG230040	Needle bar stocker	針棒ストッカー	Ｈ×１	
27	SG230150	Needle bar felt	針棒フェルト	Ｈ×１	
51		Hex.socket double point screw M4×4	六角穴付ダブルポイントネジ M4×4		
52		Hex.socket bolt M3×8	六角穴付ボルト M3×8		
53		Hex.socket set screw M4×8	六角穴付止メネジ M4×8		
54		Hex.socket flush screw M3×14	六角穴付皿ネジ M3×14		
55		Hex.socket bolt M3×35	六角穴付ボルト M3×35		
56		Hex.socket bolt M4×12	六角穴付ボルト M4×12		
57		Hex.socket set screw M4×4	六角穴付止メネジ M4×4		
58		Truss screw M4×8	十字穴付トラス小ネジ M4×8		

04A-2 Needle bar A (Z15)
針棒A（Z15）

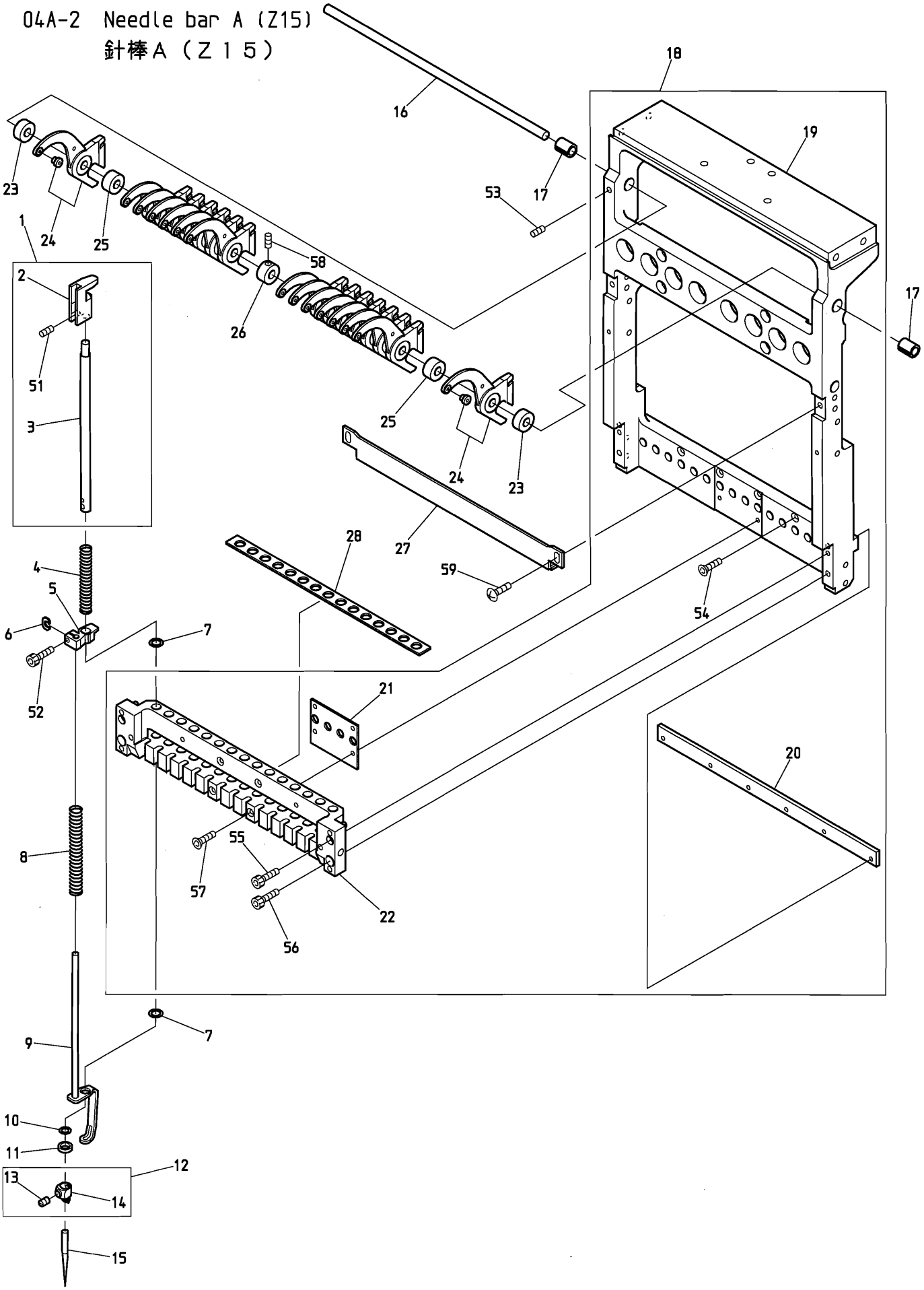

BEVS-Z15 BEVS-Z15C BEVY-Z15 BEVS-Z15C BEVT-Z1501C2

090901

０４Ａ－２　Needle bar A(Z15)　(H=Head Q'TY)

針棒Ａ（Ｚ１５）　（Ｈ＝頭数）

ITEM	ＬＩＳＴ No.	ＤＥＳＣＲＩＰＴＩＯＮ	部品名	Q'TY	ＮＯＴＥ
1	RD230480	Needle bar a'ssy	針棒a'ssy	Ｈ×15	
2	RD230490	Needle bar guide	針棒ガイド	Ｈ×15	
3	RH230410C	Needle bar	針棒	Ｈ×15	
4	KV230040	Needle bar spring(Upper,for thick type)	針棒バネ(上,厚物用)	Ｈ×15	
5	HT230330	Cloth hold set clamp	布押エセットクランプ	Ｈ×15	
6	HT230263	Washer for set clamp	セットクランプ用座金	Ｈ×15	
7	A9014167	O-ring SS065	Oリング SS065	Ｈ×30	
8	SG230220	Needle bar spring lower	針棒バネ 下	Ｈ×15	
9	RD230370C	Cloth hold(ZQ4)	布押エ(ZQ4)	Ｈ×15	
10	KF232130	O-ring(1B-AS568-902) C03091B	Oリング(1B-AS568-902) C03091B	Ｈ×15	
11	HT230120	Washer 2.4	ジュラコンワッシャー 2.4	Ｈ×15	
12	RH230440	Needle clamp(With hook,set screw)	針止メ(フック・止メネジ付)	Ｈ×15	
13	RH230460	Needle clamp screw	針止ネジ	Ｈ×15	
14	RH230450	Needle clamp(With hook)	針止メ(フック付)	Ｈ×15	
15	FN070011RG	Needle(DBXK5 11RG)	針(DBXK5 11RG)	Ｈ×15	
16	SL230070	Take up lever shaft(ZQ6)	天秤シャフト(ZQ6)	Ｈ×１	
17	SG230200	Take up lever collar(Z12)	天秤割カラー(Z12)	Ｈ×２	
18	SL230001	Slide block set(ZQ6)	スライドブロックセット(ZQ6)	Ｈ×1-1	Except for 1st head 1頭目除く
	SL230011	Slide block set (For color change connecting head)	スライドブロックセット (色換エ連結頭部用)	1	1st head 1頭目
19	SL230021	Slide block	スライドブロック	Ｈ×１	
20	RD230060	Bearing plate	ベアリングプレート	Ｈ×１	
21	SL230090	Slide block sim	スライドブロックシム	Ｈ×１	
22	SL230031	Needle bar base	針棒ベース	Ｈ×１	
23	SG230230	Take up lever spacer(t=6.1)	天秤スペーサー(t=6.1)	Ｈ×２	
24	KX230152	Take up lever(ZN multi)	天秤(ZNマルチ)	Ｈ×15	
25	KX230141	Take up lever spacer	天秤スペーサー	Ｈ×13	
26	RD230201	Take up lever spacer collar	天秤スペーサーカラー	Ｈ×１	
27	SL230040	Needle bar stocker(ZQ6)	針棒ストッカー(ZQ6)	Ｈ×１	
28	SL230080	Needle bar felt	針棒フェルト	Ｈ×１	
51		Hex.socket double point screw M4×4	六角穴付ダブルポイントネジ M4×4		
52		Hex.socket bolt M3×8	六角穴付ボルト M3×8		
53		Hex.socket set screw M4×8	六角穴付止メネジ M4×8		
54		Hex.socket flush screw M3×14	六角穴付皿ネジ M3×14		
55		Hex.socket bolt M3×35	六角穴付ボルト M3×35		
56		Hex.socket bolt M4×12	六角穴付ボルト M4×12		
57		Hex.socket bolt M3×25	六角穴付ボルト M3×25		
58		Hex.socket set screw M4×4	六角穴付止メネジ M4×4		
59		Truss screw M4×8	十字穴付トラス小ネジ M4×8		

04B Needle bar B
針棒B

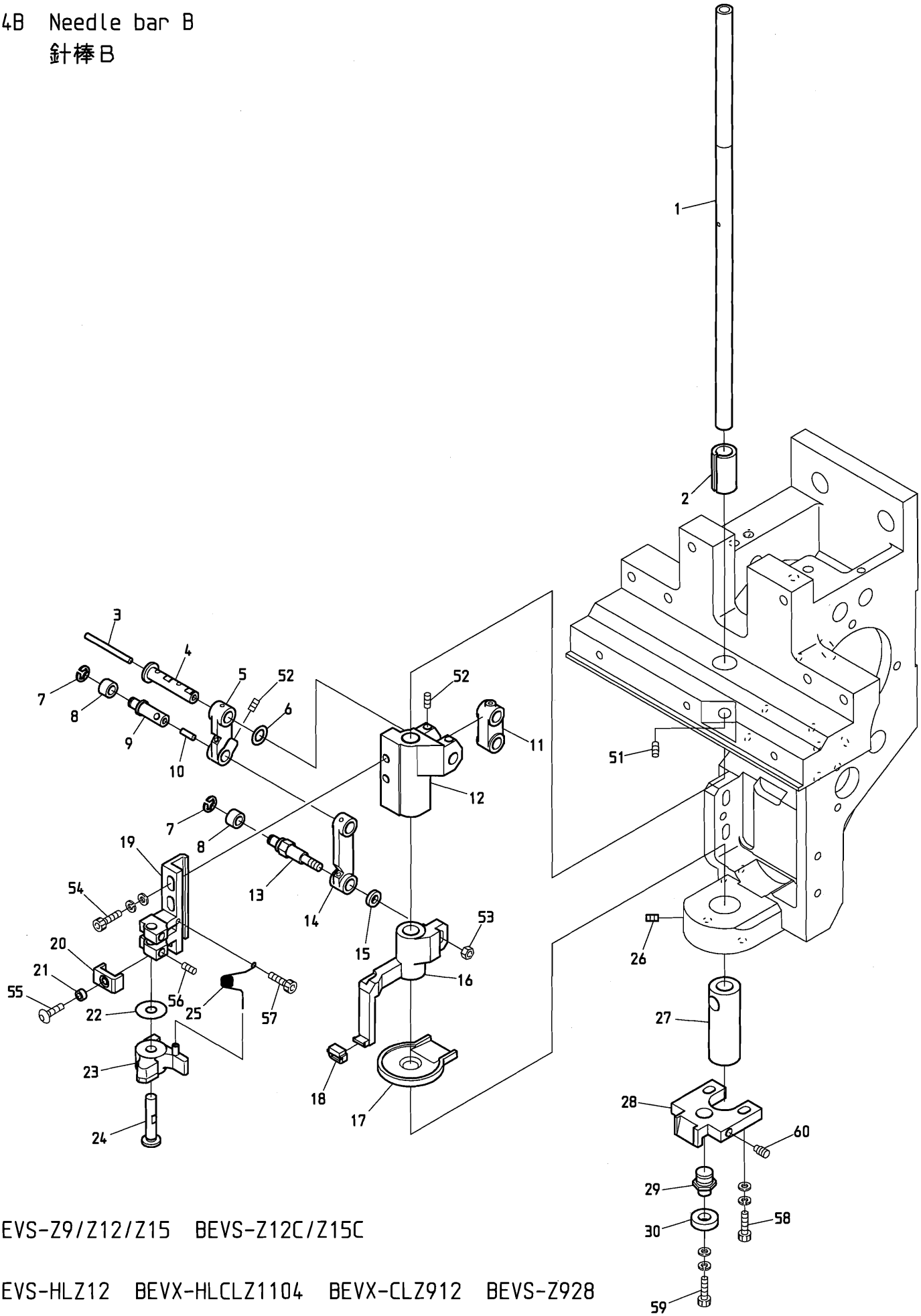

BEVS-Z9/Z12/Z15 BEVS-Z12C/Z15C

BEVS-HLZ12 BEVX-HLCLZ1104 BEVX-CLZ912 BEVS-Z928

BEVY-Z12/Z15 BEVY-Z12F BEVY-Z12C/Z15C BEVT-Z1201C/Z1501C BEVX-Z12LC

０４Ｂ　Needle bar B　　(H=Head Q'TY)

針棒Ｂ　　（Ｈ＝頭数）

ITEM	ＬＩＳＴ No.	ＤＥＳＣＲＩＰＴＩＯＮ	部品名	Q'TY	ＮＯＴＥ
1	SG230170	Driving shaft	駆動軸	Ｈ×１	
2	RD230150	Driving shaft bush upper(BEMAX)	駆動軸ブッシュ 上(BEMAX)	Ｈ×１	
3	HT230750	Oil core(30mm)	油芯(30mm)	Ｈ×１	
4	HT230471	Small link pin	小リンクピン	Ｈ×１	
5	HT230491C	Link(Small)	リンク(小)	Ｈ×１	
6	HT230730	Shim ring(φ10 t=0.3)	シムリング(φ10 t=0.3)	Ｈ×１	
7	A9012127	E-ring(φ3)	E型止メ輪(呼ビ径3)	Ｈ×２	
8	KF230530	Roller(For take up lever)	コロ(天秤用)	Ｈ×２	
9	HT230450	Link roller joint pin	リンクコロジョイントピン	Ｈ×１	
10	HT230760	Oil core(8mm)	油芯(8mm)	Ｈ×１	
11	HB230201C	Needle bar driving link	針棒駆動リンク	Ｈ×１	
12	HT230510	Needle bar driver slide block	針棒叩キ摺動ブロック	Ｈ×１	
13	SG230180	Link roller joint pin(Large)	リンクコロジョイントピン(大)	Ｈ×１	
14	HT230480C	Link(Large)	リンク(大)	Ｈ×１	
15	SG230190	Washer for joint pin	ジョイントピン用ワッシャー	Ｈ×１	
16	SG230031	Cloth hold support slide block	布押エ受摺動ブロック	Ｈ×１	
17	SG230000	Oil receive plate	油受ケプレート	Ｈ×１	
18	HT230340	Cloth hold support rubber	布押エ受ゴム	Ｈ×１	
19	HT230290	Needle bar beat fixing base	針棒叩キ取付台	Ｈ×１	
20	HT230520	Needle bar driving stopper	針棒叩キストッパー	Ｈ×１	
21	A9012368	Spacer(Roll bush)	スペーサー(巻ブッシュ)	Ｈ×１	
22	RH230550	Shim ring	シムリング	Ｈ×１	
23	RH230540	Needle bar driver	針棒叩キ	Ｈ×１	
24	HT230280C	Needle bar driver pin	針棒叩キピン	Ｈ×１	
25	HT230560C	Needle bar driver return spring	針棒叩キリターンスプリング	Ｈ×１	
26	A9012415	Double point screw M6×7(P0.75)	Wポイントネジ M6×7(P0.75)	Ｈ×２	
27	SL230180	Driving shaft bush(Lower)	駆動軸ブッシュ(下)	Ｈ×１	
28	LA230140	Bearing guide	ベアリングガイド	Ｈ×１	
29	SG230300C	Bearing pin	ベアリングピン	Ｈ×１	
30	A9010065	Ball bearing 686zz	ボールベアリング 686ZZ	Ｈ×１	
51		Hex.socket set screw M4×10	六角穴付止メネジ M4×10		
52		Hex.socket set screw M4×6(With nylon)	六角穴付止メネジ M4×6(ナイロン付)		
53		Hex.nut M4	六角ナット M4		
54		Hex.socket bolt M4×12(With washers)	六角穴付ボルト M4×12(平座金 バネ座金付)		
55		Hex.socket button bolt M3×6	六角穴付ボタンボルト M3×6		
56		Hex.socket set screw M4×4(With nylon)	六角穴付止メネジ M4×4(ナイロン付)		
57		Hex.Socke bolt M2.5×6	六角穴付ボルト M2.5×6		
58		Hex.socket bolt M4×15(With washers)	六角穴付ボルト M4×15(平座金 バネ座金付)		
59		Hex.socket bolt M4×6(With washers)	六角穴付ボルト M4×6(平座金 バネ座金付)		
60		Hex.socket set screw(Dog point) M4×12	六角穴付止メネジ(棒先) M4×12		

04C Needle bar C

針棒C

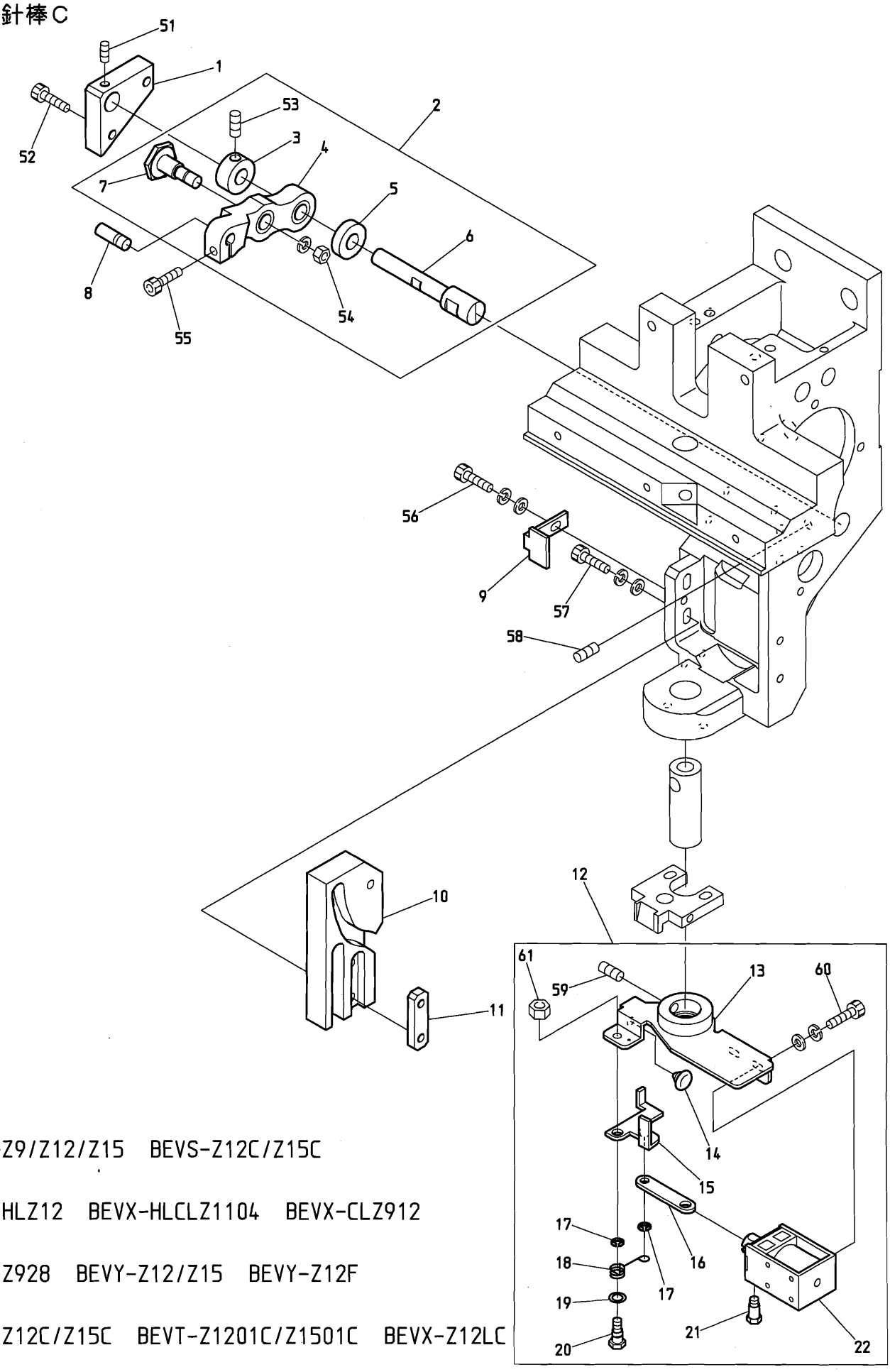

BEVS-Z9/Z12/Z15 BEVS-Z12C/Z15C

BEVS-HLZ12 BEVX-HLCLZ1104 BEVX-CLZ912

BEVS-Z928 BEVY-Z12/Z15 BEVY-Z12F

BEVY-Z12C/Z15C BEVT-Z1201C/Z1501C BEVX-Z12LC

091104

０４Ｃ　Needle bar C　　(H=Head Q'TY)

針棒Ｃ　　（Ｈ＝頭数）

ITEM	ＬＩＳＴ No.	ＤＥＳＣＲＩＰＴＩＯＮ	部品名	Q'TY	ＮＯＴＥ
1	HT230590	Lever pin block	レバーピンブロック	Ｈ×１	
2	RR230091	Needle bar driving lever set(P25.65)	針棒駆動レバーセット(P25.65)	Ｈ×１	
3	HB230271C	Needle bar driving lever fixing pin set collar	針棒駆動レバー固定ピンセットカラー	Ｈ×１	
4	RR230081	Needle bar driving lever(P25.65)	針棒駆動レバー(P25.65)	Ｈ×１	
5	HB230281C	Needle bar driving lever fixing pin collar	針棒駆動レバー固定ピンカラー	Ｈ×１	
6	HT230410C	Needle bar driving lever fixing pin	針棒駆動レバー固定ピン	Ｈ×１	
7	HB230262C	Needle bar driving lever connecting pin	針棒駆動レバー連結ピン	Ｈ×１	
8	HB230220C	Needle bar driving lever pin(B)	針棒駆動レバーピン(B)	Ｈ×１	
9	SG230270	Cam guide plate	カムガイドプレート	Ｈ×１	
10	SG230212	Cloth hold cam(K3)	布押エカム(K3)	Ｈ×１	
11	MK230080C	Cam tap plate	カムタッププレート	Ｈ×１	
12	SG270191	Thread support a'ssy	糸保持ASSY	Ｈ×１	
13	SG270050	Thread support base	糸保持ベース	Ｈ×１	
14	A9014166	Plug cushion rubber TM-96-6	プラグクッションゴム TM-96-6	Ｈ×１	
15	SG270060	Thread support lever	糸保持レバー	Ｈ×１	
16	SG270070	Thread support link	糸保持リンク	Ｈ×１	
17	A9012127	E-ring(φ3)	E型止メ輪(呼ビ径 φ3)	Ｈ×２	
18	SG270120	Thread support return spring	糸保持リターンバネ	Ｈ×１	
19	A9012537	Shim ring 5×8×0.5	シムリング 5×8×0.5	Ｈ×１	
20	SG270110	Thread support lever pin screw	糸保持レバーピンネジ	Ｈ×１	
21	KC270101	Solenoid pin	ソレノイドピン	Ｈ×１	
22	A9056037	Keep solenoid TDS-K10SL(With cover)	キープソレノイド TDS-K10SL(カバー付)	Ｈ×１	
51		Hex.socket set screw M4×4(With nylon)	六角穴付止メネジ M4×4(ナイロン付)		
52		Hex.socket bolt M4×12(With washers)	六角穴付ボルト M4×12(平座金 バネ座金付)		
53		Hex.socket set screw M5×5	六角穴付止メネジ M5×5		
54		Hex.nut M6(With spring washer)	六角ナット M6(バネ座金付)		
55		Hex.socket bolt M4×14(With adhesive)	六角穴付ボルト M4×14(接着剤付)		
56		Hex.socket bolt M4×8(With washers)	六角穴付ボルト M4×8(平座金 バネ座金付)		
57		Hex.socket bolt M4×15(With washers)	六角穴付ボルト M4×15(平座金 バネ座金付)		
58		Hex.socket set screw M5×10	六角穴付止メネジ M5×10		
59		Hex.socket set screw M5×8	六角穴付止メネジ M5×8		
60		Hex.socket bolt M3×6(With washers)	六角穴付ボルト M3×6(平座金 バネ座金付)		
61		Hex.nut M4	六角ナット M4		

04D Needle bar D
針棒D

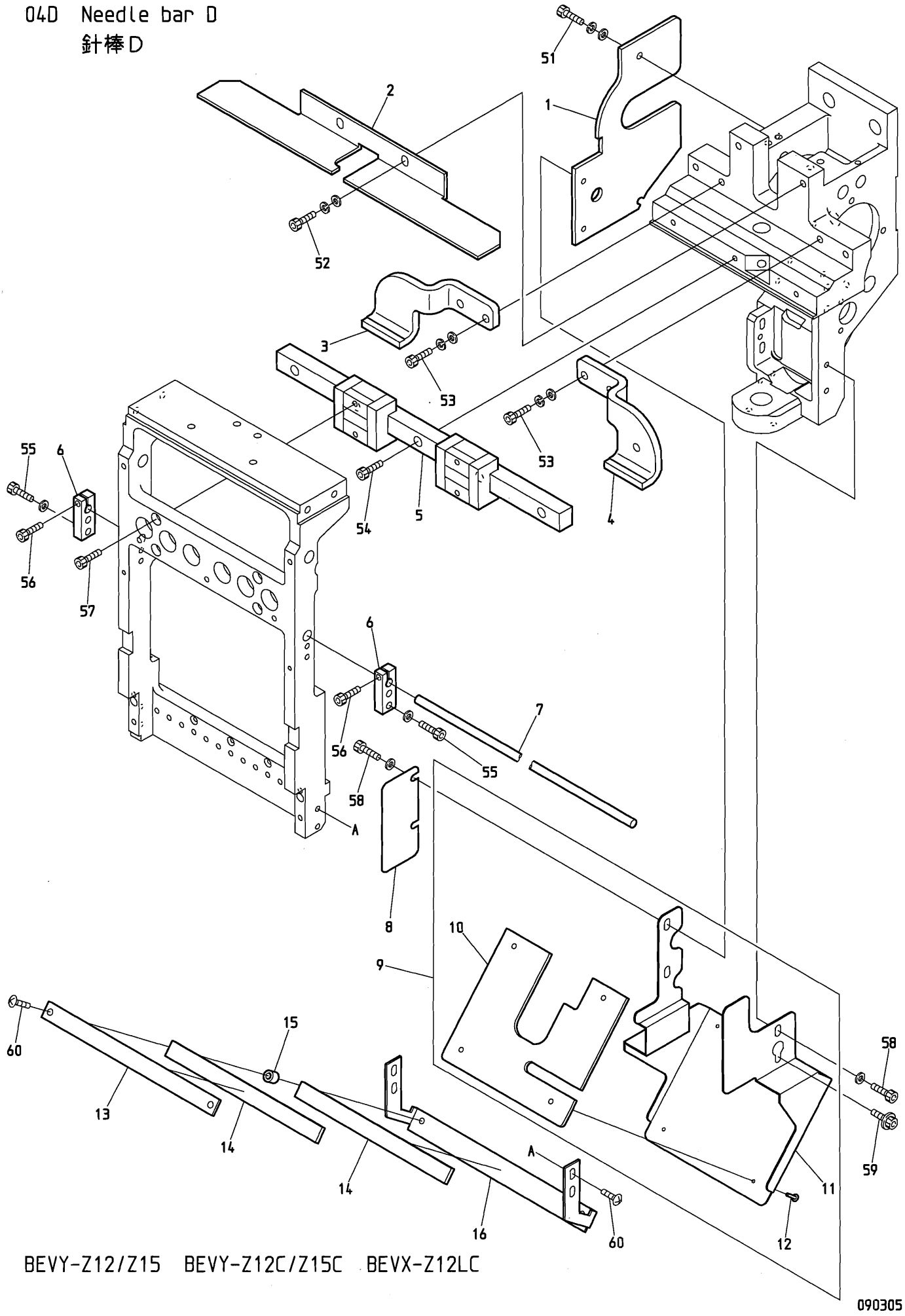

BEVY-Z12/Z15 BEVY-Z12C/Z15C BEVX-Z12LC

０４Ｄ　Needle bar D
針棒Ｄ

(H=Head Q'TY) (※ Depends on machine type)
(Ｈ＝頭数) (※は機種によって異なる)

ITEM	ＬＩＳＴ No.	ＤＥＳＣＲＩＰＴＩＯＮ	部品名	Q'TY	ＮＯＴＥ
1	SL230130	Arm reinforcement bracket	アーム補強ブラケット	Ｈ×１	
2	SG230410	Take up lever stocker(Z12)	天秤ストッカー(Z12)	Ｈ×１	Z12
	RV230180	Take up lever stocker	天秤ストッカー	Ｈ×１	Z15
3	SL230200	LM-guide support left	LMガイドサポート左	Ｈ×１	1st head 1頭目
4	SL230190	LM-guide support right	LMガイドサポート右	Ｈ×１	1st head 1頭目
5	SG230390	LM-guide(Z12)	LMガイド(Z12)	Ｈ×１	Z12
	SL230140	LM-guide(ZQ6)	LMガイド(ZQ6)	Ｈ×１	Z15
6	SG230290	Slide block holder	スライドブロックホルダー	Ｈ×２	
7	SG330010	Connecting rod	連結ロッド	１	※
8	SL250230	Head left cover	頭部左側カバー	Ｈ×１	
9	SL250081	Cap cover set 2	帽子カバーセット2	Ｈ×１	
10	SG250060	Oil holder felt	油受ケフェルト	Ｈ×１	
11	SL250091	Cap cover 2	帽子カバー2	Ｈ×１	
12	A9014168	Brass rivet φ2×11.5(Brass)	真鍮製足割リベット φ2×11.5(真鍮製)	Ｈ×４	
13	SG270040	Thread guard disk bracket upper	糸掛皿ブラケット上	Ｈ×１	Z12
	RD270040	Thread guard disk bracket upper	糸掛皿ブラケット上	Ｈ×１	Z15
14	SG270100	Napped plate	植毛プレート	Ｈ×２	Z12
	RD270020	Napped plate	植毛プレート	Ｈ×２	Z15
15	KX270070	Thread guard disk spacer	糸掛皿スペーサー	Ｈ×２	
16	SG270030	Thread guard disk bracket(Z12)	糸掛皿ブラケット(Z12)	Ｈ×１	Z12
	LA270080	Thread guard disk bracket(ZQ-A)	糸掛皿ブラケット(ZQ-A)	Ｈ×１	Z15
51		Hex.socket bolt M4×10(With washers)	六角穴付ボルト M4×10(平座金 バネ座金付)		
52		Hex.socket bolt M5×14(With washers)	六角穴付ボルト M5×14(平座金 バネ座金付)		
53		Hex.socket bolt M5×18(With washers)	六角穴付ボルト M5×18(平座金 バネ座金付)		
54		Hex.socket bolt M4×15	六角穴付ボルト M4×15		
55		Hex.socket bolt M4×15(With plain washer)	六角穴付ボルト M4×15(平座金付)		
56		Hex.socket bolt M4×14	六角穴付ボルト M4×14		
57		Hex.socket bolt M4×10	六角穴付ボルト M4×10		
58		Hex.socket bolt M4×6(With plain washer)	六角穴付ボルト M4×6(平座金付)		
59		Hex.socket bolt M4×25(With washers)	六角穴付ボルト M4×25(平座金 バネ座金付)		
60		Truss screw M4×12	十字穴付トラス小ネジ M4×12		

04E Needle bar E
針棒E

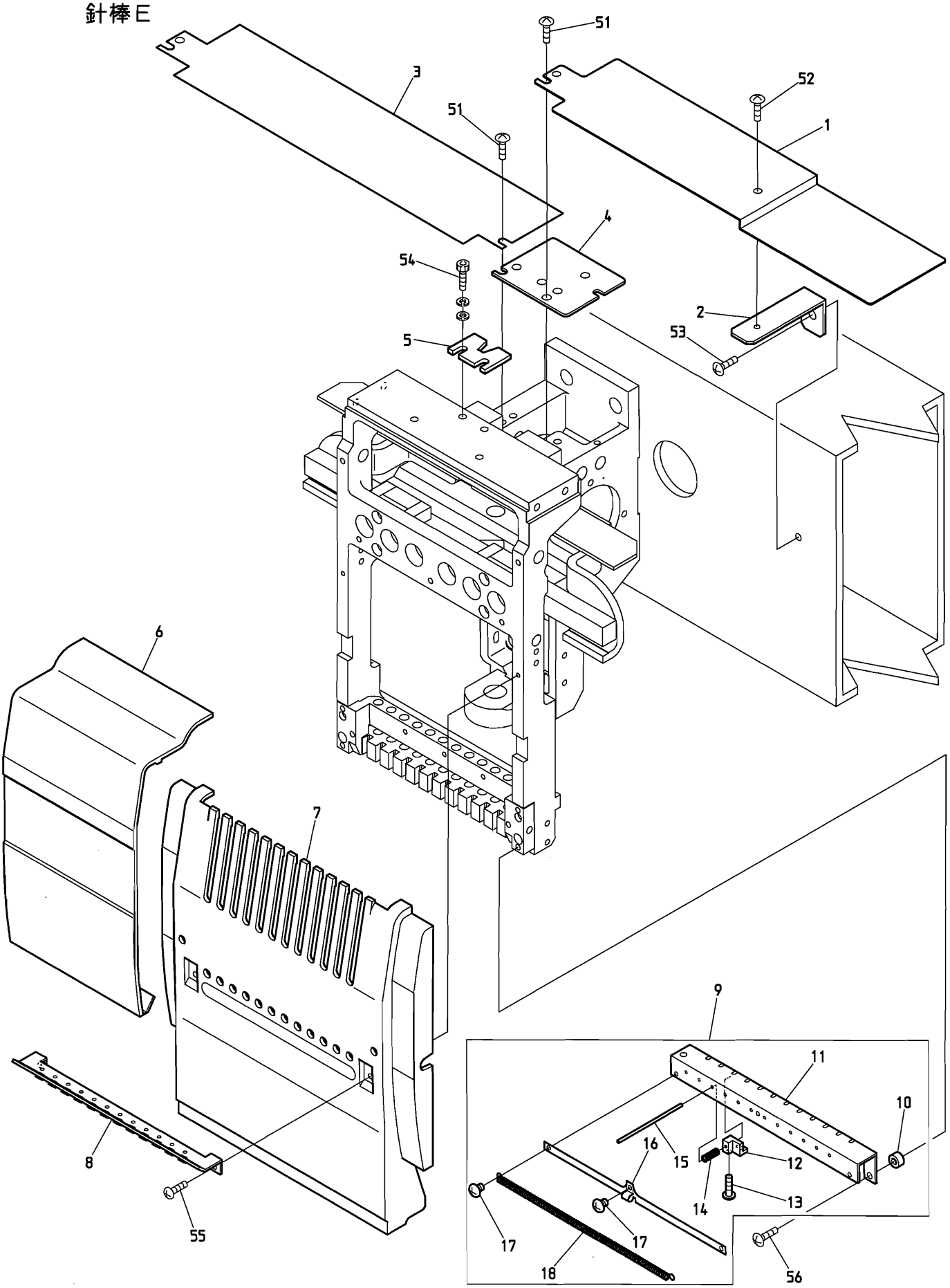

BEVY-Z12/Z15 BEVY-Z12C/Z15C

081007

０４Ｅ　Needle bar E　　(H=Head Q'TY)

針棒Ｅ　　（Ｈ＝頭数）

ITEM	ＬＩＳＴ No.	ＤＥＳＣＲＩＰＴＩＯＮ	部品名	Q'TY	ＮＯＴＥ
1	SL250160	Upper shaft guard(DYH,needle between 380)	上軸ガード(DYH,針間380)	1	First head left side 第1頭左側
	SL250150	Upper shaft guard(DYH,needle between 520)	上軸ガード(DYH,針間520)	1	First head left side 第1頭左側
2	SG250120	Upper shaft guard support(DYH)	上軸ガードササエ(DYH)	1	
3	SL250110	Upper shaft guard(Needle between 380)	上軸ガード(針間380)	Ｈ－２	
	SL250140	Upper shaft guard(Needle between 520)	上軸ガード(針間520)	Ｈ－２	
4	RV250070	Arm upper cover	アーム上ブタ	Ｈ×１	
5	SG230160	Slide block fixed plate	スライドブロック固定金具	Ｈ×１	Machine shipment remove 機械出荷時除去
6	PF250010P380	Head between cover(Z12,P=380)	ヘッド間カバー(Z12,P=380)	Ｈ－１	Z12
	PF250010P520	Head between cover(Z12,P=520)	ヘッド間カバー(Z12,P=520)	Ｈ－１	Z12
	PG250010P380	Head between cover(Z15,P=380)	ヘッド間カバー(Z15,P=380)	Ｈ－１	Z15
	PG250010P520	Head between cover(Z15,P=520)	ヘッド間カバー(Z15,P=520)	Ｈ－１	Z15
7	PF250001	Head cover(Z12)	ヘッドカバー(Z12)	Ｈ×１	Z12
	PG250001	Head cover(Z15)	ヘッドカバー(Z15)	Ｈ×１	Z15
8	SG240000	Thread guard(With ceramic)	大糸掛ケ(碍子付)	Ｈ×１	Z12
	RD240271	Thread guard(With ceramic)	大糸掛ケ(碍子付)	Ｈ×１	Z15
9	SG270170	Thread support apron a'ssy	糸保持エプロンASSY	Ｈ×１	Z12
	SL270000	Thread support apron a'ssy	糸保持エプロンASSY	Ｈ×１	Z15
10	SG270140	Thread support apron spacer	糸保持エプロンスペーサー	Ｈ×２	
11	SG270010	Thread support apron	糸保持エプロン	Ｈ×１	Z12
	SL270010	Thread support apron	糸保持エプロン	Ｈ×１	Z15
12	SG270000	Thread support clamp	糸保持クランプ	Ｈ×12	Z12
				Ｈ×15	Z15
13	HT270063	Thread support clamp set screw	糸保持クランプ止メネジ	Ｈ×12	Z12
				Ｈ×15	Z15
14	SG270180	Thread support spring	糸保持バネ	Ｈ×12	Z12
				Ｈ×15	Z15
15	SG270130	Thread support pin	糸保持ピン	Ｈ×12	Z12
				Ｈ×15	Z15
16	SG270150	Thread holder spring support	糸止メバネサポート	Ｈ×１	Z12
	SL270030	Thread holder spring support	糸止メバネサポート	Ｈ×１	Z15
17	SL270040	Thread holder spring fixed screw	糸止メバネ取付ネジ	Ｈ×３	
18	SG270160	Thread holder spring	糸止メバネ	Ｈ×１	Z12
	SL270020	Thread holder spring	糸止メバネ	Ｈ×１	Z15
51		Truss screw M5×6	十字穴付トラス小ネジ M5×6		
52		Truss screw M4×6	十字穴付トラス小ネジ M4×6		
53		Truss screw M5×8	十字穴付トラス小ネジ M5×8		
54		Hex.socket bolt M5×10	六角穴付ボルト M5×10		
55		Pan screw M3×8	十字穴付ナベ小ネジ M3×8		
56		Truss screw M4×12	十字穴付トラス小ネジ M4×12		

05 Jump
ジャンプ

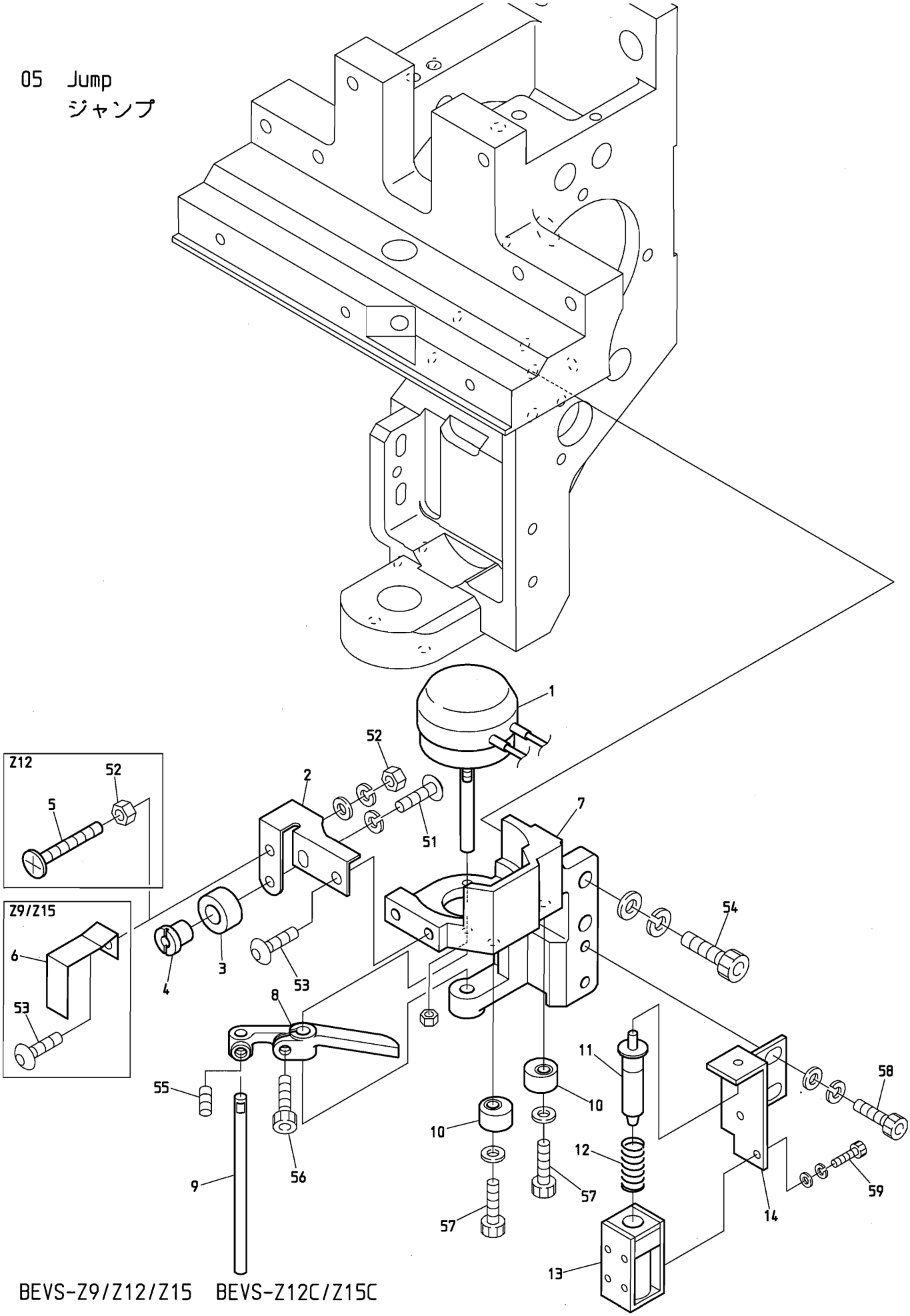

BEVS-Z9/Z12/Z15 BEVS-Z12C/Z15C

BEVS-Z928 BEVY-Z12/Z15 BEVY-Z12F BEVY-Z12C/Z15C BEVX-Z12LC

090305

０５　Jump
ジャンプ

(H=Head Q'TY)
（Ｈ＝頭数）

ITEM	ＬＩＳＴ No.	ＤＥＳＣＲＩＰＴＩＯＮ	部品名	Q'TY	ＮＯＴＥ
1	A9056036	Rotary solenoid 3ER35-35×3×8×9 M990386R(ETL)	ロータリーソレノイド 3ER35-35×3×8×9 M990386R(ETL)	Ｈ×１	
2	SG230260	Needle bar stopper fixing bracket	針棒ストッパ取付ブラケット	Ｈ×１	
3	HT230220	Needle bar stopper	針棒ストッパ	Ｈ×１	
4	HT230620C	Needle bar stopper fixing pin	針棒ストッパ取付ピン	Ｈ×１	
5	SG230310	Needle bar indication bolt	針棒表示ボルト	Ｈ×１	Z12
6	MH230161C	Indication plate	表示プレート	Ｈ×１	Z9/Z15
7	RD230250	Jump solenoid fixing bracket	ジャンプソレノイド取付ブラケット	Ｈ×１	
8	HB240020C	Jump solenoid lever	ジャンプソレノイドレバー	Ｈ×１	
9	HB240030C	Jump solenoid lever pin	ジャンプソレノイドレバーピン	Ｈ×１	
10	HB240041	Jump eccentric	ジャンプエキセン	Ｈ×２	
11	HB560220	Keep solenoid plunger(PTFE)	キープソレノイドプランジャー(テフロン)	Ｈ×１	
12	HB560060	Keep solenoid spring	キープソレノイドスプリング	Ｈ×１	
13	HB560212	Keep solenoid TDS-K07A(ETL)	キープソレノイド TDS-K07A(ETL)	Ｈ×１	
14	RV230050C	Keep solenoid fixed plate	キープソレノイド取付プレート	Ｈ×１	
51		Hex.socket button bolt M4×8	六角穴付ボタンボルト M4×8		
52		Hex.nut M4	六角ナット M4		
53		Hex.socket button bolt M4×6	六角穴付ボタンボルト M4×6		
54		Hex.socket bolt M5×16(With washers)	六角穴付ボルト M5×16(平座金 バネ座金付)		
55		Hex.socket set screw M4×4(With adhesion)	六角穴付止メネジ M4×4(接着剤付)		
56		Hex.socket bolt M4×8	六角穴付ボルト M4×8		
57		Hex.socket bolt M4×12(With plain washer) (With adhesion)	六角穴付ボルト M4×12(平座金付) (接着剤付)		
58		Hex.socket bolt M4×8(With washers)	六角穴付ボルト M4×8(平座金 バネ座金付)		
59		Hex.socket bolt M2.6×5(With washers)	六角穴付ボルト M2.6×5(平座金 バネ座金付)		

06-1 Thread guide(Z12)
糸道（Ｚ１２）

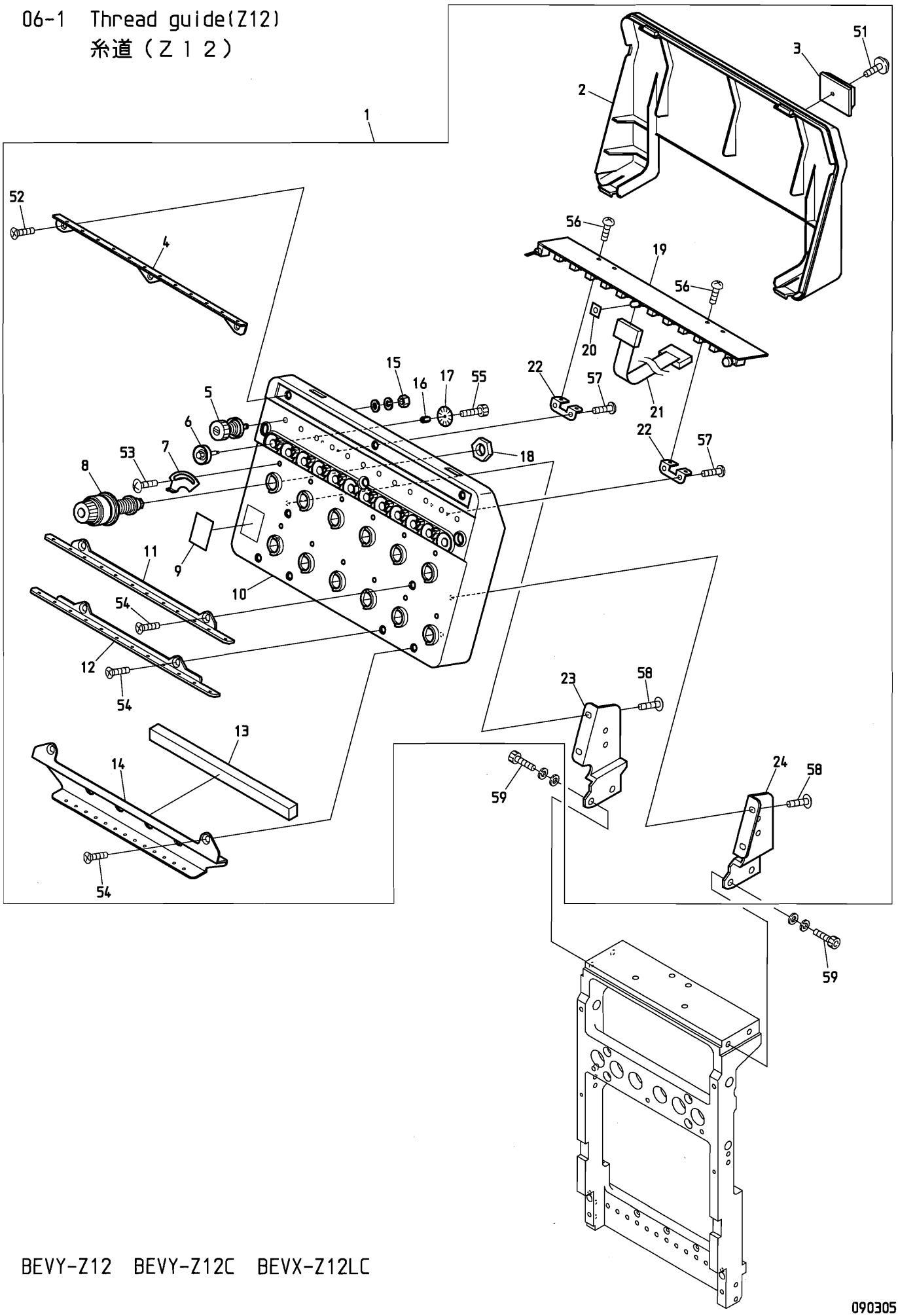

BEVY-Z12 BEVY-Z12C BEVX-Z12LC

090305

０６－１　Thread guide(Z12)　(H=Head Q'TY)

糸道（Ｚ１２）　（Ｈ＝頭数）

ITEM	ＬＩＳＴ No.	ＤＥＳＣＲＩＰＴＩＯＮ	部品名	Q'TY	ＮＯＴＥ
1	PN240002	Tension base a'ssy(VY-Z12)	テンション台Assy(VY-Z12,シヌイキ)	Ｈ×１	
2	PN240010	Tension base cover(VY-Z12)	テンション台カバー(VY-Z12,シヌイキ)	Ｈ×１	
3	A9068032	FCW clamp(FCW-26)	FCWクランプ(FCW-26)	Ｈ×１	
4	SG240040	Upper part thread guide plate(DSH-Z12)	上部糸案内プレート(DSH-Z12)	Ｈ×１	
5	RR240300C	Tension a'ssy(DS)	糸調子ASSY(DS)	Ｈ×12	
6	HT240290	Tension wheel a'ssy	テンションホイール組立	Ｈ×12	
7	RR240510	Thread spring adjusting plate	糸掛ケバネ調整板	Ｈ×12	
8	RD240154	Dial tension a'ssy	ダイヤル糸調子組	Ｈ×12	
9	RR240390	Number label	番号ラベル	Ｈ×１	
10	PF240010	Tension base case a'ssy(VS-Z12)	テンション台ケース Assy(VS-Z12)	Ｈ×１	
11	SG240050	Thread guide plate upper(DSH-Z12)	糸案内プレート・上(DSH-Z12)	Ｈ×１	
12	SG240060	Thread guide plate lower(DSH-Z12)	糸案内プレート・下(DSH-Z12)	Ｈ×１	
13	SG240110	Sponge rubber(DSH-Z12)	スポンジゴム(DSH-Z12)	Ｈ×１	
14	SG240070	Second thread guide plate lower(DSH-Z12)	第二糸案内プレート(DSH-Z12)	Ｈ×１	
15	FA999052	Hex.nut SM11/64(With washers)	六角ナット SM11/64(平座金 バネ座金付)	Ｈ×12	
16	KN540510	Tension wheel nut	テンションホイールナット	Ｈ×12	
17	HT240101	Lower thread detection sensor disk(YN)	下糸検知センサーディスク(YN)	Ｈ×12	
18	HT240180	SM-nut	SMナット	Ｈ×12	
19	EBY02602	8582・switch board with thread detection	8582・12本針糸検付スイッチ基板	Ｈ×１	
20	RR240660	LED oil avoid rubber plate	LED油避ケゴム板	Ｈ×１	
21	EBY01625	H1842 16 needle flat cable	H1842 16芯フラットケーブル	Ｈ×１	
22	RR240330	Switch board fixed base(DS)	スイッチ基板取付ベース(DS)	Ｈ×２	
23	SG240100	Tension base bracket・L(DSH-Z12)	テンション台ベース・L(DSH-Z12)	Ｈ×１	
24	SG240090	Tension base bracket・R(DSH-Z12)	テンション台ベース・R(DSH-Z12)	Ｈ×１	
51		Pan head tapping screw B tight M3×5	十字穴付ナベ頭タップ Bタイト M3×5		
52		Flush screw M3×8	十字穴付皿小ネジ M3×8		
53		Truss screw M3×5	十字穴付トラス小ネジ M3×5		
54		Flush screw M4×8	十字穴付皿小ネジ M4×8		
55		Hex.socket bolt M2×3	六角穴付ボルト M2×3		
56		Pan screw M3×4	十字穴付ナベ小ネジ M3×4		
57		Pan head tapping screw B tight M3×8	十字穴付ナベ頭タップ Bタイト M3×8		
58		Truss screw M4×10	十字穴付トラス小ネジ M4×10		
59		Hex.socket bolt M5×15(With washers)	六角穴付ボルト M5×15(平座金 バネ座金付)		

06-2 Thread guide(Z15)

糸道（Ｚ１５）

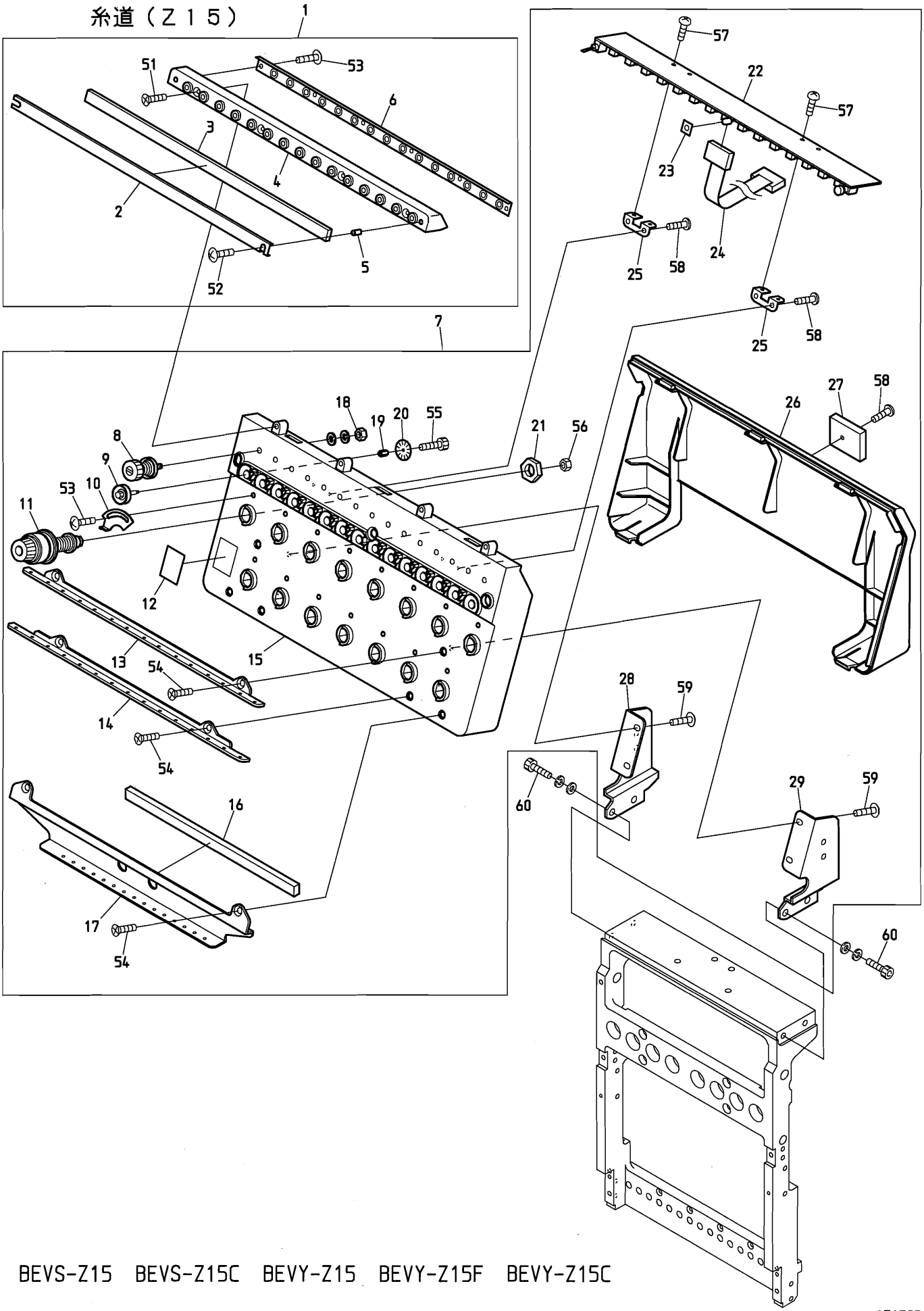

BEVS-Z15 BEVS-Z15C BEVY-Z15 BEVY-Z15F BEVY-Z15C

070523

０６－２　Thread guide(Z15)　(H=Head Q'TY)

糸道（Ｚ１５）　（Ｈ＝頭数）

ITEM	ＬＩＳＴ No.	ＤＥＳＣＲＩＰＴＩＯＮ	部品名	Q'TY	ＮＯＴＥ
1	PG240030	Thread collar base a'ssy(VS-Z15)	糸口ベースAssy(VS-Z15)	Ｈ×１	
2	RV240100	Felt frame(DSH-ZQ)	フェルト枠(DSH-ZQ)	Ｈ×１	
3	RV240110	Felt(DSH-ZQ)	フェルト(DSH-ZQ)	Ｈ×１	
4	PG240040	Thread collar base(VS-Z15)	糸口ベース(VS-Z15)	Ｈ×１	
5	A9012438	Felt hold spacer(DSH-ZQ)	フェルト押エ部スペーサ	Ｈ×２	
6	RV240180	Tube holder(D-ZQ)	チューブホルダー(D-ZQ)	Ｈ×１	
7	PG240001	Tension base a'ssy(VS-Z15)	テンション台Assy(VS-Z15)	H×1-1	Except for 1st head 1頭目除く
	PP240001	Tension base a'ssy(VY-Z15) 1st head	テンション台Assy(VY-Z15) 1頭目	1	1st head 1頭目
8	RR240300C	Tension a'ssy(DS)	糸調子ASSY(DS)	Ｈ×15	
9	HT240290	Tension wheel a'ssy	テンションホイール組立	Ｈ×15	
10	RR240510	Thread spring adjusting plate	糸掛ケバネ調整板	Ｈ×15	
11	RD240154	Dial tension a'ssy(DS)	ダイヤル糸調子組(DS)	Ｈ×15	
12	RR240390	Number label	番号ラベル	Ｈ×１	
13	RV240040	Thread guide plate upper(DSH-ZQ)	糸案内プレート・上(DSH-ZQ)	Ｈ×１	
14	RV240050	Thread guide plate lower(DSH-ZQ)	糸案内プレート・下(DSH-ZQ)	Ｈ×１	
15	PG240010	Tension base case a'ssy(VS-Z15)	テンション台ケース Assy(VS-Z15)	Ｈ×１	
16	RV240091	Sponge rubber(DSH-ZQ)	スポンジゴム(DSH-ZQ)	Ｈ×１	
17	RV240062	Second thread guide plate(DSH-ZQ)	第2糸案内プレート(DSH-ZQ)	Ｈ×１	
18	FA999052	Hex.nut SM11/64(With washers)	六角ナット SM11/64(平座金 バネ座金付)	Ｈ×15	
19	KN540510	Tension wheel nut	テンションホイールナット	Ｈ×15	
20	HT240101	Lower thread detection sensor disk(YN)	下糸検知センサーディスク(YN)	Ｈ×15	
21	HT240180	SM-nut	SMナット	Ｈ×15	
22	EBY02612	8562・switch board with thread detection	8562・15本針糸検付スイッチ基板	Ｈ×１	
23	RR240660	LED oil avoid rubber plate	LED油避ケゴム板	Ｈ×１	
24	EBY01625	H1842 16 needle flat cable	H1842 16芯フラットケーブル	Ｈ×１	
25	RR240330	Switch board fixed base	スイッチ基板取付ベース(DS)	Ｈ×２	
26	PG240020	Tension base cover(VS-Z15)	テンション台カバー(VS-Z15)	H×1-1	Except for 1st head 1頭目除く
	PP240010	Tension base cover(VY-Z15 1st head)	テンション台カバー(VY-Z15 1頭目)	1	1st head 1頭目
27	A9068032	FCW clamp(FCW-26)	FCWクランプ(FCW-26)	Ｈ×１	
28	RV240081	Tension base bracket・L(DSH-ZQ)	テンション台ベース・L(DSH-ZQ)	Ｈ×１	
29	RV240071	Tension base bracket・R(DSH-ZQ)	テンション台ベース・R(DSH-ZQ)	Ｈ×１	
51		Flush screw M3×8	十字穴付皿小ネジ M3×8		
52		Truss screw M3×14	十字穴付トラス小ネジ M3×14		
53		Truss screw M3×5	十字穴付トラス小ネジ M3×5		
54		Flush screw M4×8	十字穴付皿小ネジ M4×8		
55		Hex.socket bolt M2×3	六角穴付ボルト M2×3		
56		Hex.nut M4 I	六角ナット M4 1種		
57		Pan screw M3×4	十字穴付ナベ小ネジ M3×4		
58		Pan head tapping screw B tight M3×8	十字穴付ナベ頭タップ Bタイト M3×8		
59		Truss screw M4×10	十字穴付トラス小ネジ M4×10		
60		Hex.socket bolt M5×15(With washers)	六角穴付ボルト M5×15(平座金,バネ座金付)		

07A Color change A
色換えA

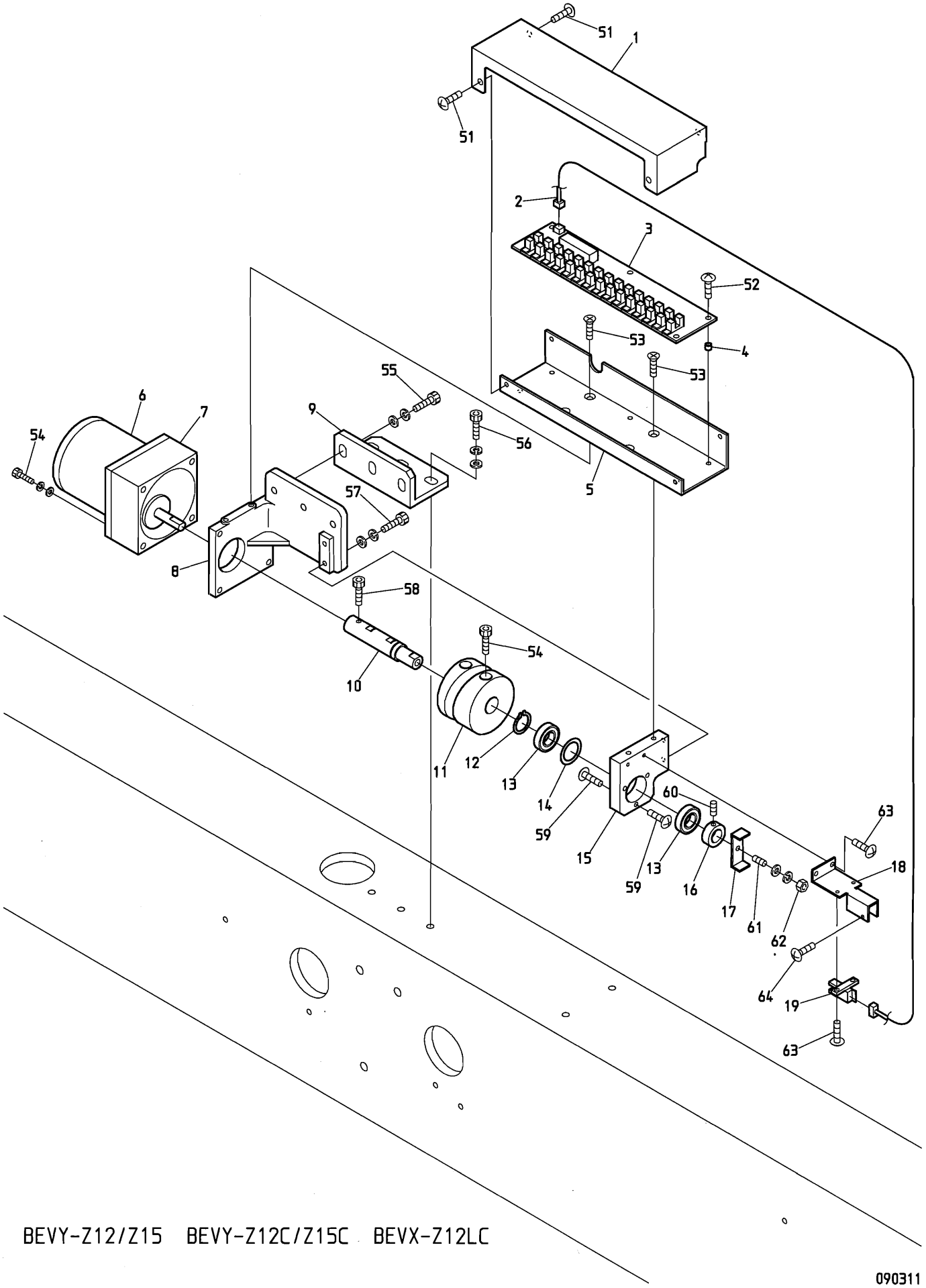

BEVY-Z12/Z15 BEVY-Z12C/Z15C BEVX-Z12LC

090311

０７Ａ　Color change A
色換えＡ

ITEM	ＬＩＳＴ No.	ＤＥＳＣＲＩＰＴＩＯＮ	部品名	Q'TY	ＮＯＴＥ
1	SC330110	Color change cover	色換エカバー	1	
2	A9053079	Lock sensor cable Z type	ロックセンサーケーブルZ用	1	
3	EBY01650	Color change board	色換エ基板	1	
4	A9012208	Spacer(Roll bush) φ5×4L	スペーサー(巻ブッシュ) φ5×4L	5	
5	SC330100	Color change board base plate	色換エ基板ベースプレート	1	
6	A9065092	Reversible motor 3RJ10GB-AUL-E4	リバーシブルモーター 3RJ10GB-AUL-E4	1	
7	A9065093	Gear head 3GB18K	ギヤヘッド 3GB18K	1	
8	SC330080C	Color change base	色換エベース	1	
9	SJ330021	Color change bracket(DYHE)	色換エブラケット(DYHE)	1	
10	SC330041C	Color change cam connecting shaft	色換エカム連結シャフト	1	
11	SC330010	Color change cam(Compact)	色換エカム(コンパクト)	1	
12	A9012068	C-ring(For shaft φ15)	C型止メ輪(軸用φ15)	1	
13	A9010113	Bearing 6901ZZ	深溝玉軸受 6901ZZ	2	
14	SJ330060	Shim ring(For color change)	シムリング(色換用)	1	
15	SC330091C	Color change bearing	色換エ軸受ケ	1	
16	SJ330050	Color change set collar	色換エセットカラー(DYHE)	1	
17	SC330052	Revolution sensor plate	回転センサー感知片	1	
18	SC330061	sensor stay	センサーステー	1	
19	A9060063	Photo micro sensor EE-SX672A(OMRON)	アンプ内蔵フォトマイクロセンサー EE-SX672A(オムロン)	1	
51		Truss screw M4×8(Chromate)	十字穴付トラス小ネジ M4×8(クロメート)		
52		Truss screw M4×8	十字穴付トラス小ネジ M4×8		
53		Flush screw M4×8	十字穴付皿小ネジ M4×8		
54		Hex.socket bolt M4×60(With washers)	六角穴付ボルト M4×60(平座金 バネ座金付)		
55		Hex.socket bolt M6×15(Black)	六角穴付ボルト M6×15(黒)		
56		Hex.socket bolt M6×18(Black)	六角穴付ボルト M6×18(黒)		
57		Hex.socket bolt M4×8(Black)	六角穴付ボルト M4×8(黒)		
58		Hex.socket bolt M4×8	六角穴付ボルト M4×8		
59		Truss screw M4×5	十字穴付トラス小ネジ M4×5		
60		Hex.socket set screw M4×5	六角穴付止メネジ M4×5		
61		Hex.socket set screw M6×20	六角穴付止メネジ M6×20		
62		Hex.nut M6	六角ナット M6		
63		Truss screw M3×8	十字穴付トラス小ネジ M3×8		
64		Truss screw M3×12	十字穴付トラス小ネジ M3×12		

07B Color change B
色換えB

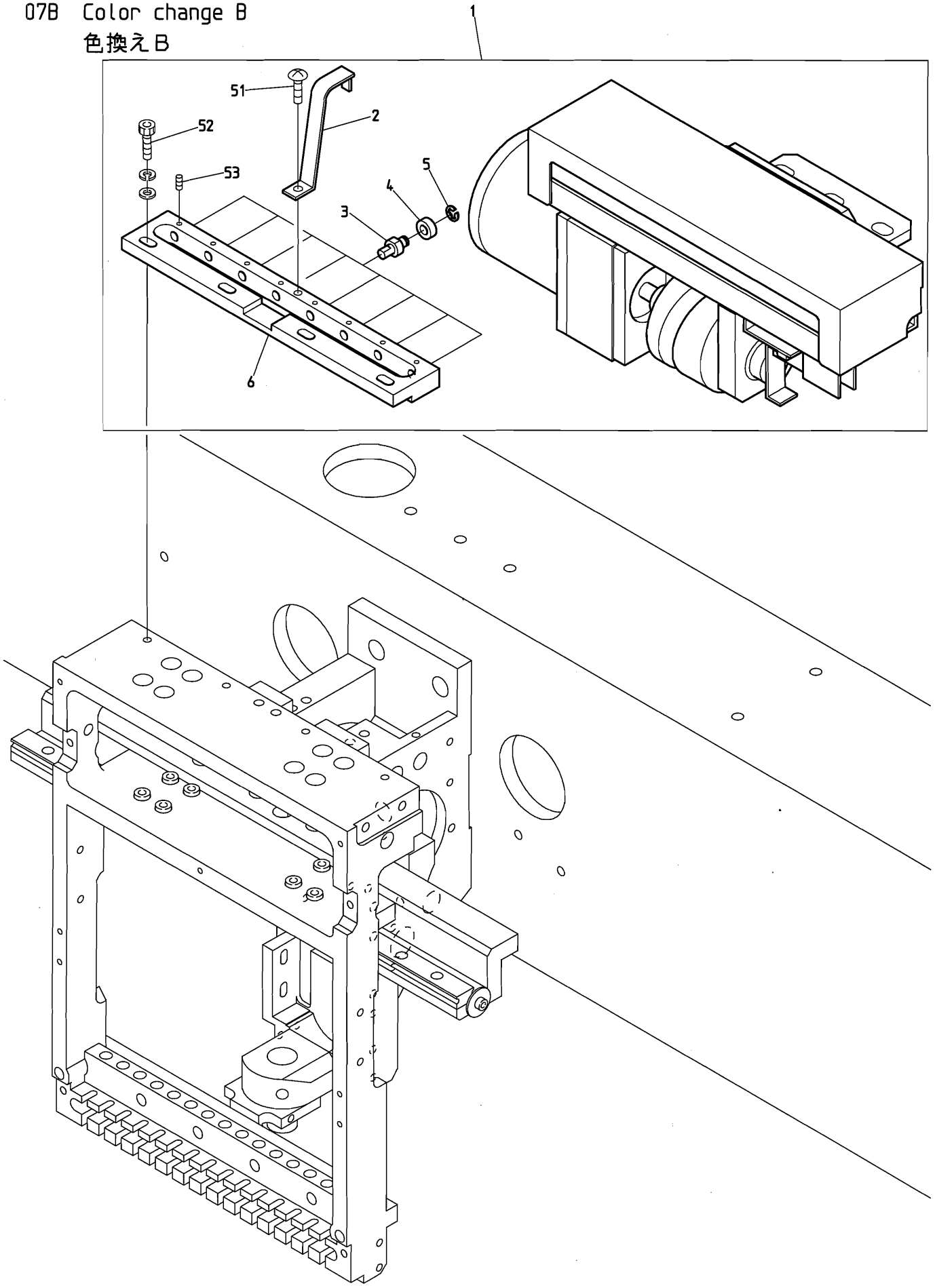

BEVY-Z12/Z15 BEVY-Z12C/Z15C BEVX-Z12LC

090311

０７Ｂ　Color change B
色換えＢ

ITEM	ＬＩＳＴ No.	ＤＥＳＣＲＩＰＴＩＯＮ	部品名	Q'TY	ＮＯＴＥ
1	SJ330035	Color change unit a'ssy(Compact machine) VY-Z12	色換エユニットASSY(コンパクト機) VY-Z12	1 set	Z12
	SJ330015	Color change unit a'ssy(Compact machine) VY-Z15	色換エユニットASSY(コンパクト機) VY-Z15	1 set	Z15
2	SC330120	Color change sense plate	色換エ感知片	1	
3	SC330030	Connecting collar shaft	連結コロ軸	7	Z12
				8	Z15
4	A9010063	Bearing MR105ZZ(NSK)	ミニチュア玉軸受ケ MR105ZZ(NSK)	7	Z12
				8	Z15
5	A9012127	E-ring φ3	E型止メ輪 呼ビ φ3	7	Z12
				8	Z15
6	SJ330041	Connecting block(Z12)	連結ブロック(Z12)	1	Z12
	SC330021	Connecting block(ZQ)	連結ブロック(ZQ)	1	Z15
51		Truss screw M4×6	十字穴付トラス小ネジ M4×6		
52		Hex.socket set screw M6×20	六角穴付止メネジ M6×20		
53		Hex.socket set screw M3×4(With screw lock)	六角穴付止メネジ M3×4(ネジロック付)		

08-1 Drive(2T/4T)
駆動（２Ｔ／４Ｔ）

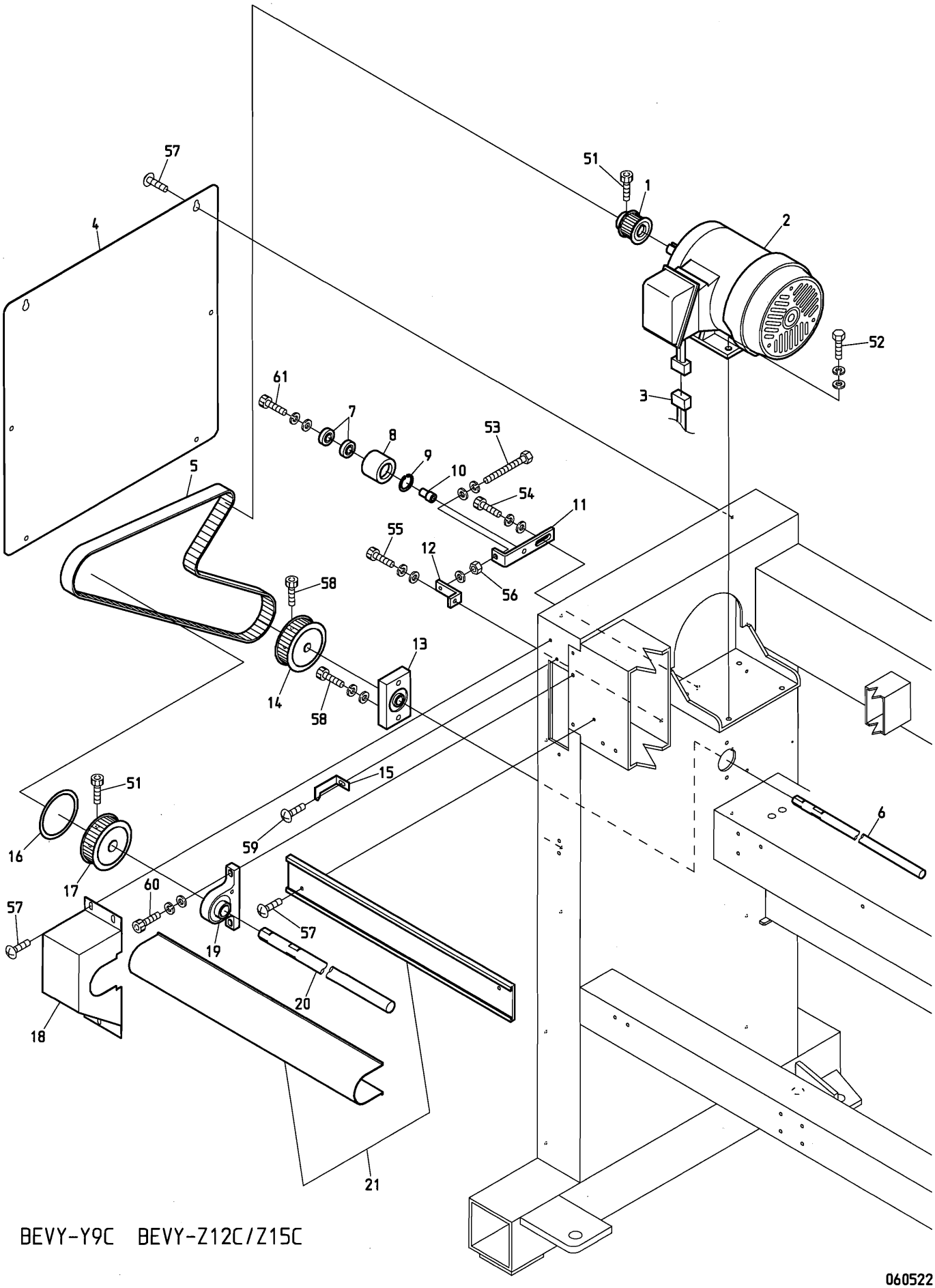

BEVY-Y9C BEVY-Z12C/Z15C

060522

０８－１　Drive(2T/4T)

駆動（２Ｔ／４Ｔ）

ITEM	ＬＩＳＴ No.	DESCRIPTION	部品名	Q'TY	NOTE
1	MM310110	Motor pulley(S5M-24,0.2kw)	モータープーリー(S5M-24,0.2kw)	1	2T
	RP310170	Motor pulley(S5M-26)	モータープーリー(S5M-26)	1	4T
2	RA310380	Main motor 1K-FCKL8-4P-0.2kw(ETL)	メインモーター 1K-FCKL8-4P-0.2kw(ETL)	1	2T
	RP310201	Main motor 1K-FBKK8-4P-0.55kw VF3(ETL)	メインモーター 1K-FBKK8-4P-0.55kw VF3(ETL)	1	4T
3	EP530030	Main motor cable(CE) DYHE	メインモーターケーブル(CE) DYHE	1	
	A9053081	Motor cable 1.25×4×5m	モーターケーブル(試縫機用) 1.25×4×5m	1	
4	SJ160030	Frame upper cover	脚フレーム上カバー	2	
5	A9020220	Timing belt B150S5M1420	ベアバックタイミングベルト B150S5M1420	1	2T
	A9020180	Timing belt B250S5M1420	タイミングベルト B250S5M1420	1	4T
6	SC310131	Lower shaft φ15(For 2T)	下軸φ15(2頭用)	1	2T
	SC310110	Lower shaft φ15(For 4T)	下軸φ15(4頭用)	1	4T
7	A9010003	Bearing 6001ZZ	ベアリング 6001ZZ	2	
8	RQ310000	Idler	アイドラー	1	
9	A9012063	C-ring(For hole φ28)	C型止メ輪(穴用φ28)	1	
10	SC310021	Idler shaft	アイドラー軸	1	
11	SC310030	Idler bracket	アイドラーブラケット	1	
12	SC310150	Tension bracket	テンションブラケット	1	
13	SC310062	Lower shaft housing	下軸ハウジング	1	
14	MM310030	Lower shaft timing pulley(S5M-48)	下軸タイミングプーリー(S5M-48)	1	2T
	SC310010	φ15 lower shaft timing pulley(S5M-52)	φ15下軸タイミングプーリー(S5M-52)	1	4T
15	SC310050	Angle instructions plate	角度指示針	1	
16	MM310090	Rotary angle label	回転角ラベル	1	2T
	SC310100	Rotary angle label	回転角ラベル	1	4T
17	MM310020	Upper shaft timing pulley(S5M-48)	上軸タイミングプーリー(S5M-48)	1	2T
	SC310000	φ20 upper shaft timing pulley(S5M-52)	φ20上軸タイミングプーリー(S5M-52)	1	4T
18	SJ250041	Pulley box(DYHE)	プーリーボックス(DYHE)	1	
19	SC310071	Upper shaft housing	上軸ハウジング	1	
20	SC310141	Upper shaft φ20(For 2T)	上軸φ20(2頭用)	1	2T
	SC310120	Upper shaft φ20(For 4T)	上軸φ20(4頭用)	1	4T
21	1SPP5205200	Shaft mogol & cover(VY-C,520/520)	シャフトモール＆カバー(VY-C,520/520)	1	P=520
	1SPP3803800	Shaft mogol & cover(VY-C,380/380)	シャフトモール＆カバー(VY-C,380/380)	1	P=380
51		Hex.socket bolt M6×15(Black)	六角穴付ボルト M6×15(黒)		
52		Hex.bolt M8×20	六角ボルト M8×20		
53		Hex.bolt M6×60(Full screw)	六角ボルト M6×60(全ネジ)		
54		Hex.socket bolt M8×20(Black)	六角穴付ボルト M8×20(黒)		
55		Hex.socket bolt M6×15(Chromate)	六角穴付ボルト M6×15(クロメート)		
56		Hex.nut M6	六角ナット M6		
57		Truss screw M5×10	十字穴付トラス小ネジ M5×10		
58		Hex.socket bolt M5×8	六角穴付ボルト M5×8		
59		Truss screw M5×6	十字穴付トラス小ネジ M5×6		
60		Hex.socket bolt M6×18(Black)	六角穴付ボルト M6×18(黒)		
61		Hex.socket bolt M8×35(Black)	六角穴付ボルト M8×35(黒)		

08-2 Drive(6T/8T)
駆動（６Ｔ／８Ｔ）

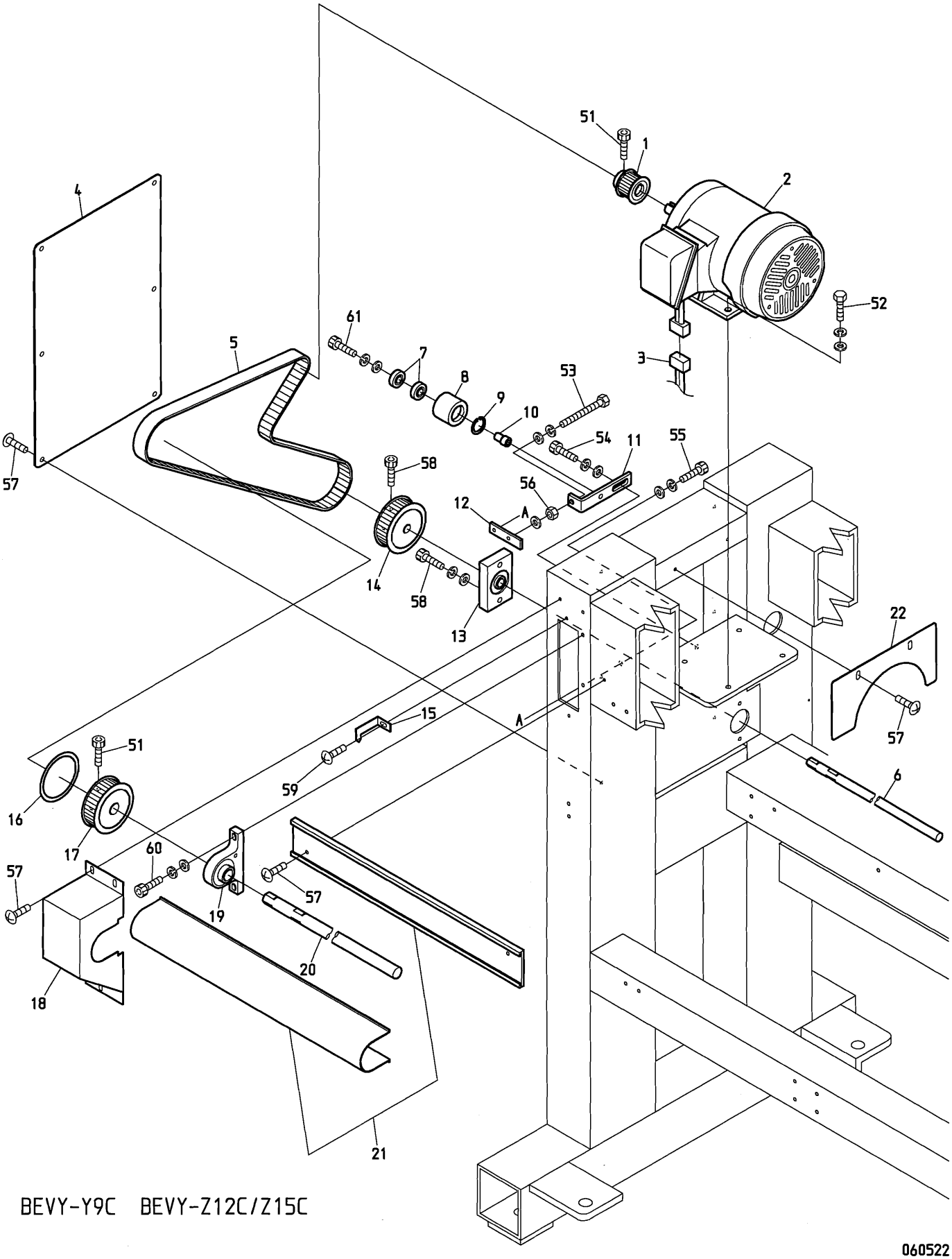

BEVY-Y9C BEVY-Z12C/Z15C

060522

０８－２　Drive(6T/8T)

駆動（６Ｔ／８Ｔ）

ITEM	ＬＩＳＴ No.	ＤＥＳＣＲＩＰＴＩＯＮ	部品名	Q'TY	ＮＯＴＥ
1	RP310170	Motor pulley(S5M-26)	モータープーリー(S5M-26)	1	
2	RP310201	Main motor IK-FBKK8-4P-0.55kw VF3(ETL)	メインモーター IK-FBKK8-4P-0.55kw VF3(ETL)	1	
3	EP530030	Main motor cable(CE) DYHE	メインモーターケーブル(CE) DYHE	1	
	A9053081	Motor cable 1.25×4×5m	モーターケーブル(試縫機用) 1.25×4×5m	1	
4	SC160041	Stand cover	スタンドカバー	2	
5	A9020180	Timing belt B250S5M1420	タイミングベルトB250S5M1420	1	
6	SC310080	Lower shaft φ15	下軸φ15	1	6T
	SC310160	Lower shaft φ15(C08,P=380)	下軸φ15(C08,P=380)	1	8T
7	A9010003	Bearing 6001ZZ	ベアリング 6001ZZ	2	
8	RQ310000	Idler	アイドラー	1	
9	A9012063	C-ring(For hole φ28)	C型止メ輪(穴用φ28)	1	
10	SC310021	Idler shaft	アイドラー軸	1	
11	SC310030	Idler bracket	アイドラーブラケット	1	
12	SC310040	Tension plate	テンションプレート	1	
13	SC310062	Lower shaft housing	下軸ハウジング	1	
14	SC310010	φ15 lower shaft timing pulley(S5M-52)	φ15下軸タイミングプーリー(S5M-52)	1	
15	SC310050	Angle instructions plate	角度指示針	1	
16	SC310100	Rotary angle label	回転角ラベル	1	
17	SC310000	φ20 upper shaft timing pulley(S5M-52)	φ20上軸タイミングプーリー(S5M-52)	1	
18	SJ250041	Pulley box(DYHE)	プーリーボックス(DYHE)	1	
19	SC310071	Upper shaft housing	上軸ハウジング	1	
20	SC310090	Upper shaft φ20	上軸φ20	1	6T
	SC310170	Upper shaft φ20(C08,P=380)	上軸φ20(C08,P=380)	1	8T
21	1SPP5205200	Shaft mogol & cover(VY-C,520/520)	シャフトモール＆カバー(VY-C,520/520)	1	P=520
	1SPP3803800	Shaft mogol & cover(VY-C,380/380)	シャフトモール＆カバー(VY-C,380/380)	1	P=380
22	SJ250080	Drive motor cover(DYHE)	駆動モーターカバー(DYHE)	1	DYHE
51		Hex.socket bolt M6×15(Black)	六角穴付ボルト M6×15(黒)		
52		Hex.bolt M8×20	六角ボルト M8×20		
53		Hex.bolt M6×60(Full screw)	六角ボルト M6×60(全ネジ)		
54		Hex.socket bolt M8×20(Black)	六角穴付ボルト M8×20(黒)		
55		Hex.socket bolt M6×15(Chromate)	六角穴付ボルト M6×15(クロメート)		
56		Hex.nut M6	六角ナット M6		
57		Truss screw M5×10	十字穴付トラス小ネジ M5×10		
58		Hex.socket bolt M5×8	六角穴付ボルト M5×8		
59		Truss screw M5×6	十字穴付トラス小ネジ M5×6		
60		Hex.socket bolt M6×18(Black)	六角穴付ボルト M6×18(黒)		
61		Hex.socket bolt M8×35(Black)	六角穴付ボルト M8×35(黒)		

10A Pantograph drive A
枠駆動A

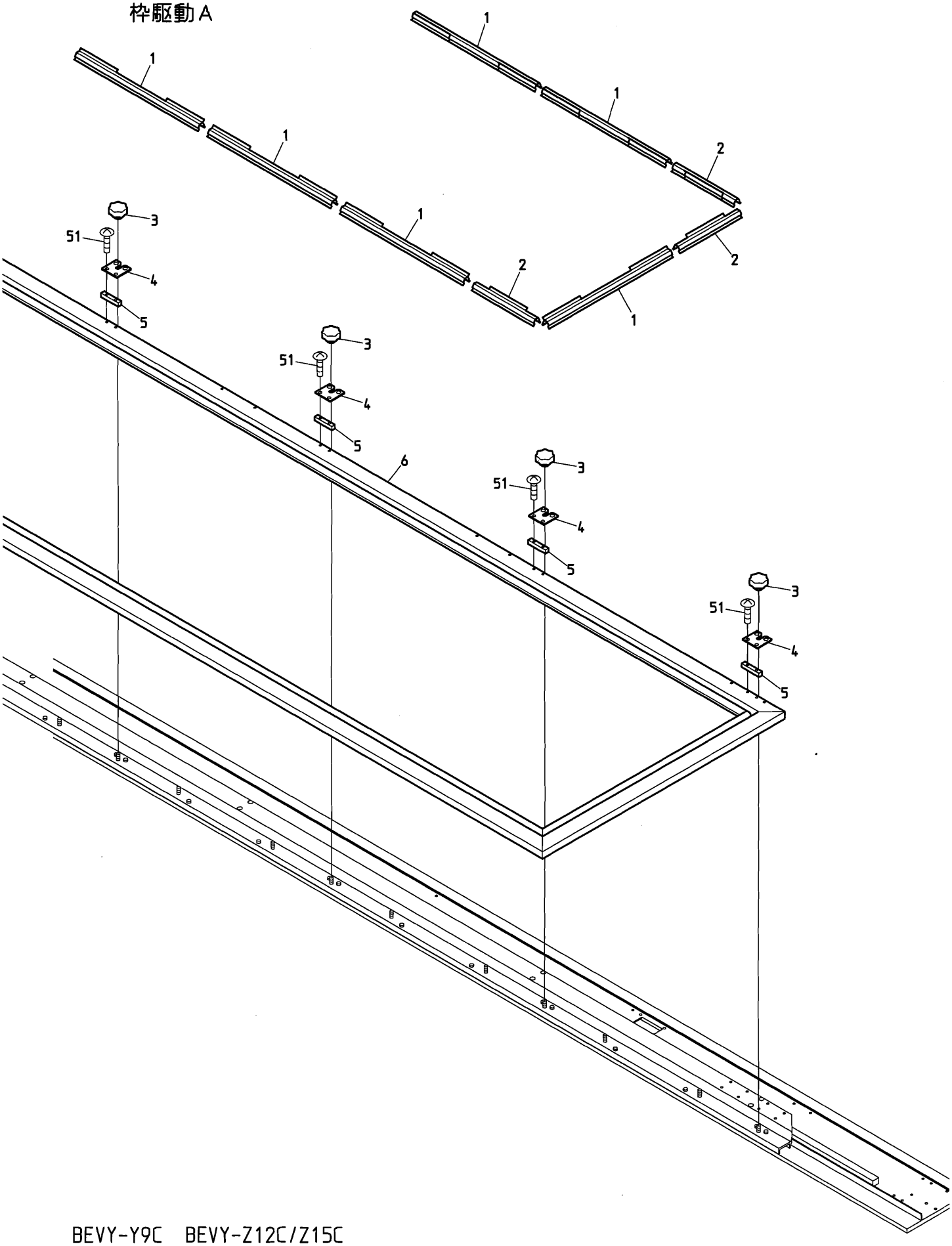

BEVY-Y9C BEVY-Z12C/Z15C

060522

１０Ａ　Pantograph drive A　(H=Head Q'TY)

枠駆動Ａ　（Ｈ＝頭数）

ITEM	ＬＩＳＴ No.	ＤＥＳＣＲＩＰＴＩＯＮ	部品名	Q'TY	ＮＯＴＥ
1	KF730750	Clip(300L)	クリップ(300L)	8	2T
				１６	4T
				２２	6T/8T
2	KF730760	Clip(150L)	クリップ(150L)	2	4T/8T
				4	6T/2T
3	A9012437	Knob nut(φ32 M6 tap hole)	ノブナット(φ32 M6タップ穴)	Ｈ＋１	
4	SC730041	Pantograph fixing plate	一発枠取付プレート	Ｈ＋１	
5	SC730031	Pantograph fixed spacer B	元枠取付スペーサーB	Ｈ＋１	
6	SC730381	Pantograph a'ssy(C02,520P)	一発枠ASSY(C02,520P)	1	2T
	SC730341	Pantograph a'ssy(C04,520P)	一発枠ASSY(C04,520P)	1	4T
	SC730361	Pantograph a'ssy(C06,520P)	一発枠ASSY(C06,520P)	1	6T
	SC730371	Pantograph a'ssy(C08,380P)	一発枠ASSY(C08,380P)	1	8T
51		Truss screw M4×20	十字穴付トラス小ネジ M4×20		

10B Pantograph drive B
枠駆動B

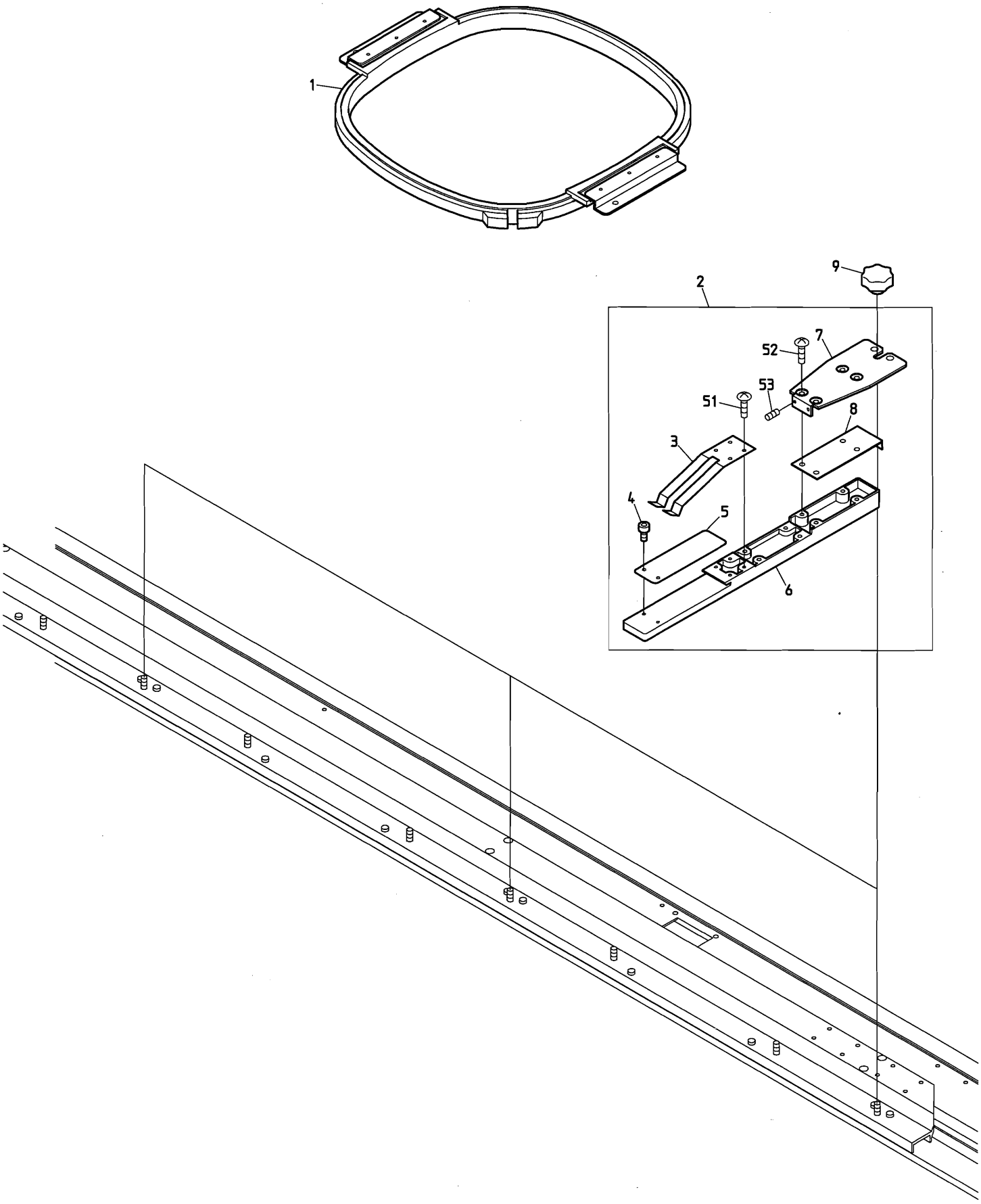

BEVY-Y9C BEVY-Z12C/Z15C

060522

１０Ｂ　Pantograph drive B　　(H=Head Q'TY)

枠駆動Ｂ　　（Ｈ＝頭数）

ITEM	ＬＩＳＴ No.	ＤＥＳＣＲＩＰＴＩＯＮ	部品名	Q'TY	ＮＯＴＥ
1	FR92460434A520S	Square pantograph a'ssy(460×434)	四角枠 a'ssy(460×434)	Ｈ×１	2T/4T/6T
	FR92300290A380A	Square pantograph a'ssy(300×290)	四角枠 a'ssy(300×290)	Ｈ×１	8T
2	SC730092	Product pantograph stay a'ssy for compact mashine	コンパクト機用製品枠ステーASSY	Ｈ＋１	
3	LA730650	Product pantograph hold spring	製品枠押エバネ	Ｈ＋１	
4	LA730610	Positioning pin	位置決メボルト	H×2+2	
5	LA730630	Slide plate	スライドプレート	Ｈ＋１	
6	LA730590	Pantograph stay main body	枠ステー本体(試縫機)	Ｈ＋１	
7	SC730102	Stay bracket for compact mashine	コンパクト機用ステーブラケット	Ｈ＋１	
8	SC730111	Spacer	試縫機用スペーサー	Ｈ＋１	
9	A9012437	Knob nut(φ32 M6 tap hole)	ノブナット(φ32 M6タップ穴)	Ｈ＋１	
51		Truss screw M3×10	十字穴付トラス小ネジ M3×10		
52		Truss screw M4×10	十字穴付トラス小ネジ M4×10		
53		Hex.socket set screw M3×8(With nylons)	六角穴付止メネジ M3×8(ナイロン付)		

10C Pantograph drive C
枠駆動C

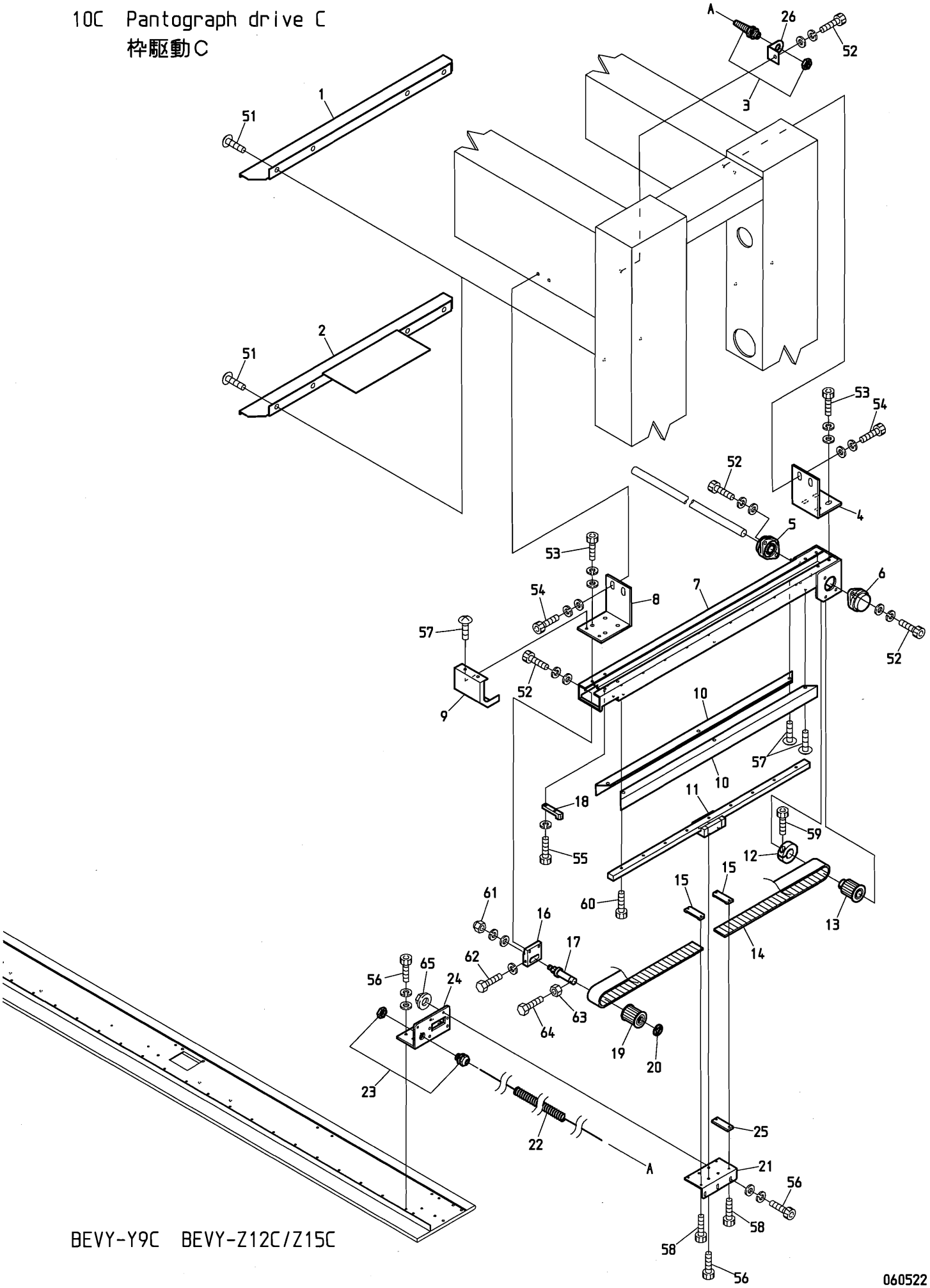

BEVY-Y9C BEVY-Z12C/Z15C

１０Ｃ　Pantograph drive C
枠駆動Ｃ

ITEM	ＬＩＳＴ No.	ＤＥＳＣＲＩＰＴＩＯＮ	部品名	Q'TY	ＮＯＴＥ
1	SJ250060	V-spline cover(DYHE)	Vスプラインカバー(DYHE)	1	2T/4T
2	SJ250090	V-spline cover(DYHE) for 6・8 heads	Vスプラインカバー(DYHE) 6・8頭用	1	6T/8T
3	A9068152	Super seal(NW-7S-P)	スーパーシール(NW-7S-P)	1	
4	SC480330	H-rail base fixed stay(Rear)	Hレール土台取付ステー(後)	1	
5	A9011243	Bearing unit(UFL002C)	軸受ユニット(UFL002C)	1	
6	A9011244	Bearing unit(UFL002D)	軸受ユニット(UFL002D)	1	
7	SJ480060	H-rail base CE(ST=450) DYHE	Hレール土台 CE(ST=450) DYHE	1	
	SJ480010	H-rail base(ST=450) DYHE	Hレール土台(ST=450) DYHE	1	
8	SC480210	H-rail base fixed stay(Front)	Hレール土台取付ステー(前)	1	
9	SC250040	H-rail frout cover	Hレール前カバー	1	
10	SC250070	H-rail side cover	Hレールサイドカバー	2	
11	SC480040	LM guide(540L)	LMガイド(540L)	1	
12	HH481980	φ19 clamp	φ19割リクランプ	1	
13	SJ480000	Pantograph drive pulley(16 tooth)	枠駆動プーリー(16歯)	1	
14	SC480020	Timing belt MA5	タイミングベルト MA5	1	
15	HP482940	Timing belt set rack(5M)	タイミングベルト押エラック(5M)	2	
16	SJ480081	Pulley bracket	プーリーブラケット	1	
17	HH481991C	Timing pulley shaft	従動プーリーシャフト	1	
18	RP480201	Pulley stopper	プーリーストッパー	1	
19	SC480010	Pantograph drive pulley(Front)	枠駆動プーリー(前)	1	
20	A9012052	E-ring(φ10)	E型止メ輪(φ10)	1	
21	SC480120	Guide base(R)	ガイドベース(R)	1	
22	A9068151	Curl cord(Compact machine) VY-C	カールコード(コンパクト機) VY-C	1	
23	A9068153	Super seal(NW-7S)	スーパーシール(NW-7S)	1	
24	SC480080	Guide stay(R)	ガイドステー(R)	1	
25	SJ480020	Rack spacer	ラックスペーサ	1	
26	SC480290	Erectrical bracket	電線用ブラケット	1	
51		Truss screw M6×10	十字穴付トラス小ネジ M6×10		
52		Hex.socket bolt M6×15(Chromate)	六角穴付ボルト M6×15(クロメート)		
53		Hex.socket bolt M5×15(Chromate)	六角穴付ボルト M5×15(クロメート)		
54		Hex.socket bolt M6×20(Chromate)	六角穴付ボルト M6×20(クロメート)		
55		Hex.socket bolt M4×12(With spring washer)	六角穴付ボルト M4×12(バネ座金付)		
56		Hex.socket bolt M4×12(With adhesion)	六角穴付ボルト M4×12(接着剤付)		
57		Truss screw M4×6(Chromate)	十字穴付トラス小ネジ M4×6(クロメート)		
58		Hex.socket bolt M3×15(Black)	六角穴付ボルト M3×15(黒)		
59		Hex.socket bolt M5×20(Black)	六角穴付ボルト M5×20(黒)		
60		Hex.socket bolt M4×10(Black)	六角穴付ボルト M4×10(黒)		
61		Hex.cap nut M8(Chromate)	六角袋ナット M8(クロメート)		
62		Hex.bolt M4×30(Chromate)	六角ボルト M4×30(クロメート)		
63		Hex.nut M4	六角ナット M4		
64		Hex.bolt M4×40(Chromate)	六角ボルト M4×40(クロメート)		
65		Flange nut M4	フランジナット M4		

10D Pantograph drive D
枠駆動D

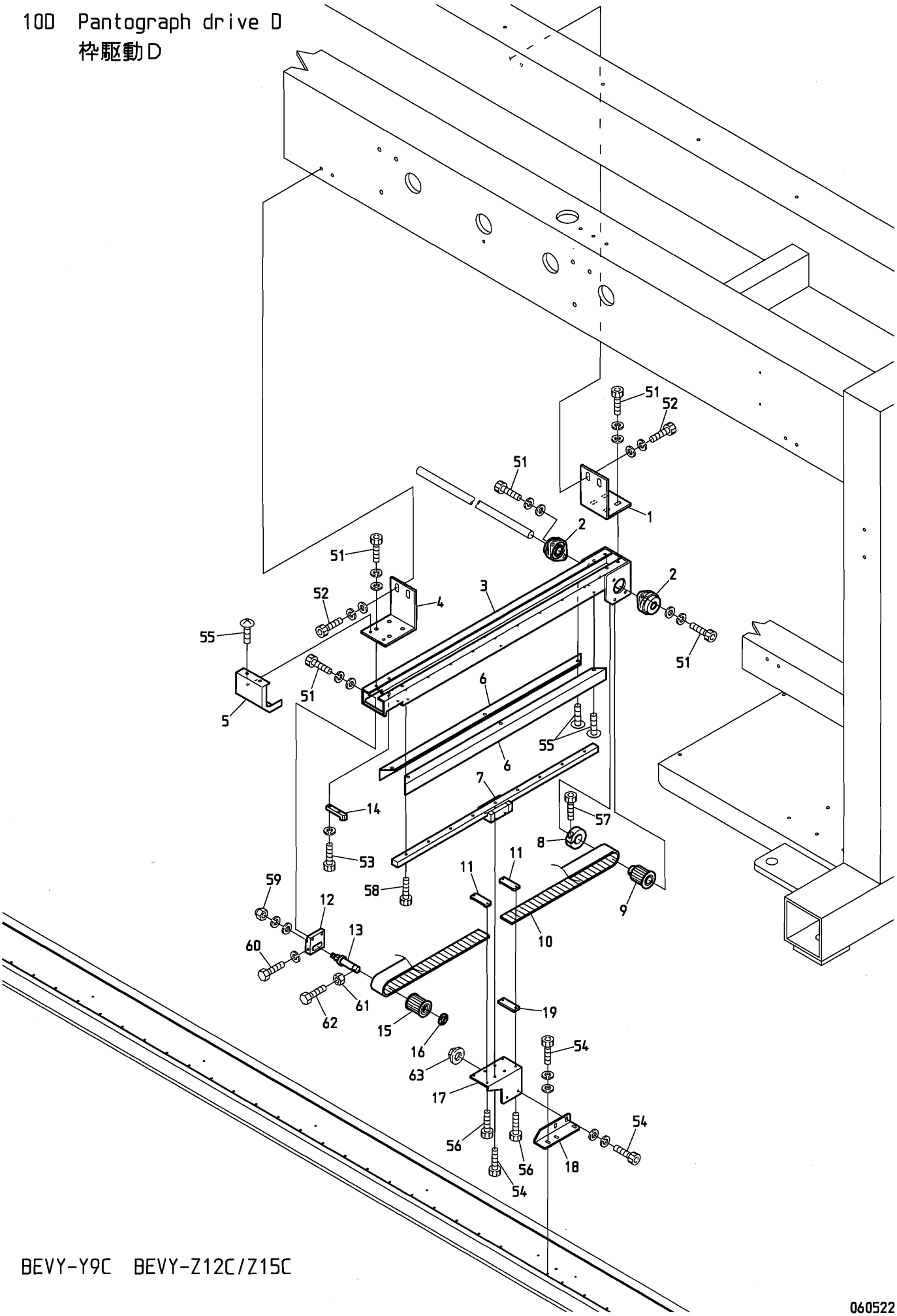

BEVY-Y9C BEVY-Z12C/Z15C

060522

１０Ｄ　Pantograph drive D
枠駆動Ｄ

ITEM	ＬＩＳＴ No.	ＤＥＳＣＲＩＰＴＩＯＮ	部品名	Q'TY	ＮＯＴＥ
1	SC480330	H-rail base fixed stay(Rear)	Hレール土台取付ステー(後)	1	4T/6T/8T
2	A9011243	Bearing unit(UFL002C)	軸受ユニット(UFL002C)	2	4T/6T/8T
3	SJ480060	H-rail base CE(ST=450) DYHE	Hレール土台 CE(ST=450) DYHE	1	4T/6T/8T
	SJ480010	H-rail base(ST=450) DYHE	Hレール土台(ST=450) DYHE	1	4T/6T/8T
4	SC480210	H-rail base fixed stay(Front)	Hレール土台取付ステー(前)	1	4T/6T/8T
5	SC250040	H-rail frout cover	Hレール前カバー	1	4T/6T/8T
6	SC250070	H-rail side cover	Hレールサイドカバー	2	4T/6T/8T
7	SC480040	LM guide(540L)	LMガイド(540L)	1	4T/6T/8T
8	HH481980	φ19 clamp	φ19割リクランプ	1	4T/6T/8T
9	SJ480000	Pantograph drive pulley(16 tooth)	枠駆動プーリー(16歯)	1	4T/6T/8T
10	SC480020	Timing belt MA5	タイミングベルト MA5	1	4T/6T/8T
11	HP482940	Timing belt set rack(5M)	タイミングベルト押エラック(5M)	2	4T/6T/8T
12	SJ480081	Pulley bracket	プーリーブラケット	1	4T/6T/8T
13	HH481991C	Timing pulley shaft	従動プーリーシャフト	1	4T/6T/8T
14	RP480201	Pulley stopper	プーリーストッパー	1	4T/6T/8T
15	SC480010	Pantograph drive pulley(Front)	枠駆動プーリー(前)	1	4T/6T/8T
16	A9012052	E-ring(φ10)	E型止メ輪(φ10)	1	4T/6T/8T
17	SC480140	Guide base(RC)	ガイドベース(RC)	1	4T/6T/8T
18	SC480100	Guide stay(RC)	ガイドステー(RC)	1	4T/6T/8T
19	SJ480020	Rack spacer	ラックスペーサ	1	4T/6T/8T
51		Hex.socket bolt M5×15(Chromate)	六角穴付ボルト M5×15(クロメート)		4T/6T/8T
52		Hex.socket bolt M6×20(Chromate)	六角穴付ボルト M6×20(クロメート)		4T/6T/8T
53		Hex.socket bolt M4×12(With spring washer)	六角穴付ボルト M4×12(バネ座金付)		4T/6T/8T
54		Hex.socket bolt M4×12(With adhesion)	六角穴付ボルト M4×12(接着剤付)		4T/6T/8T
55		Truss screw M4×6(Chromate)	十字穴付トラス小ネジ M4×6(クロメート)		4T/6T/8T
56		Hex.socket bolt M3×15(Black)	六角穴付ボルト M3×15(黒)		4T/6T/8T
57		Hex.socket bolt M5×20(Black)	六角穴付ボルト M5×20(黒)		4T/6T/8T
58		Hex.socket bolt M4×10(Black)	六角穴付ボルト M4×10(黒)		4T/6T/8T
59		Hex.cap nut M8(Chromate)	六角袋ナット M8(クロメート)		4T/6T/8T
60		Hex.bolt M4×30(Chromate)	六角ボルト M4×30(クロメート)		4T/6T/8T
61		Hex.nut M4	六角ナット M4		4T/6T/8T
62		Hex.bolt M4×40(Chromate)	六角ボルト M4×40(クロメート)		4T/6T/8T
63		Flange nut M4	フランジナット M4		4T/6T/8T

10E Pantograph drive E
枠駆動E

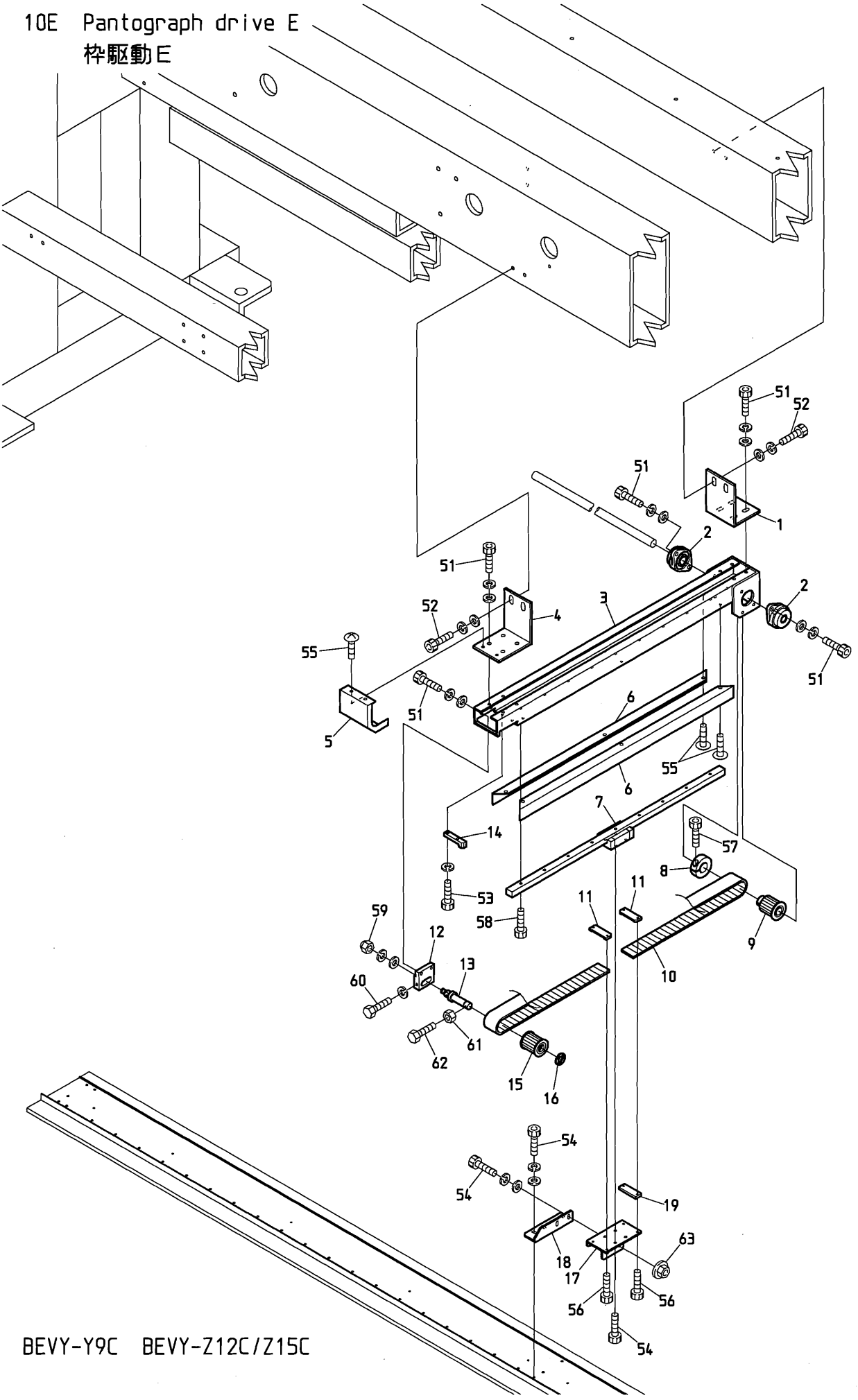

BEVY-Y9C BEVY-Z12C/Z15C

060522

１０Ｅ　Pantograph drive E
枠駆動Ｅ

ITEM	ＬＩＳＴ No.	ＤＥＳＣＲＩＰＴＩＯＮ	部品名	Q'TY	ＮＯＴＥ
1	SC480330	H-rail base fixed stay(Rear)	Hレール土台取付ステー(後)	1	6T/8T
2	A9011243	Bearing unit(UFL002C)	軸受ユニット(UFL002C)	2	6T/8T
3	SJ480060	H-rail base CE(ST=450) DYHE	Hレール土台 CE(ST=450) DYHE	1	6T/8T
	SJ480010	H-rail base(ST=450) DYHE	Hレール土台(ST=450) DYHE	1	6T/8T
4	SC480210	H-rail base fixed stay(Front)	Hレール土台取付ステー(前)	1	6T/8T
5	SC250040	H-rail frout cover	Hレール前カバー	1	6T/8T
6	SC250070	H-rail side cover	Hレールサイドカバー	2	6T/8T
7	SC480040	LM guide(540L)	LMガイド(540L)	1	6T/8T
8	HH481980	φ19 clamp	φ19割リクランプ	1	6T/8T
9	SJ480000	Pantograph drive pulley(16 tooth)	枠駆動プーリー(16歯)	1	6T/8T
10	SC480020	Timing belt MA5	タイミングベルト MA5	1	6T/8T
11	HP482940	Timing belt set rack(5M)	タイミングベルト押エラック(5M)	2	6T/8T
12	SJ480081	Pulley bracket	プーリーブラケット	1	6T/8T
13	HH481991	Timing pulley shaft	従動プーリーシャフト	1	6T/8T
14	RP480201	Pulley stopper	プーリーストッパー	1	6T/8T
15	SC480010	Pantograph drive pulley(Front)	枠駆動プーリー(前)	1	6T/8T
16	A9012052	E-ring(φ10)	E型止メ輪(φ10)	1	6T/8T
17	SC480150	Guide base(LC)	ガイドベース(LC)	1	6T/8T
18	SC480110	Guide stay(LC)	ガイドステー(LC)	1	6T/8T
19	SJ480020	Rack spacer	ラックスペーサ	1	6T/8T
51		Hex.socket bolt M5×15(Chromate)	六角穴付ボルト M5×15(クロメート)		6T/8T
52		Hex.socket bolt M6×20(Chromate)	六角穴付ボルト M6×20(クロメート)		6T/8T
53		Hex.socket bolt M4×12(With spring washer)	六角穴付ボルト M4×12(バネ座金付)		6T/8T
54		Hex.socket bolt M4×12(With adhesion)	六角穴付ボルト M4×12(接着剤付)		6T/8T
55		Truss screw M4×6(Chromate)	十字穴付トラス小ネジ M4×6(クロメート)		6T/8T
56		Hex.socket bolt M3×15(Black)	六角穴付ボルト M3×15(黒)		6T/8T
57		Hex.socket bolt M5×20(Black)	六角穴付ボルト M5×20(黒)		6T/8T
58		Hex.socket bolt M4×10(Black)	六角穴付ボルト M4×10(黒)		6T/8T
59		Hex.cap nut M8(Chromate)	六角袋ナット M8(クロメート)		6T/8T
60		Hex.bolt M4×30(Chromate)	六角ボルト M4×30(クロメート)		6T/8T
61		Hex.nut M4	六角ナット M4		6T/8T
62		Hex.bolt M4×40(Chromate)	六角ボルト M4×40(クロメート)		6T/8T
63		Flange nut M4	フランジナット M4		6T/8T

10F Pantograph drive F
枠駆動F

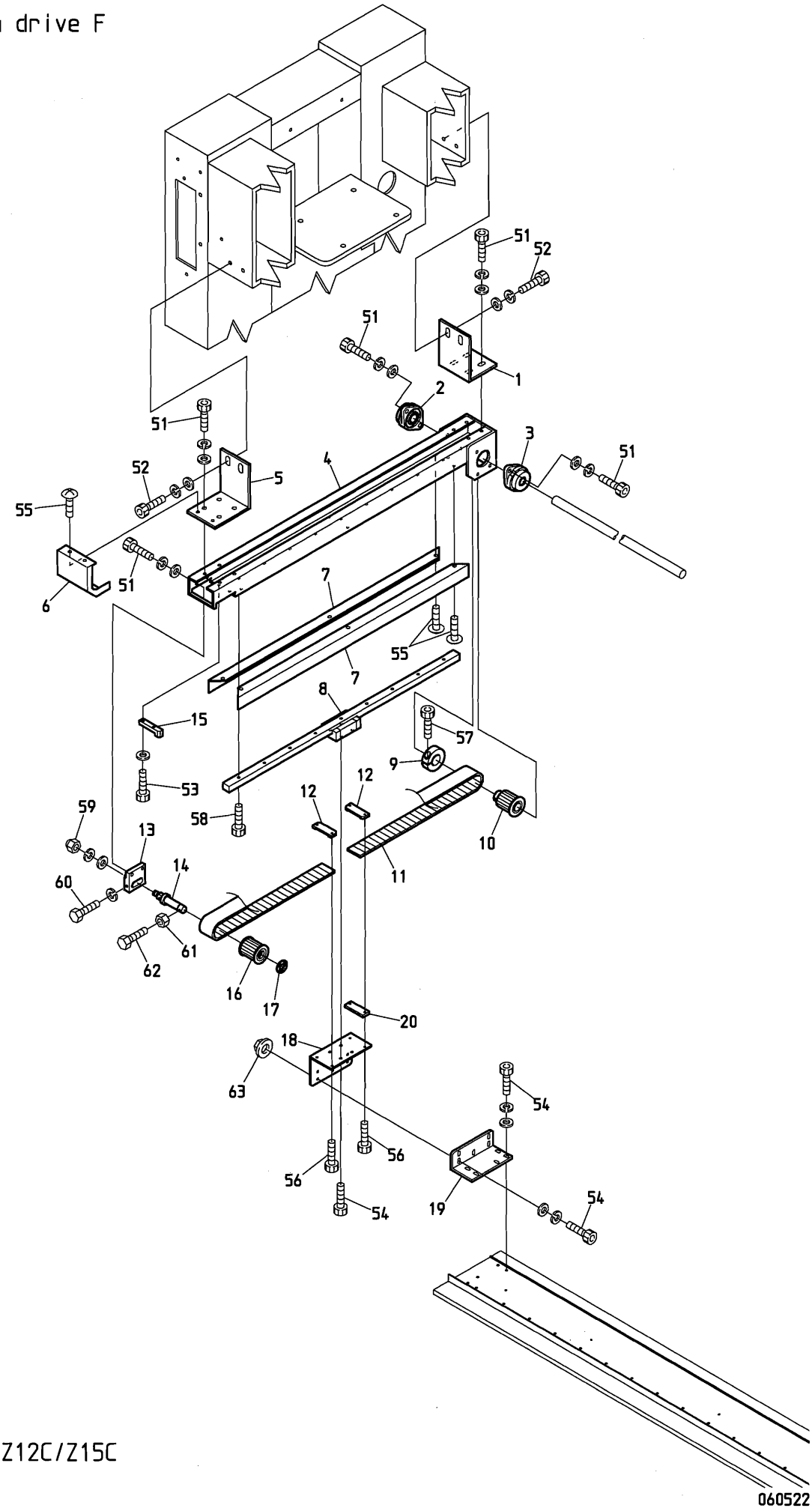

BEVY-Y9C BEVY-Z12C/Z15C

１０Ｆ　Pantograph drive F
枠駆動Ｆ

ITEM	ＬＩＳＴ No.	ＤＥＳＣＲＩＰＴＩＯＮ	部品名	Q'TY	ＮＯＴＥ
1	SC480330	H-rail base fixed stay(Rear)	Hレール土台取付ステー(後)	1	
2	A9011244	Bearing unit(UFL002D)	軸受ユニット(UFL002D)	1	
3	A9011243	Bearing unit(UFL002C)	軸受ユニット(UFL002C)	1	
4	SJ480060	H-rail base CE(ST=450) DYHE	Hレール土台 CE(ST=450) DYHE	1	
	SJ480010	H-rail base(ST=450) DYHE	Hレール土台(ST=450) DYHE	1	
5	SC480210	H-rail base fixed stay(Front)	Hレール土台取付ステー(前)	1	
6	SC250040	H-rail frout cover	Hレール前カバー	1	
7	SC250070	H-rail side cover	Hレールサイドカバー	2	
8	SC480040	LM guide(540L)	LMガイド(540L)	1	
9	HH481980	φ19 clamp	φ19割りクランプ	1	
10	SJ480000	Pantograph drive pulley(16 tooth)	枠駆動プーリー(16歯)	1	
11	SC480020	Timing belt MA5	タイミングベルト MA5	1	
12	HP482940	Timing belt set rack(5M)	タイミングベルト押エラック(5M)	2	
13	SJ480081	Pulley bracket	プーリーブラケット	1	
14	HH481991	Timing pulley shaft	従動プーリーシャフト	1	
15	RP480201	Pulley stopper	プーリーストッパー	1	
16	SC480010	Pantograph drive pulley(Front)	枠駆動プーリー(前)	1	
17	A9012052	E-ring(φ10)	E型止メ輪(φ10)	1	
18	SC480130	Guide base(L)	ガイドベース(L)	1	
19	SC480090	Guide stay(L)	ガイドステー(L)	1	
20	SJ480020	Rack spacer	ラックスペーサ	1	
51		Hex.socket bolt M5×15(Chromate)	六角穴付ボルト M5×15(クロメート)		
52		Hex.socket bolt M6×20(Chromate)	六角穴付ボルト M6×20(クロメート)		
53		Hex.socket bolt M4×12(With spring washer)	六角穴付ボルト M4×12(バネ座金付)		
54		Hex.socket bolt M4×12(With adhesion)	六角穴付ボルト M4×12(接着剤付)		
55		Truss screw M4×6(Chromate)	十字穴付トラス小ネジ M4×6(クロメート)		
56		Hex.socket bolt M3×15(Black)	六角穴付ボルト M3×15(黒)		
57		Hex.socket bolt M5×20(Black)	六角穴付ボルト M5×20(黒)		
58		Hex.socket bolt M4×10(Black)	六角穴付ボルト M4×10(黒)		
59		Hex.cap nut M8(Chromate)	六角袋ナット M8(クロメート)		
60		Hex.bolt M4×30(Chromate)	六角ボルト M4×30(クロメート)		
61		Hex.nut M4	六角ナット M4		
62		Hex.bolt M4×40(Chromate)	六角ボルト M4×40(クロメート)		
63		Flange nut M4	フランジナット M4		

10G Pantograph drive G
枠駆動G

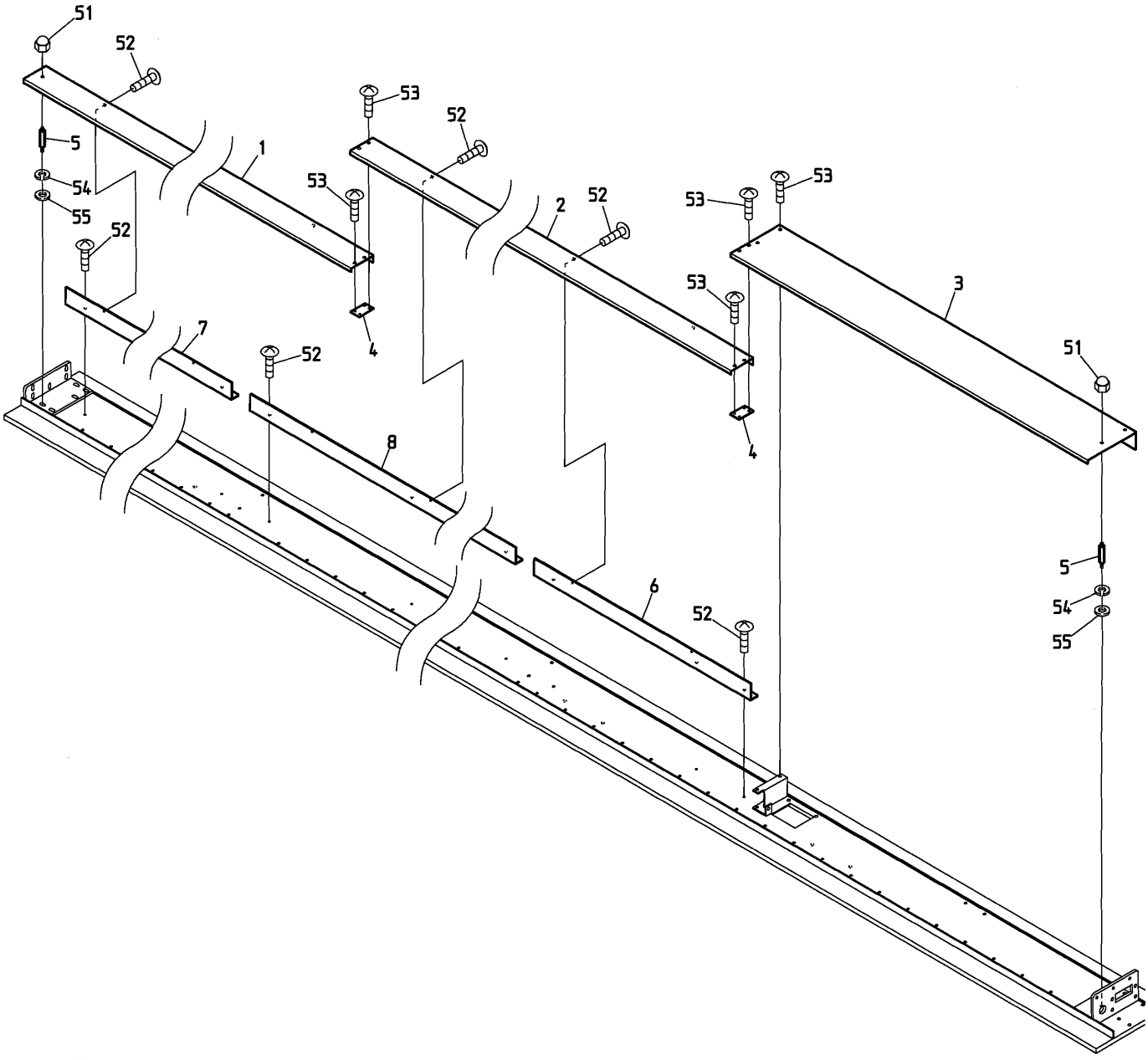

BEVY-Y9C BEVY-Z12C/Z15C

060522

１０Ｇ　Pantograph drive G

枠駆動Ｇ

ITEM	ＬＩＳＴ No.	ＤＥＳＣＲＩＰＴＩＯＮ	部品名	Q'TY	ＮＯＴＥ
1	SC481310	V-guide cover L(For 2T)	V案内カバー L(2頭用)	1	2T
	SC481230	V-guide cover L(For 4T)	V案内カバー L(4頭用)	1	4T
	SC481040	V-guide cover L	V案内カバー L	1	6T
	SC481490	V-guide cover L(C08,P=380)	V案内カバー L(C08,P=380)	1	8T
2	SC481050	V-guide cover R	V案内カバー R	1	6T/8T
3	SC481061	V-guide drive cover(ST=520)	V案内駆動カバー(ST=520)	1	P=520
	SC481451	V-guide drive cover(ST=380)	V案内駆動カバー(ST=380)	1	P=380
4	SC481080	V-guide cover fixed plate	V案内カバー取付プレート	1	2T/4T
				2	6T/8T
5	SC481120	V-guide cover stad A	V案内カバースタッド A	3	
6	SC481220	V-guide cover stay R(For 4T)	V案内カバーステー R(4頭用)	1	4T
	SC481090	V-guide cover stay R	V案内カバーステー R	1	6T
	SC481460	V-guide cover stay R(C08,P=380)	V案内カバーステー R(C08,P=380)	1	8T
7	SC481300	V-guide cover stay L(For 2T)	V案内カバーステー L(2頭用)	1	2T
	SC481210	V-guide cover stay L(For 4T)	V案内カバーステー L(4頭用)	1	4T
	SC481110	V-guide cover stay L	V案内カバーステー L	1	6T
	SC481480	V-guide cover stay L(C08,P=380)	V案内カバーステー L(C08,P=380)	1	8T
8	SC481100	V-guide cover stay C	V案内カバーステー C	1	6T
	SC481470	V-guide cover stay C(C08,P=380)	V案内カバーステー C(C08,P=380)	1	8T
51		Hex.cap nut M4	六角袋ナット M4		
52		Truss screw M3×6(Chromate)	十字穴付トラス小ネジ M3×6(クロメート)		
53		Truss screw M4×6(Chromate)	十字穴付トラス小ネジ M4×6(クロメート)		
54		Plain washer M4	平座金 M4		
55		Spring washer M4	バネ座金 M4		

10H Pantograph drive H
枠駆動H

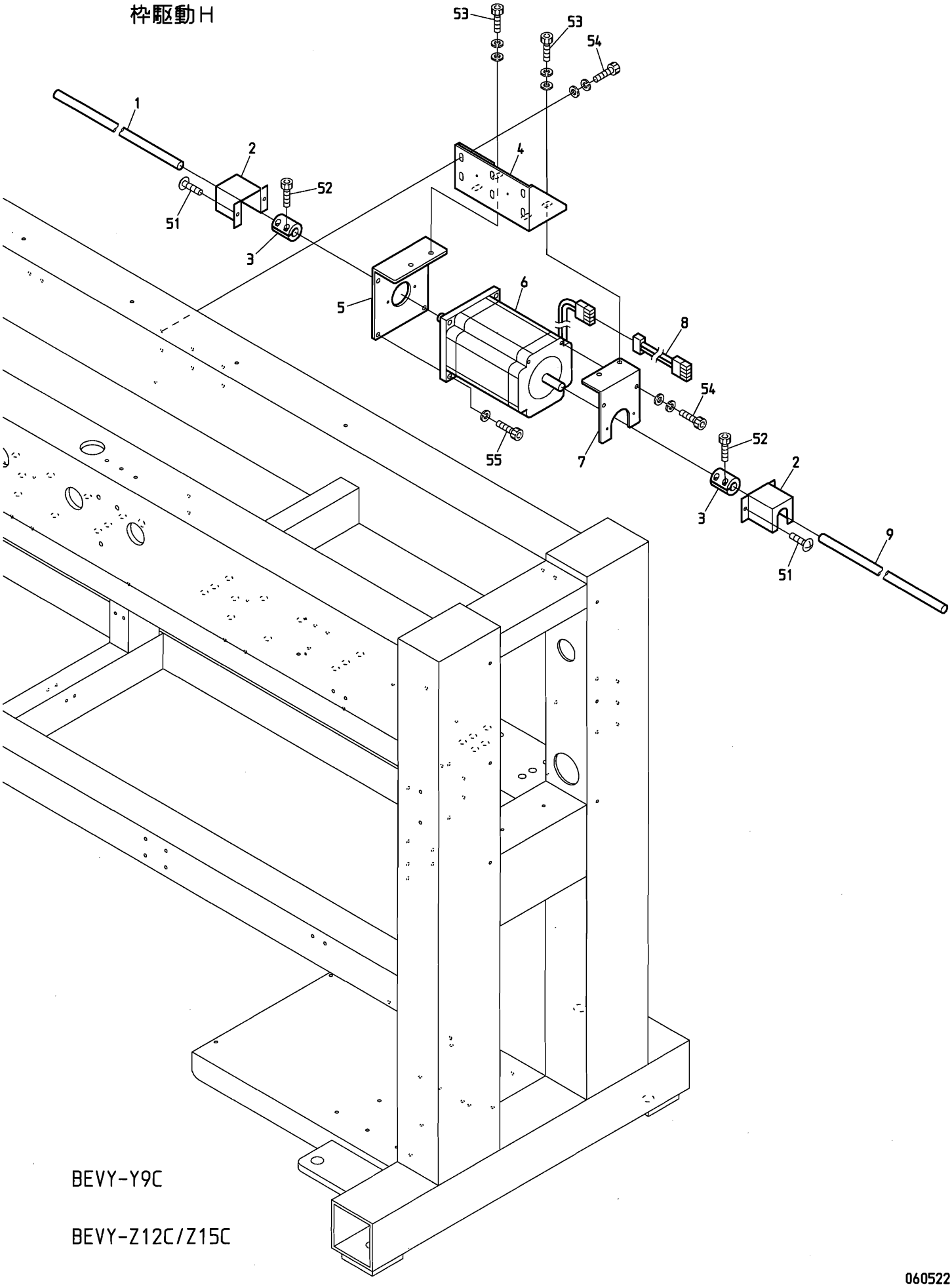

BEVY-Y9C

BEVY-Z12C/Z15C

060522

１０Ｈ　Pantograph drive H
枠駆動Ｈ

ITEM	ＬＩＳＴ No.	ＤＥＳＣＲＩＰＴＩＯＮ	部品名	Q'TY	ＮＯＴＥ
1	SC481331	H-pantograph drive shaft L(C02,P520) 749L	H枠駆動シャフト L(C02,P520) 749L	1	2T
	SC481141	H-pantograph drive shaft L(C02,P520) 1722L	H枠駆動シャフト L(C02,P520) 1722L	1	4T
	SC480371	H-pantograph drive shaft L(C06,P520) 2764L	H枠駆動シャフト L(C06,P520) 2764L	1	6T
	SC481421	H-pantograph drive shaft L(C08,P=380) 2544L	H枠駆動シャフト L(C08,P=380) 2544L	1	8T
2	SC250110	Connecting cover(CE)	連結カバー(CE)	2	
	SC250030	Connecting cover	連結カバー	2	
3	HH481932	Pulse motor coupling	パルスモーターカップリング	2	
4	SC480220	H-pulse motor bracket	Hパルスモーターブラケット	1	
5	SC480340	H-pulse motor stay A	Hパルスモーターステー A	1	
6	KA480010	Pulse motor(TS3560N1)	パルスモーター(TS3650N1)	1	2T
	HV480060	Pulse motor(TS3560N2)	パルスモーター(TS3650N2)	1	4T/6T/8T
7	SC481280	H-pulse motor stay C	Hパルスモーターステー C	1	2T
	SC480350	H-pulse motor stay B	Hパルスモーターステー B	1	4T/6T/8T
8	EAY053A0	H2313 pulse motor convert cable for NY-B	H2313 NY-B用パルスモーター変換ケーブル	1	4T/6T/8T
9	SC480361	H-pantograph drive shaft R(794L)	H枠駆動シャフト R(794L)	1	
51		Truss screw M4×6(Chromate)	十字穴付トラス小ネジ M4×6(クロメート)		
52		Hex.socket bolt M5×14(Black)	六角穴付ボルト M5×14(黒)		
53		Hex.socket bolt M8×20(Black)	六角穴付ボルト M8×20(黒)		
54		Hex.socket bolt M6×20(Black)	六角穴付ボルト M6×20(黒)		
55		Hex.socket bolt M8×25(Black)	六角穴付ボルト M8×25(黒)		

101 Pantograph drive I
枠駆動 I

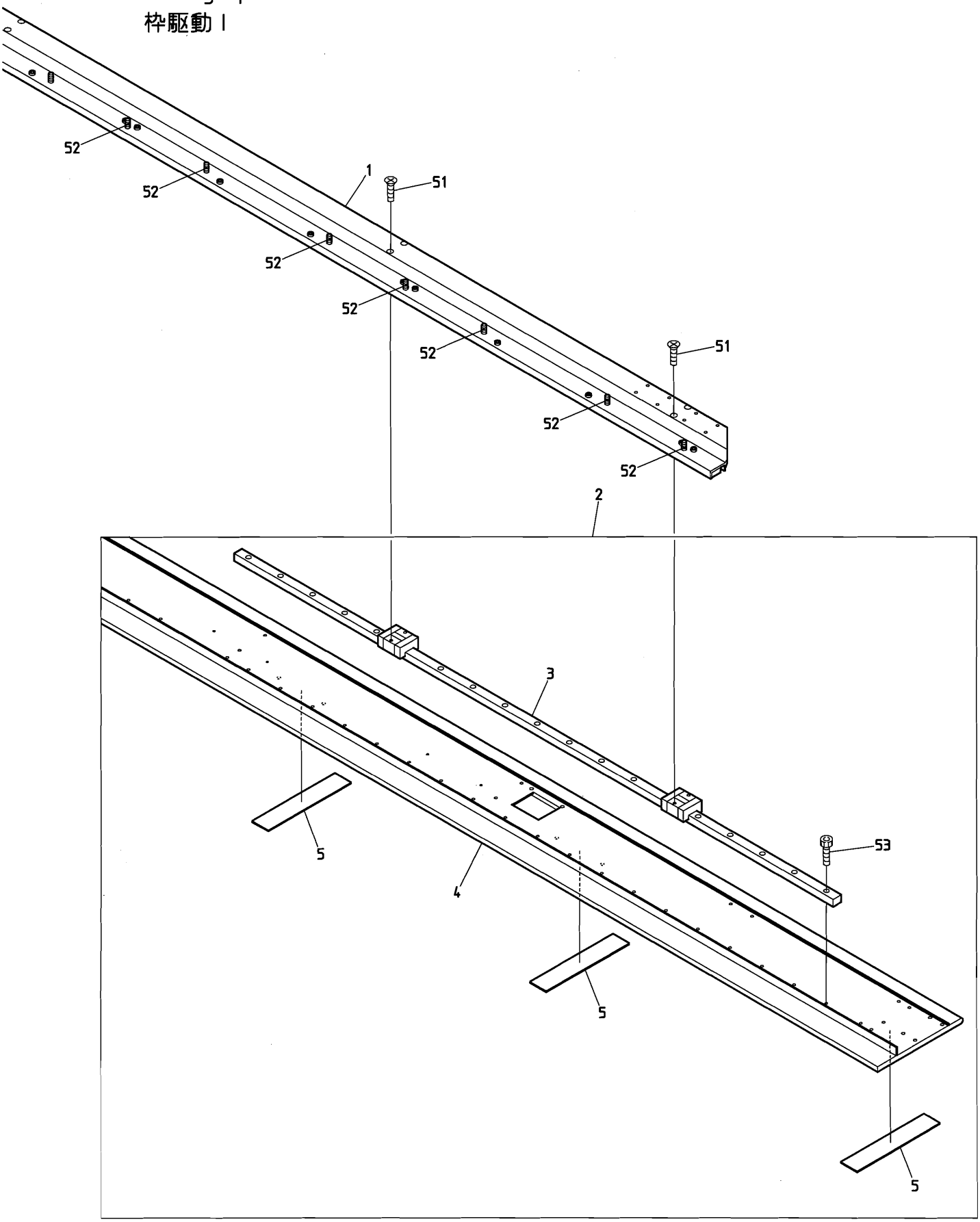

BEVY-Y9C BEVY-Z12C/Z15C

090331

１０Ｉ　Pantograph drive Ⅰ　(H=Head Q'TY)

枠駆動Ⅰ　（Ｈ＝頭数）

ITEM	ＬＩＳＴ No.	ＤＥＳＣＲＩＰＴＩＯＮ	部品名	Q'TY	ＮＯＴＥ
1	SC481731	V-slide bracket for QS(For 2T) P=520	QS用Vスライドブラケット(2頭用) P=520	１	2T
	SC481751	V-slide bracket for QS(For 4T) P=520	QS用Vスライドブラケット(4頭用) P=520	１	4T
	SC481771	V-slide bracket for QS(For 6T) P=520	QS用Vスライドブラケット(6頭用) P=520	１	6T
	SC481781	V-slide bracket for QS(For 8T) P=380	QS用Vスライドブラケット(8頭用) P=380	１	8T
	SC730670	Positioning pin(Correspondence QS)	位置決メピン(QS対応)	１０	2T
				１８	4T
				２６	6T
				３４	8T
2	SC481401	V-guide pantograph frame a'ssy(2T,P=520)	V案内枠フレームASSY(2頭用,P=520)	１	2T
	SC481201	V-guide pantograph frame a'ssy(4T,P=520)	V案内枠フレームASSY(4頭用,P=520)	１	4T
	SC480801	V-guide pantograph frame a'ssy(6T,P=520)	V案内枠フレームASSY(6頭用,P=520)	１	6T
	SC481431	V-guide pantograph frame a'ssy(8T,P=380)	V案内枠フレームASSY(8頭用,P=380)	１	8T
3	SC481290	LM guide(L=1540)	LMガイド(L=1540)	１	2T
	SC480820	LM guide(L=1120)	LMガイド(L=1120)	２	4T
				３	6T
	SC481540	LM guide(L=940)	LMガイド(L=940)	１	8T
	SC481550	LM guide(L=1060)	LMガイド(L=1060)	２	8T
4	SC481241	V-guide pantograph frame(For 2T) P=520	V案内枠フレーム(2頭用) P=520	１	2T
	SC481191	V-guide pantograph frame(For 4T) P=520	V案内枠フレーム(4頭用) P=520	１	4T
	SC480811	V-guide pantograph frame(For 6T) P=520	V案内枠フレーム(6頭用) P=520	１	6T
	SC481501	V-guide pantograph frame(For 8T) P=380	V案内枠フレーム(8頭用) P=380	１	8T
5	SC480830	V-guide felt(L=150)	V案内フェルト(L=150)	Ｈ＋２	
51		Flush screw M4×10	十字穴付皿小ネジ M4×10		
52		Hex.socket bolt M6×18(With spring washer) (Trivalent chromium plating,white)	六角穴付ボルト M6×18(バネ座金付) (三価クロメート白色)		
53		Hex.socket bolt M4×12(Black)	六角穴付ボルト M4×12(黒)		

10J Pantograph drive J
枠駆動J

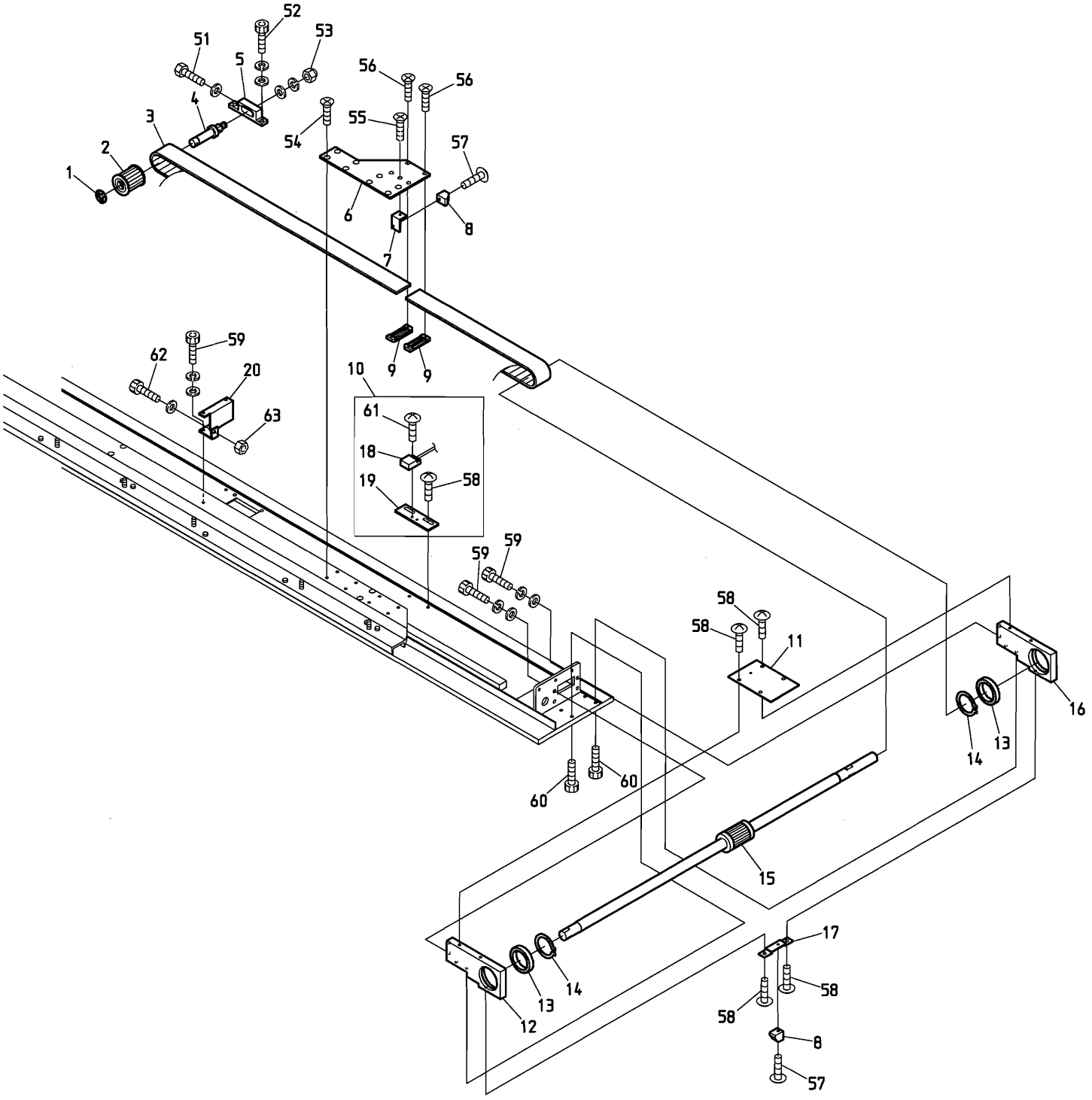

BEVY-Y9C BEVY-Z12C/Z15C

060522

１０Ｊ　Pantograph drive J
枠駆動Ｊ

ITEM	ＬＩＳＴ No.	ＤＥＳＣＲＩＰＴＩＯＮ	部品名	Q'TY	ＮＯＴＥ
1	A9012052	E-ring(φ10)	E型止メ輪(φ10)	1	
2	SC480010C	Pantograph drive pulley(Front)	枠駆動プーリー(前)	1	
3	SC480020	Timing belt MA5	タイミングベルト MA5	1	
4	HH481991C	Timing pulley shaft	従動プーリーシャフト	1	
5	SJ480090	V-pulley bracket	Vプーリーブラケット	1	
6	SC480260	V-guide base plate	Vガイドベースプレート	1	
7	SC480190	V-side magnet fixed bracket a'ssy	V側マグネット取付ブラケットASSY	1	
8	A9052030	Magnet M-102A-02	マグネット M-102A-02	2	
9	HP482940	Timing belt set rack(5M)	タイミングベルト押エラック(5M)	2	
10	SC480201	V-side origin sensor bracket a'ssy	V側原点センサーブラケットASSY	1	
11	SC480230	V-slide block plate	Vスライドブロックプレート	1	
12	SC480300C	V-slide block R	Vスライドブロック R	1	
13	A9010137	Bearing(6806ZZ)	ベアリング(6806ZZ)	2	
14	A9012401	Stop ring S-30	ストップリング S-30	2	
15	SJ480050	Ball spline LT +pulley(S5M) for small pulse DYHE	ボールスプラインLT ＋プーリ(S5M) DYHE	1	
16	SC480310C	V-slide block L	Vスライドブロック L	1	
17	SC480241	V-slide block bar	Vスライドブロックバー	1	
18	A9052031	Switch(MH-601AM)	磁気記憶近接スイッチ(MH-601AM)	1	
19	SC481720	V-side origin sensor bracket	V側原点センサーブラケット	1	
20	SJ480200	Pulley tension support stay(V-side)	プーリーテンション補助ステー(V側)	1	
51		Hex.bolt M4×25	六角ボルト M4×25		
52		Hex.socket bolt M5×15(Black)	六角穴付ボルト M5×15(黒)		
53		Hex.cap nut M8	六角袋ナット M8		
54		Flush screw M4×6	十字穴付皿小ネジ M4×6		
55		Flush screw M3×8	十字穴付皿小ネジ M3×8		
56		Flush screw M3×10	十字穴付皿小ネジ M3×10		
57		Truss screw M3×8	十字穴付トラス小ネジ M3×8		
58		Truss screw M4×8	十字穴付トラス小ネジ M4×8		
59		Hex.socket bolt M4×10	六角穴付ボルト M4×10		
60		Hex.socket bolt M4×12	六角穴付ボルト M4×12		
61		Truss screw M3×8(SUS)	十字穴付トラス小ネジ M3×8(SUS)		
62		Hex.socket bolt M4×40(Black)	六角穴付ボルト M4×40(黒)		
63		Hex.nut M4	六角ナット M4		

10K Pantograph drive K
枠駆動K

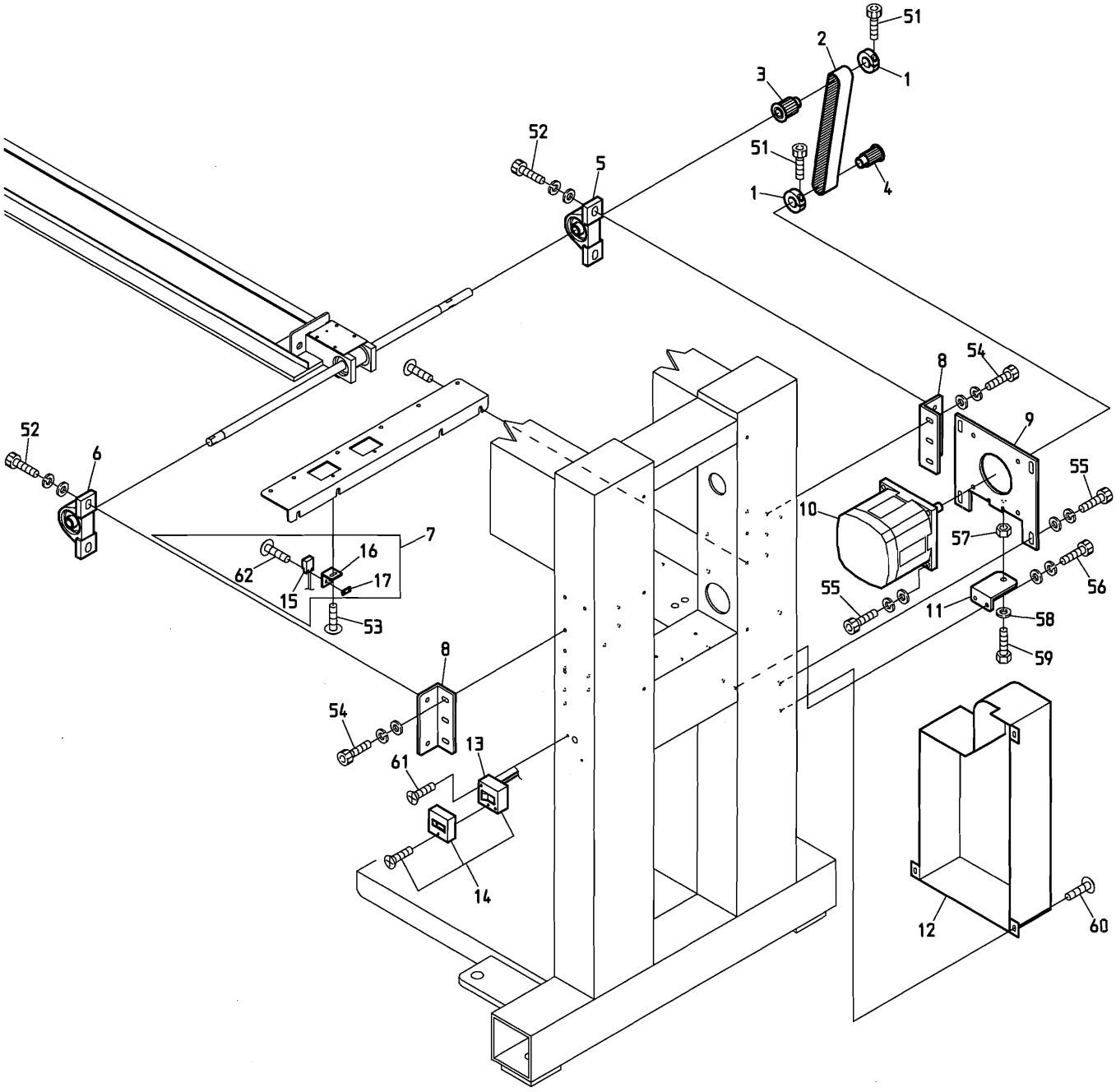

BEVY-Y9C BEVY-Z12C/Z15C

060522

１０Ｋ　Pantograph drive K
枠駆動Ｋ

ITEM	ＬＩＳＴ No.	ＤＥＳＣＲＩＰＴＩＯＮ	部品名	Q'TY	ＮＯＴＥ
1	HH481980	φ19 clamp	φ19割リクランプ	2	
2	A9020211	Timing belt(030-MA5-0120E-F)	タイミングベルト(030-MA5-0120E-F)	1	
3	SC480000	Pantograph drive pulley(Rear)	枠駆動プーリー(後)	1	
4	SJ480000	Pantograph drive pulley(16 tooth)	枠駆動プーリー(16歯)	1	
5	A9011128	Pillow unit(UCP202E4)	ピローユニット(UCP202E4)	1	
6	A9011242	Pillow unit(UCP202DE4)	ピローユニット(UCP202DE4)	1	
7	SC480181	H-side origin sensor bracket a'ssy	H側原点センサーブラケットASSY	1	
8	SC480070	Spline bearing bracket	スプライン軸受ブラケット	2	
9	SJ480030	V-pulse motor fixed plate	Vパルスモーター取付板	1	
10	SC480170	V-pulse motor(TS3650N3)	Vパルスモーター(TS3650N3)	1	
11	SJ480040	Tension bracket(V-side)	テンション金具(V側)	1	
12	SJ250070	Timing belt cover(DYHE)	タイミングベルトカバー(DYHE)	1	
13	KW710060	Fluorescent lamp cable(100V)	蛍光燈ケーブル(100V)	1	
	KW710070	Fluorescent lamp cable(200V)	蛍光燈ケーブル(200V)	1	
14	A9052029	Exposure switch WS3001	露出スイッチ WS3001	1	
15	A9052031	Switch(MH-601AM)	磁気記憶近接スイッチ(MH-601AM)	1	
16	SC481710	H-side origin sensor bracket	H側原点センサーブラケット	1	
17	RF450041	Origin sensor fixed nut	原点センサー取付ナット	1	
51		Hex.socket bolt M5×20(Black)	六角穴付ボルト M5×20(黒)		
52		Hex.socket bolt M8×25(Black)	六角穴付ボルト M8×25(黒)		
53		Truss screw M4×10	十字穴付トラス小ネジ M4×10		
54		Hex.socket bolt M6×18	六角穴付ボルト M6×18		
55		Hex.socket bolt M8×22	六角穴付ボルト M8×22		
56		Hex.socket bolt M6×15(Chromate)	六角穴付ボルト M6×15(クロメート)		
57		Hex.nut M8	六角ナット M8		
58		Plain washer(Large) M8	平座金(大) M8		
59		Hex.bolt M8×45	六角ボルト M8×45		
60		Truss screw M5×8	十字穴付トラス小ネジ M5×8		
61		Flush screw M4×12	十字穴付皿小ネジ M4×12		
62		Truss screw M3×12(SUS)	十字穴付トラス小ネジ M3×12(SUS)		

11A Control A
制御A

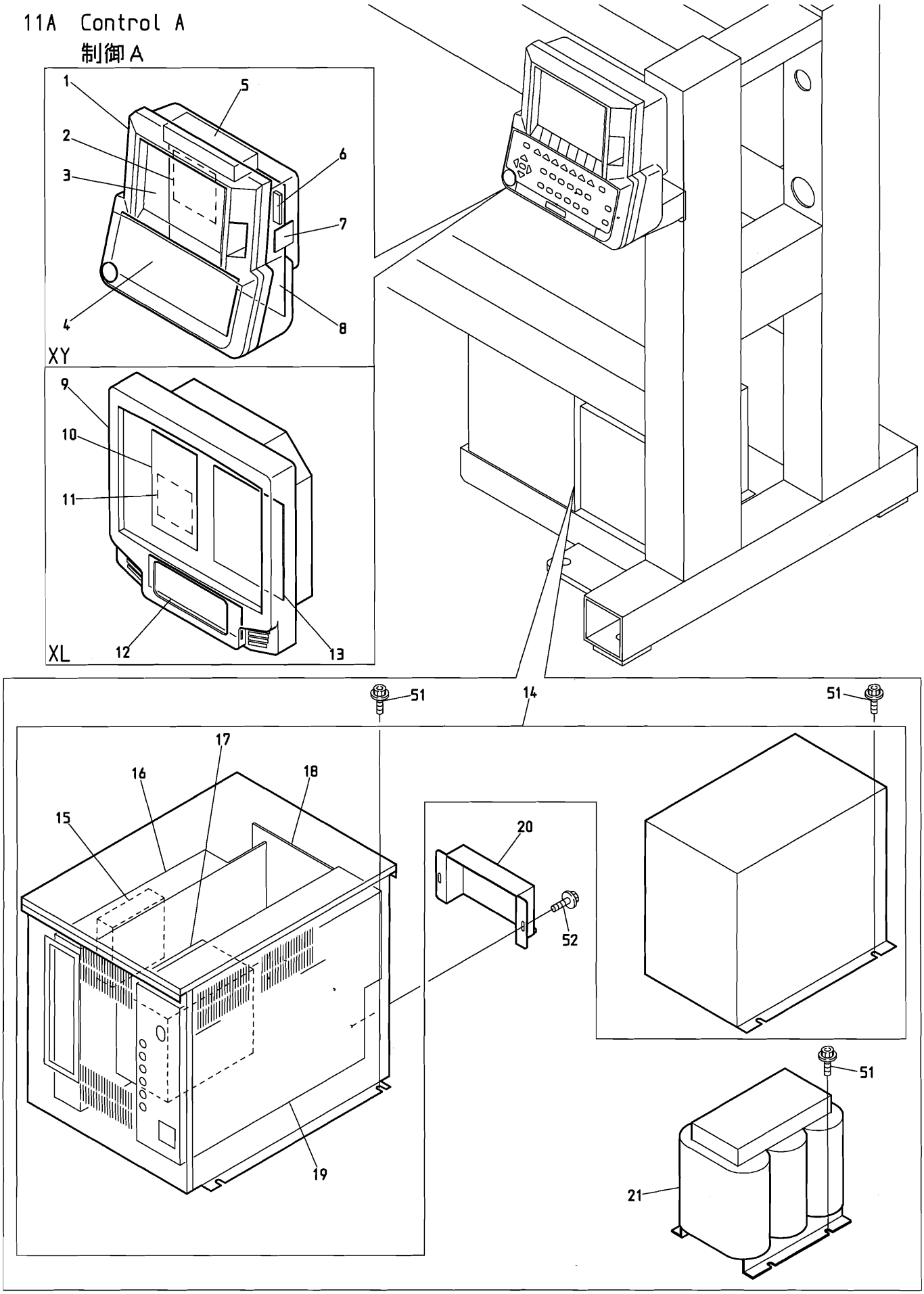

BEXY-Y9 BEXY-Z12C/Z15C
BEXL-Y9 BEXL-Z12C/Z15C

110308

１１Ａ　Control A
制御Ａ

ITEM	ＬＩＳＴ No.	ＤＥＳＣＲＩＰＴＩＯＮ	部品名	Q'TY	ＮＯＴＥ
1	EAY113A1	XS automat controller	XSオートマット	1	XY
2	EBY03310	A1120 MC board	A1120 MCボード	1	XY
3	EDY00681	8.5 inch color LCD	8.5インチ カラーLCD	1	XY
4	EBY03320	A1130 KS board	A1130 KSボード	1	XY
5		Switching power supply(MTW30-51212)	スイッチング電源(MTW30-51212)	1	XY
6	EDY00682	DC-AC inverter(84PW031)	DC-ACインバーター(84PW031)	1	XY
7	EBY03330	A1140 USB Connection Board	A1140 USB中継ボード	1	XY
8	EBY03300	A1110 CPU board	A1110 CPUボード	1	XY
9	EAY117A1	XR automat controller	XRオートマット	1	XL
10	EBY03340	A1210 IF board	A1210 IFボード	1	XL
11	EBY03310	A1120 MC board	A1120 MCボード	1	XL
12	EBY03350	A1220 KS board	A1220 KSボード	1	XL
13	EBY03360	A1230 HFMB board	A1230 HFMBボード	1	XL
14	EAY115A2	UAD-19 XY pulse driver	UAD-19 XYパルスドライバ	1	
15		DC fan CUDC12B7R	DCファン CUDC12B7R	1	
16	EBY03460	B1230 PMD unit	B1230 PMDユニット	1	
17	EBY03470	B1250 750W inverter(FR-D720-0.75K)	B1250 750Wインバータ(FR-D720-0.75K)	1	
18	EBY03440	B1210 back board	B1210 バックボード	1	
19	EBY03450	B1220 control unit	B1220 コントロールユニット	1	
20	PN510001	Driver cable cover hold	ドライバーケーブルカバー押エ	1	
21	EAY091A3	VY transformer 1P(T1506A)	VY トランス 1P(T1506A)	1	
	EAY090A3	VY transformer 3P(T1507A)	VY トランス 3P(T1507A)	1	
51		Hex.socket flange bolt M6×12	六角穴付フランジボルト M6×12		
52		Hex.socket flange bolt M3×6	六角穴付フランジボルト M3×6		

11B-1 Control B(2T/4T/6T)
制御B（２Ｔ／４Ｔ／６Ｔ）

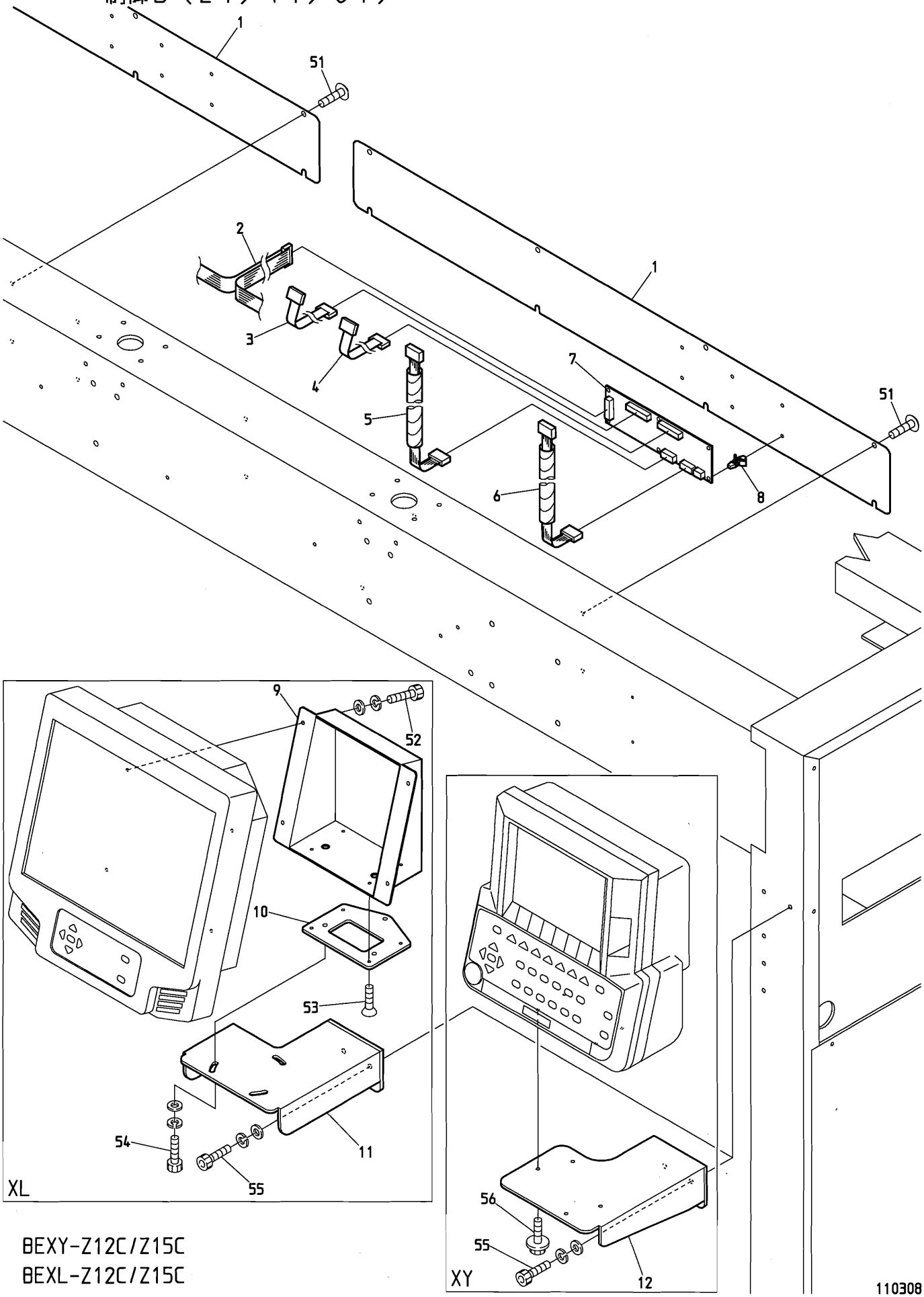

BEXY-Z12C/Z15C
BEXL-Z12C/Z15C

１１Ｂ－１　Control B(2T/4T/6T)
制御Ｂ（２Ｔ／４Ｔ／６Ｔ）

ITEM	ＬＩＳＴ No.	ＤＥＳＣＲＩＰＴＩＯＮ	部品名	Q'TY	ＮＯＴＥ
1	QJ250020	Bridge cover(BEXY-02C) with hole	ブリッジカバー(BEXY-02C) 穴有リ	1	2T
	QJ250030	Bridge cover(BEXY-02C) without hole	ブリッジカバー(BEXY-02C) 穴無シ	1	2T
	QJ250040	Bridge cover(BEXY-04C P520) with hole	ブリッジカバー(BEXY-04C P520) 穴有リ	2	4T
	QJ250070	Bridge cover(BEXY-04C P380) with hole	ブリッジカバー(BEXY-04C P380) 穴有リ	2	4T
	QJ250050	Bridge cover R(BEXY-06C P380) with hole	ブリッジカバー R(BEXY-06C P380) 穴有リ	1	6T
	QJ250060	Bridge cover L(BEXY-06C P380) with hole	ブリッジカバー L(BEXY-06C P380) 穴有リ	1	6T
2	2DQJ0102A0	CAN cable(BEXY-01C/02C)	CAN ケーブル(BEXY-01C/02C)	1	2T,P520
	2DQJ041250A0	CAN cable(BEXY-04C,CP1250)	CAN ケーブル(BEXY-04C,CP1250)	1	4T,P520
	2DQJ061250A0	CAN cable(BEXY-06C,CP1250)	CAN ケーブル(BEXY-06C,CP1250)	1	6T,P520
3	EBY01627	16 pin flat cable(Even number Head) 900L	16芯フラットケーブル(偶数頭部) 900L	1	2T,P520
				2	4T,P520
				3	6T,P520
4	EP535940	16 pin flat cable(Odd number Head) 1500L	16芯フラットケーブル(奇数頭部) 1500L	1	2T,P520
				2	4T,P520
				3	6T,P520
5	RD510030	Middle harness	中間ハーネス	1	2T,P520
		(Even number Head,Between duct and head)	(偶数頭 ダクトーヘッド間)	2	4T,P520
				3	6T,P520
6	SG510000	Middle harness	中間ハーネス	1	2T,P520
		(Odd number Head,Between duct and head)	(奇数頭 ダクトーヘッド間)	2	4T,P520
				3	6T,P520
7	EBY03291	C1111 2-head duct board	C1111 2頭ダクト基板	1	2T
				2	4T
				3	6T
8	A9068048	Locking guard spacer	ロッキングカードスペーサー	6	2T
				１２	4T
				１８	6T
9	QJ510190	Automat fixed bracket(BEXL-C)	オートマット取付ブラケット(BEXL-C)	1	XL
10	QJ510180	Automat base(BEXL-C)	オートマットベース(BEXL-C)	1	XL
11	QJ510170	Automat fixed base(BEXL-C)	オートマット取付台(BEXL-C)	1	XL
12	SJ510001	Controler fixed base	コントローラー取付台	1	XY
51		Truss screw M6×10	十字穴付トラス小ネジ M6×10		
52		Hex.socket bolt M4×10(With washers)	六角穴付ボルト M4×10(平座金 バネ座金付)		XL
53		Flush screw M4×8	十字穴付皿小ネジ M4×8		XL
54		Hex.socket bolt M6×15(With washers)	六角穴付ボルト M6×15(平座金 バネ座金付)		XL
55		Hex.socket bolt M6×15(Chromate)	六角穴付ボルト M6×15(クロメート)		
56		Hex.socket flange bolt M4×10(Chromate)	六角穴付フランジボルト M4×10(クロメート)		XY

11B-2 Control B(8T)
制御B（8T）

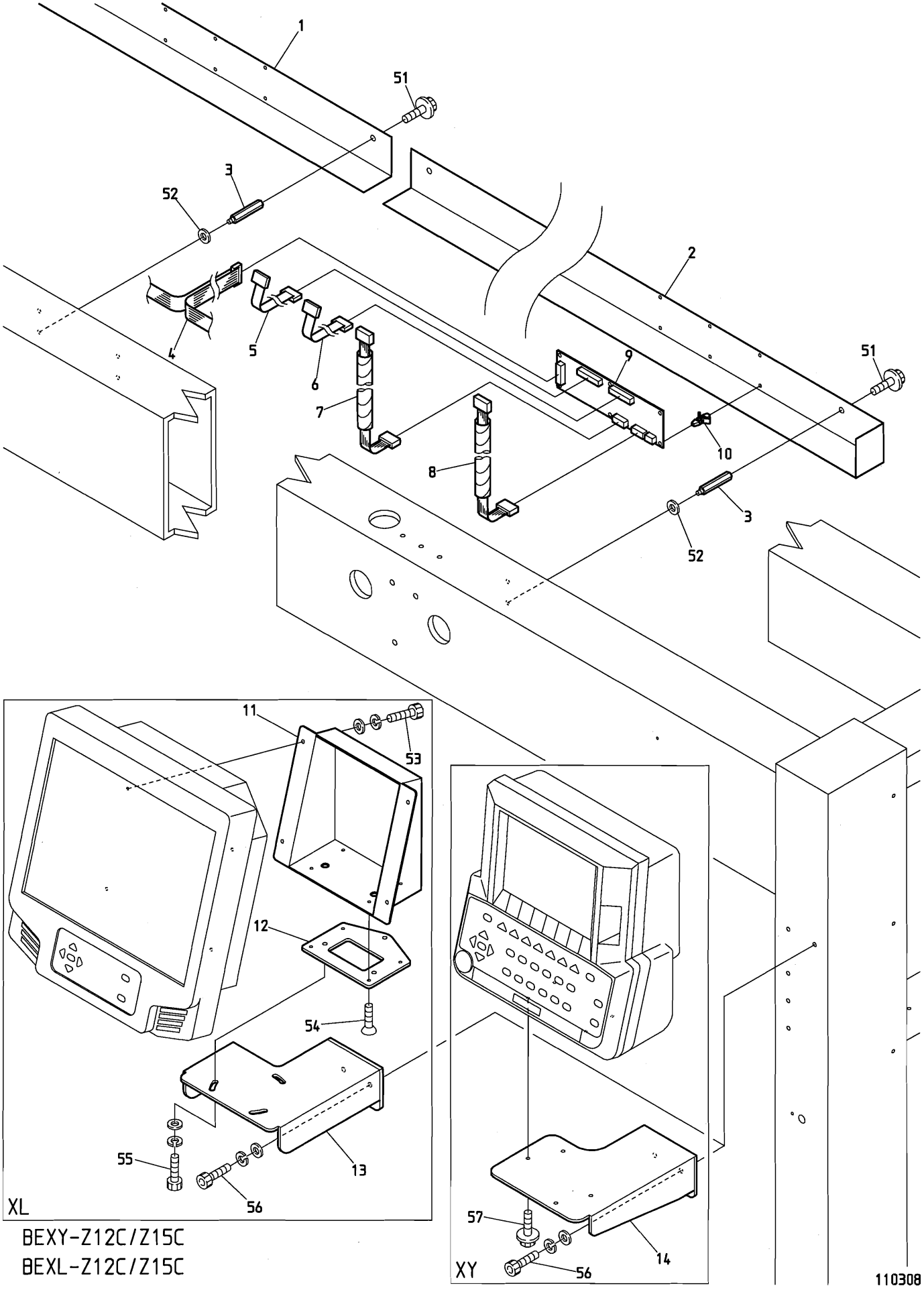

BEXY-Z12C/Z15C
BEXL-Z12C/Z15C

１１Ｂ－２　Control B(8T)
制御Ｂ（８Ｔ）

ITEM	ＬＩＳＴ No.	ＤＥＳＣＲＩＰＴＩＯＮ	部品名	Q'TY	ＮＯＴＥ
1	QJ510090	Cable case L(XY-08C,P=380)	ケーブルケース L(XY-08C,P=380)	1	
2	QJ510080	Cable case R(XY-08C,P=380)	ケーブルケース R(XY-08C,P=380)	1	
3	SC510020C	Roof stad	ルーフスタッド	6	
4	2DQJ081000A0	CAN cable(BEXY-08C,CP1000)	CAN ケーブル(BEXY-08C,CP1000)	1	P380
5	EBY01627	16 pin flat cable(Even number Head)	16芯フラットケーブル(偶数頭部)	4	P380
6	EBY01627	16 pin flat cable(Odd number Head)	16芯フラットケーブル(奇数頭部)	4	P380
7	SG510000	Middle harness (Even number Head,Between duct and head)	中間ハーネス (偶数頭 ダクトーヘッド間)	4	P380
8	SG510000	Middle harness (Odd number Head,Between duct and head)	中間ハーネス (奇数頭 ダクトーヘッド間)	4	P380
9	EBY03291	C1111 2-head duct board	C1111 2頭ダクト基板	4	
10	A9068048	Locking guard spacer	ロッキングカードスペーサー	２４	
11	QJ510190	Automat fixed bracket(BEXL-C)	オートマット取付ブラケット(BEXL-C)	1	XL
12	QJ510180	Automat base(BEXL-C)	オートマットベース(BEXL-C)	1	XL
13	QJ510170	Automat fixed base(BEXL-C)	オートマット取付台(BEXL-C)	1	XL
14	SJ510001	Controler fixed base	コントローラー取付台	1	XY
51		Hex.socket flange bolt M6×12(Chromate)	六角穴付フランジボルト M6×12(クロメート)		
52		Plain washer M6	平座金 M6		
53		Hex.socket bolt M4×10(With washers)	六角穴付ボルト M4×10(平座金 バネ座金付)		XL
54		Flush screw M4×8	十字穴付皿小ネジ M4×8		XL
55		Hex.socket bolt M6×15(With washers)	六角穴付ボルト M6×15(平座金 バネ座金付)		XL
56		Hex.socket bolt M6×15(Chromate)	六角穴付ボルト M6×15(クロメート)		
57		Hex.socket flange bolt M4×10(Chromate)	六角穴付フランジボルト M4×10(クロメート)		XY

12-1 Accessories(Z12)
付属品（Ｚ１２）

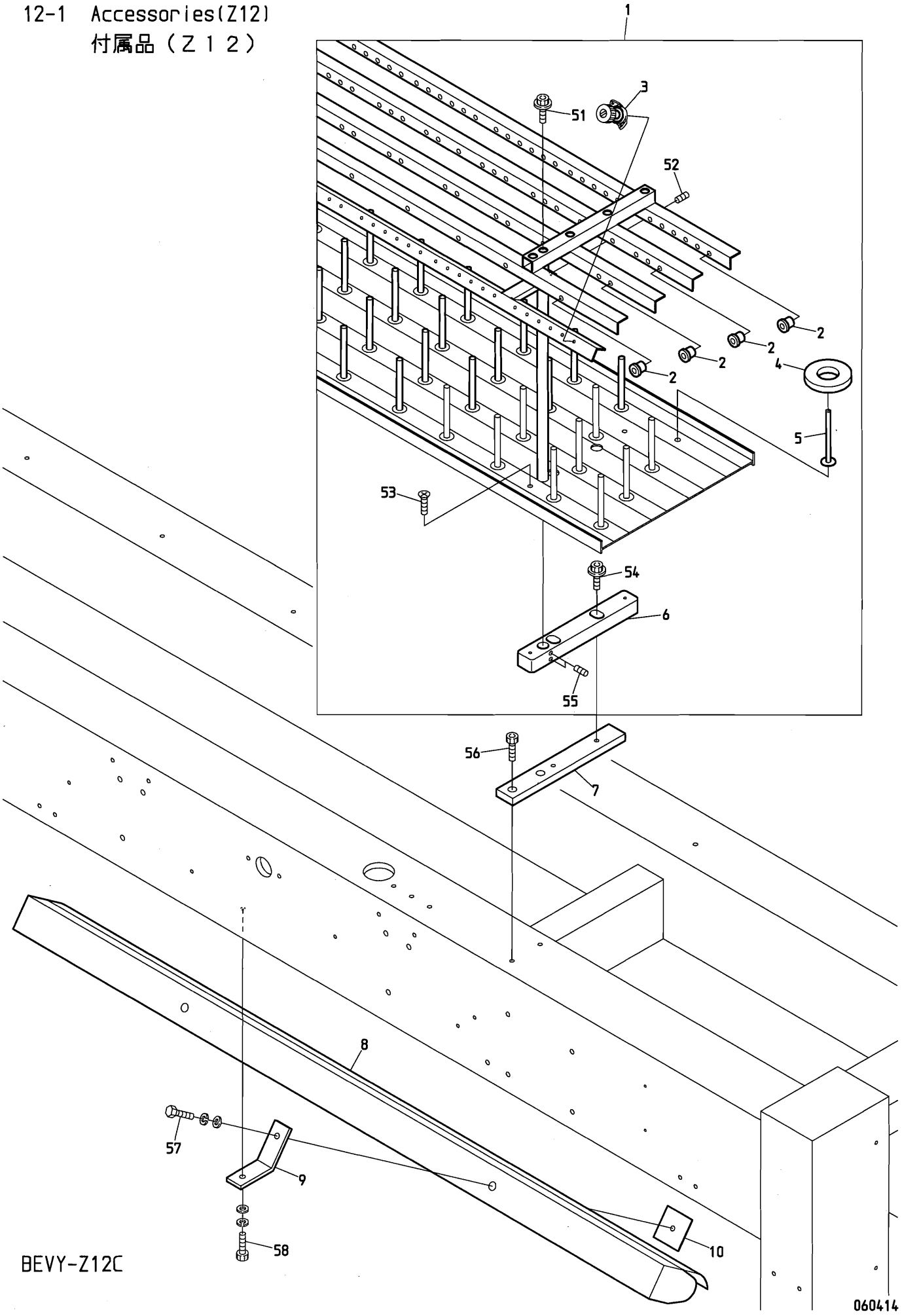

１２－１　Accessories(Z12)　　(H=Head Q'TY)(※ Depends on machine type)

付属品（Ｚ１２）　　(Ｈ＝頭数)(※は機種によって異なる)

ITEM	ＬＩＳＴ No.	ＤＥＳＣＲＩＰＴＩＯＮ	部品名	Q'TY	ＮＯＴＥ
1	2CSJ1202520	Spool holder a'ssy(DYHE-Z12-C02,P=520)	糸立テASSY(DYHE-Z12-C02,P=520)	1	2T
	2CSJ1204520	Spool holder a'ssy(DYHE-Z12-C04,P=520)	糸立テASSY(DYHE-Z12-C04,P=520)	1	4T
	2CSJ1206520	Spool holder a'ssy(DYHE-Z12-C06,P=520)	糸立テASSY(DYHE-Z12-C06,P=520)	1	6T
	2CSJ1208380	Spool holder a'ssy(DYHE-Z12-C08,P=380)	糸立テASSY(DYHE-Z12-C08,P=380)	1	8T
2	HT240480	Thread guide ceramic(White)	糸口(白色)	H×26	
	HT240490	Thread guide ceramic(Gray)	糸口(灰色)	H×4	First needle only 1針目のみ
3	HP241430	Second tension unit complete	ニツ目テンション用糸案内	H×12	
4	KF710390	Spool holder felt(8×34×φ70)	糸立フェルト(8×34×φ70)	H×12	
5	HT710000	Spool holder rod	糸立テ棒	H×12	
6	SK710000	Spool holder base block	糸立ベースブロック	5	※
7	SH710010	Spool holder plate(DYH-Z12)	糸立プレート(DYH-Z12)	5	※
8	HV710010	Fluorescent lamp MK-4111T3-A/B(100V)	蛍光灯 MK-4111T3-A/B(100V)	2	4T/6T/8T
	HV710020	Fluorescent lamp MK-4111T4-C/D(200V)	蛍光灯 MK-4111T4-C/D(200V)	2	4T/6T/8T
9	SC510000	Fluorescent lamp fixing bracket	蛍光灯ブラケット	4	4T/6T/8T
10	HB710020	Fluorescent lamp fixing bracket	蛍光灯止メプレート	4	4T/6T/8T
51		Hex.socket bolt M5×10(With spring washer)	六角穴付ボルト M5×10(バネ座金付)		
52		Hex.socket set screw M5×8	六角穴付止メネジ M5×8		
53		Flush screw M4×8	十字穴付皿小ネジ M4×8		
54		Hex.socket flang bolt M6×25	六角穴付フランジボルト M6×25		
55		Hex.socket set screw M6×8	六角穴付止メネジ M6×8		
56		Hex.socket bolt M6×15(Black)	六角穴付ボルト M6×15(黒)		
57		Hex.bolt M6×20	六角ボルト M6×20		
58		Hex.socket bolt M6×18(With washer)	六角穴付ボルト M6×18(平座金 バネ座金付)		

12-2 Accessories(Z15)
付属品（Ｚ１５）

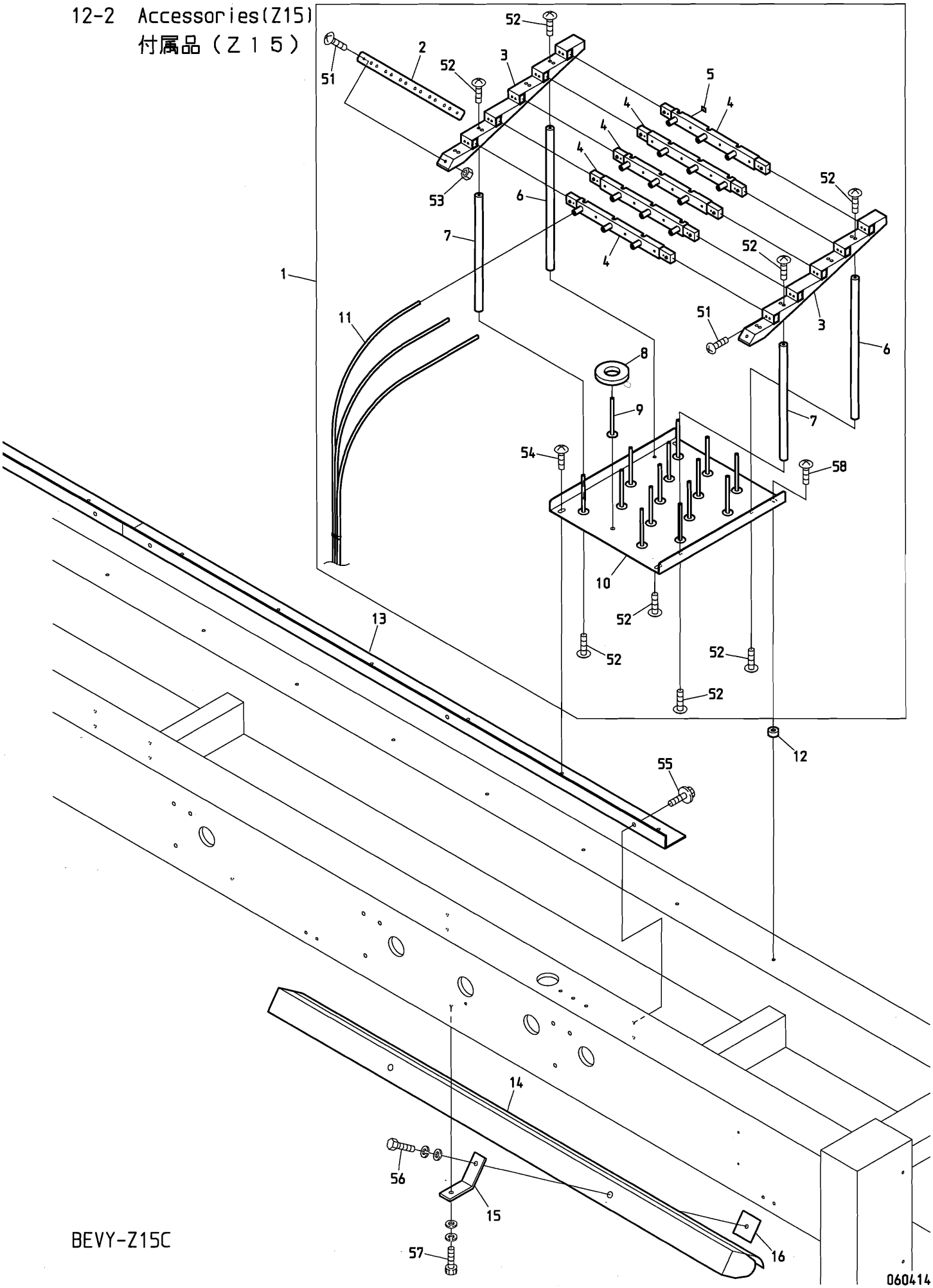

BEVY-Z15C

１２－２　Accessories(Z15)　(H=Head Q'TY)

付属品（Ｚ１５）　（Ｈ＝頭数）

ITEM	ＬＩＳＴ No.	DESCRIPTION	部品名	Q'TY	NOTE
1	PP710000	Spool holder a'ssy(VY-Z15)	糸立テASSY(VY-Z15)	Ｈ×１	以下の物を含む Includes below parts PG240040, RV240100, RV240110 RV240180, A9012438 Truss screw M3×14 Truss screw M3×5
2	RD710370	Hose hold bracket	ホース止メ金具	Ｈ×１	
3	RD710340	Guide base(15 needles)	ガイドベース(15針)	Ｈ×２	
4	RD710330	Thread guide base	上糸ガイドベース	Ｈ×５	
5	RD710380	Number seal	番号シール	Ｈ×１	
6	RD710361	Pillar B	支柱B	Ｈ×２	
7	RD710351	Pillar A	支柱A	Ｈ×２	
8	KF710390	Spool holder felt(8×34×φ70)	糸立フェルト(8×34×φ70)	Ｈ×15	
9	HT710000	Spool holder pin	糸立ピン	Ｈ×15	
10	SC710010	Spool holder base	糸立テベース	Ｈ×１	
11	RV710050	Spool tube DB3-6×4	糸立テチューブ DB3-6×4		Cut product 切断加工品
12	SC710030	Spool holder spacer	糸立テスペーサー	Ｈ×２	
13	SJ710050	Spool holder bracket(Type 2 piece) P=520	糸立テブラケット(2コタイプ) P=520	1	2T
				2	4T
	SJ710090	Spool holder bracket(ZQ6-C06) P=520	糸立テブラケット(ZQ6-C06) P=520	1	6T
	SJ710080	Spool holder bracket(ZQ6-C08) P=380	糸立テブラケット(ZQ6-C08) P=380	1	8T
14	HV710010	Fluorescent lamp M-4111T3-A/B(100V)	蛍光灯 M-4111T3-A/B(100V)	2	4T/6T/8T
	HV710020	Fluorescent lamp M-4111T4-C/D(200V)	蛍光灯 M-4111T4-C/D(200V)	2	4T/6T/8T
15	SC510000	Fluorescent lamp bracket	蛍光燈ブラケット	4	4T/6T/8T
16	HB710020	Fluorescent lamp mount plate	蛍光灯止メプレート	4	4T/6T/8T
51		Truss screw M4×10	十字穴付トラス小ネジ M4×10		
52		Truss screw M5×12	十字穴付トラス小ネジ M5×12		
53		Hex.nut M4	六角ナット M4		
54		Truss screw M6×10	十字穴付トラス小ネジ M6×10		
55		Hex.socket flange bolt M6×12(Chromate)	六角穴付フランジボルト M6×12(クロメート)		
56		Hex.bolt M6×20	六角ボルト M6×20		
57		Hex.socket bolt M6×18(Chromate)	六角穴付ボルト M6×18(クロメート)		
58		Truss screw M6×20	十字穴付トラス小ネジ M6×20		

I N D E X

LIST No.	SECTION No.	ITEM	LIST No.	SECTION No.	ITEM
1SPP3803800	08－1	21	A9012421	03	27
1SPP3803800	08－2	21	A9012437	10A	3
1SPP5205200	08－1	21	A9012437	10B	9
1SPP5205200	08－2	21	A9012438	06－2	5
2CSJ1202520	12－1	1	A9012490	01A	25
2CSJ1204520	12－1	1	A9012537	04C	19
2CSJ1206520	12－1	1	A9013066	02A	9
2CSJ1208380	12－1	1	A9013070	00B	6
2DQJ0102A0	11B－1	2	A9014059	01A	7
2DQJ041250A0	11B－1	2	A9014161	00A－1	7
2DQJ061250A0	11B－1	2	A9014161	00A－2	7
2DQJ081000A0	11B－2	4	A9014163	00A－1	11
A9010003	08－1	7	A9014163	00A－2	11
A9010003	08－2	7	A9014163	00B	16
A9010063	07B	4	A9014166	04C	14
A9010065	04B	30	A9014167	04A－1	7
A9010073	03	26	A9014167	04A－2	7
A9010113	07A	13	A9014168	04D	12
A9010137	10J	13	A9019049	00A－1	14
A9011111	01A	14	A9019049	00A－2	14
A9011128	10K	5	A9020180	08－1	5
A9011242	10K	6	A9020180	08－2	5
A9011243	10C	5	A9020211	10K	2
A9011243	10D	2	A9020220	08－1	5
A9011243	10E	2	A9052028	02C	3
A9011243	10F	3	A9052029	10K	14
A9011244	10C	6	A9052030	10J	8
A9011244	10F	2	A9052031	10J	18
A9011284	02A	19	A9052031	10K	15
A9012002	02B	8	A9052078	02B	4
A9012052	10C	20	A9053079	07A	2
A9012052	10D	16	A9053081	08－1	3
A9012052	10E	16	A9053081	08－2	3
A9012052	10F	17	A9056030	02A	14
A9012052	10J	1	A9056036	05	1
A9012063	08－1	9	A9056037	04C	22
A9012063	08－2	9	A9056038	02C	1
A9012068	07A	12	A9060063	07A	19
A9012127	04B	7	A9065092	07A	6
A9012127	04C	17	A9065092	02B	13
A9012127	07B	5	A9065093	07A	7
A9012208	07A	4	A9065107	02B	33
A9012368	04B	21	A9068032	06－1	3
A9012401	10J	14	A9068032	06－2	27
A9012415	04B	26	A9068048	11B－1	8

I N D E X

LIST No.	SECTION No.	ITEM	LIST No.	SECTION No.	ITEM
A9068048	１１Ｂ－２	10	HB230201C	０４Ｂ	11
A9068151	１０Ｃ	22	HB230220C	０４Ｃ	8
A9068152	１０Ｃ	3	HB230262C	０４Ｃ	7
A9068153	１０Ｃ	23	HB230271C	０４Ｃ	3
EAY053A0	１０Ｈ	8	HB230281C	０４Ｃ	5
EAY090A3	１１Ａ	21	HB230620	０３	18
EAY091A3	１１Ａ	21	HB230650	０３	7
EAY113A1	１１Ａ	1	HB230800	０３	10
EAY115A2	１１Ａ	14	HB240020C	０５	8
EAY117A1	１１Ａ	9	HB240030C	０５	9
EBY01625	０６－１	21	HB240041	０５	10
EBY01625	０６－２	24	HB560060	０５	12
EBY01627	１１Ｂ－１	3	HB560212	０５	13
EBY01627	１１Ｂ－２	5	HB560220	０５	11
EBY01627	１１Ｂ－２	6	HB710020	１２－１	10
EBY01650	０７Ａ	3	HB710020	１２－２	16
EBY02602	０６－１	19	HH481932	１０Ｈ	3
EBY02612	０６－２	22	HH481980	１０Ｃ	12
EBY03291	１１Ｂ－１	7	HH481980	１０Ｄ	8
EBY03291	１１Ｂ－２	9	HH481980	１０Ｅ	8
EBY03300	１１Ａ	8	HH481980	１０Ｆ	9
EBY03310	１１Ａ	2	HH481980	１０Ｋ	1
EBY03310	１１Ａ	11	HH481991	１０Ｅ	13
EBY03320	１１Ａ	4	HH481991	１０Ｆ	14
EBY03330	１１Ａ	7	HH481991C	１０Ｃ	17
EBY03340	１１Ａ	10	HH481991C	１０Ｄ	13
EBY03350	１１Ａ	12	HH481991C	１０Ｊ	4
EBY03360	１１Ａ	13	HM140120	００Ｂ	8
EBY03440	１１Ａ	18	HM270000	０２Ａ	28
EBY03450	１１Ａ	19	HM270010	０２Ｂ	6
EBY03460	１１Ａ	16	HP241430	１２－１	3
EBY03470	１１Ａ	17	HP321090C	０１Ａ	13
EDY00681	１１Ａ	3	HP321710C	０１Ｂ	5
EDY00682	１１Ａ	6	HP321720C	０１Ｂ	1
EP530030	０８－１	3	HP482940	１０Ｃ	15
EP530030	０８－２	3	HP482940	１０Ｄ	11
EP535940	１１Ｂ－１	4	HP482940	１０Ｅ	11
FA999052	０６－１	15	HP482940	１０Ｆ	12
FA999052	０６－２	18	HP482940	１０Ｊ	9
FN070011RG	０４Ａ－１	15	HS210020	０１Ａ	1
FN070011RG	０４Ａ－２	15	HS210021	０１Ａ	1
FR92300290A380A	１０Ｂ	1	HS210031	０１Ａ	24
FR92460434A520S	１０Ｂ	1	HS210042	０１Ａ	11
HB230070C	０３	16	HS210051	０２Ａ	22
HB230080C	０３	15	HS210060	０２Ａ	15

I N D E X

LIST No.	SECTION No.	ITEM	LIST No.	SECTION No.	ITEM
HS210070	０２Ａ	25	HT710000	１２－１	5
HS210080	０２Ａ	18	HT710000	１２－２	9
HS210090	０２Ａ	26	HV480060	１０Ｈ	6
HS210100	０２Ａ	13	HV710010	１２－１	8
HS210111	０２Ａ	11	HV710010	１２－２	14
HS210121	０２Ａ	12	HV710020	１２－１	8
HS210142	０２Ａ	23	HV710020	１２－２	14
HS210300	０２Ａ	23	KA480010	１０Ｈ	6
HS220010	０１Ａ	4	KC250482	０１Ａ	19
HS270030	０２Ｂ	2	KC270101	０４Ｃ	21
HS270070	０２Ｂ	31	KC271001	０２Ａ	24
HT220061	０１Ａ	5	KC271940C	０２Ａ	17
HT230120	０４Ａ－１	11	KC330180	０２Ｂ	3
HT230120	０４Ａ－２	11	KC330410	０２Ｂ	10
HT230220	０５	3	KC330510	０２Ｂ	9
HT230263	０４Ａ－１	6	KF220230	０１Ａ	3
HT230263	０４Ａ－２	6	KF220240	０１Ａ	20
HT230280C	０４Ｂ	24	KF220290	０１Ａ	2
HT230290	０４Ｂ	19	KF220302	０１Ａ	23
HT230330	０４Ａ－１	5	KF220421	０１Ａ	22
HT230330	０４Ａ－２	5	KF220530	０１Ａ	22
HT230340	０４Ｂ	18	KF220700	０１Ａ	21
HT230410C	０４Ｃ	6	KF221020	０１Ａ	23
HT230450	０４Ｂ	9	KF221040	０１Ａ	21
HT230471	０４Ｂ	4	KF230501	０３	5
HT230480C	０４Ｂ	14	KF230530	０４Ｂ	8
HT230491C	０４Ｂ	5	KF230680	０３	6
HT230510	０４Ｂ	12	KF232130	０４Ａ－１	10
HT230520	０４Ｂ	20	KF232130	０４Ａ－２	10
HT230560C	０４Ｂ	25	KF710390	１２－１	4
HT230590	０４Ｃ	1	KF710390	１２－２	8
HT230620C	０５	4	KF730750	１０Ａ	1
HT230730	０４Ｂ	6	KF730760	１０Ａ	2
HT230750	０４Ｂ	3	KL220140	０１Ａ	8
HT230760	０４Ｂ	10	KL270091	０２Ｃ	7
HT240101	０６－１	17	KL270101	０２Ｃ	8
HT240101	０６－２	20	KL270120C	０２Ｃ	10
HT240180	０６－１	18	KL270131C	０２Ｃ	9
HT240180	０６－２	21	KL270260C	０２Ｃ	2
HT240290	０６－１	6	KL270450	０２Ｃ	6
HT240290	０６－２	9	KN271560C	０２Ａ	27
HT240480	１２－１	2	KN271750	０２Ｂ	7
HT240490	１２－１	2	KN271782	０２Ｂ	5
HT270063	０４Ｅ	13	KN272010	０２Ａ	10
HT270182	０２Ａ	4	KN272350	０２Ｂ	17

I N D E X

LIST No.	SECTION No.	ITEM	LIST No.	SECTION No.	ITEM
KN272401	０２Ａ	16	PP240001	０６－２	7
KN272401	０２Ｃ	5	PP240010	０６－２	26
KN511020	０１Ｂ	3	PP710000	１２－２	1
KN540510	０６－１	16	QJ250020	１１Ｂ－１	1
KN540510	０６－２	19	QJ250030	１１Ｂ－１	1
KV230040	０４Ａ－１	4	QJ250040	１１Ｂ－１	1
KV230040	０４Ａ－２	4	QJ250050	１１Ｂ－１	1
KW710060	１０Ｋ	13	QJ250060	１１Ｂ－１	1
KW710070	１０Ｋ	13	QJ250070	１１Ｂ－１	1
KX230141	０４Ａ－１	24	QJ510080	１１Ｂ－２	2
KX230141	０４Ａ－２	25	QJ510090	１１Ｂ－２	1
KX230152	０４Ａ－１	23	QJ510170	１１Ｂ－１	11
KX230152	０４Ａ－２	24	QJ510170	１１Ｂ－２	13
KX250080	０１Ａ	9	QJ510180	１１Ｂ－１	10
KX250081	０２Ａ	1	QJ510180	１１Ｂ－２	12
KX270010	０２Ａ	7	QJ510190	１１Ｂ－１	9
KX270070	０４Ｄ	15	QJ510190	１１Ｂ－２	11
KX270430	０２Ａ	20	RA310380	０８－１	2
LA230140	０４Ｂ	28	RD230060	０４Ａ－２	20
LA270080	０４Ｄ	16	RD230130C	０３	9
LA730590	１０Ｂ	6	RD230150	０４Ｂ	2
LA730610	１０Ｂ	4	RD230201	０４Ａ－１	25
LA730630	１０Ｂ	5	RD230201	０４Ａ－２	26
LA730650	１０Ｂ	3	RD230250	０５	7
MH230161C	０５	6	RD230370C	０４Ａ－１	9
MK230080C	０４Ｃ	11	RD230370C	０４Ａ－２	9
MM310020	０８－１	17	RD230480	０４Ａ－１	1
MM310030	０８－１	14	RD230480	０４Ａ－２	1
MM310090	０８－１	16	RD230490	０４Ａ－１	2
MM310110	０８－１	1	RD230490	０４Ａ－２	2
PF240010	０６－１	10	RD240154	０６－１	8
PF250001	０４Ｅ	7	RD240154	０６－２	11
PF250010P380	０４Ｅ	6	RD240271	０４Ｅ	8
PF250010P520	０４Ｅ	6	RD270020	０４Ｄ	14
PG240001	０６－２	7	RD270040	０４Ｄ	13
PG240010	０６－２	15	RD510030	１１Ｂ－１	5
PG240020	０６－２	26	RD710330	１２－２	4
PG240030	０６－２	1	RD710340	１２－２	3
PG240040	０６－２	4	RD710351	１２－２	7
PG250001	０４Ｅ	7	RD710361	１２－２	6
PG250010P380	０４Ｅ	6	RD710370	１２－２	2
PG250010P520	０４Ｅ	6	RD710380	１２－２	5
PN240002	０６－１	1	RF450041	１０Ｋ	17
PN240010	０６－１	2	RH230271	０３	21
PN510001	１１Ａ	20	RH230281	０３	20

I N D E X

LIST No.	SECTION No.	ITEM	LIST No.	SECTION No.	ITEM
RH230300	０３	19	RR240660	０６－２	23
RH230311	０３	3	RV230050C	０５	14
RH230320	０３	12	RV230060C	０３	8
RH230330C	０３	13	RV230070	０３	1
RH230410C	０４Ａ－１	3	RV230180	０４Ｄ	2
RH230410C	０４Ａ－２	3	RV240040	０６－２	13
RH230440	０４Ａ－１	12	RV240050	０６－２	14
RH230440	０４Ａ－２	12	RV240062	０６－２	17
RH230450	０４Ａ－１	14	RV240071	０６－２	29
RH230450	０４Ａ－２	14	RV240081	０６－２	28
RH230460	０４Ａ－１	13	RV240091	０６－２	16
RH230460	０４Ａ－２	13	RV240100	０６－２	2
RH230540	０４Ｂ	23	RV240110	０６－２	3
RH230550	０４Ｂ	22	RV240180	０６－２	6
RH230610	０３	11	RV250070	０４Ｅ	4
RH230801	０３	2	RV710050	１２－２	11
RH230810	０３	4	SC120010	００Ｂ	7
RN230010	０３	22	SC120030	００Ｂ	1
RN230020C	０３	23	SC120040	００Ｂ	3
RN230030	０３	24	SC140020	００Ｂ	18
RN230040	０３	25	SC140030	００Ｂ	17
RP310170	０８－１	1	SC140041	００Ｂ	15
RP310170	０８－２	1	SC140090	００Ｂ	5
RP310201	０８－１	2	SC140120	００Ａ－１	6
RP310201	０８－２	2	SC140120	００Ａ－２	6
RP480201	１０Ｃ	18	SC140130	００Ａ－１	5
RP480201	１０Ｄ	14	SC140130	００Ａ－２	5
RP480201	１０Ｅ	14	SC140140	００Ｂ	12
RP480201	１０Ｆ	15	SC140160	００Ａ－１	12
RQ120080	００Ｂ	4	SC140160	００Ａ－２	12
RQ310000	０８－１	8	SC140170	００Ａ－１	13
RQ310000	０８－２	8	SC140170	００Ａ－２	13
RR230081	０４Ｃ	4	SC160010	００Ａ－１	15
RR230091	０４Ｃ	2	SC160010	００Ａ－２	15
RR230240	０３	17	SC160020	００Ａ－１	16
RR230250	０３	14	SC160020	００Ａ－２	16
RR240300C	０６－１	5	SC160030	００Ａ－１	17
RR240300C	０６－２	8	SC160030	００Ａ－２	17
RR240330	０６－１	22	SC160041	０８－２	4
RR240330	０６－２	25	SC210000	０１Ａ	15
RR240390	０６－１	9	SC210010	０１Ａ	16
RR240390	０６－２	12	SC210010	００Ｂ	13
RR240510	０６－１	7	SC250030	１０Ｈ	2
RR240510	０６－２	10	SC250040	１０Ｃ	9
RR240660	０６－１	20	SC250040	１０Ｄ	5

I N D E X

LIST No.	SECTION No.	ITEM	LIST No.	SECTION No.	ITEM
SC250040	10E	5	SC330131	01B	2
SC250040	10F	6	SC480000	10K	3
SC250070	10C	10	SC480010	10C	19
SC250070	10D	6	SC480010	10D	15
SC250070	10E	6	SC480010	10E	15
SC250070	10F	7	SC480010	10F	16
SC250080	01B	4	SC480010C	10J	2
SC250110	10H	2	SC480020	10C	14
SC310000	08－1	17	SC480020	10D	10
SC310000	08－2	17	SC480020	10E	10
SC310010	08－1	14	SC480020	10F	11
SC310010	08－2	14	SC480020	10J	3
SC310021	08－1	10	SC480040	10C	11
SC310021	08－2	10	SC480040	10D	7
SC310030	08－1	11	SC480040	10E	7
SC310030	08－2	11	SC480040	10F	8
SC310040	08－2	12	SC480070	10K	8
SC310050	08－1	15	SC480080	10C	24
SC310050	08－2	15	SC480090	10F	19
SC310062	08－1	13	SC480100	10D	18
SC310062	08－2	13	SC480110	10E	18
SC310071	08－1	19	SC480120	10C	21
SC310071	08－2	19	SC480130	10F	18
SC310080	08－2	6	SC480140	10D	17
SC310090	08－2	20	SC480150	10E	17
SC310100	08－1	16	SC480170	10K	10
SC310100	08－2	16	SC480181	10K	7
SC310110	08－1	6	SC480190	10J	7
SC310120	08－1	20	SC480201	10J	10
SC310131	08－1	6	SC480210	10C	8
SC310141	08－1	20	SC480210	10D	4
SC310150	08－1	12	SC480210	10E	4
SC310160	08－2	6	SC480210	10F	5
SC310170	08－2	20	SC480220	10H	4
SC330010	07A	11	SC480230	10J	11
SC330021	07B	6	SC480241	10J	17
SC330030	07B	3	SC480260	10J	6
SC330041C	07A	10	SC480290	10C	26
SC330052	07A	17	SC480300C	10J	12
SC330061	07A	18	SC480310C	10J	16
SC330080C	07A	8	SC480330	10C	4
SC330091C	07A	15	SC480330	10D	1
SC330100	07A	5	SC480330	10E	1
SC330110	07A	1	SC480330	10F	1
SC330120	07B	2	SC480340	10H	5

I N D E X

LIST No.	SECTION No.	ITEM	LIST No.	SECTION No.	ITEM
SC480350	10H	7	SC510000	12－2	15
SC480361	10H	9	SC510020C	11B－2	3
SC480371	10H	1	SC710010	12－2	10
SC480801	10I	2	SC710030	12－2	12
SC480811	10I	4	SC730031	10A	5
SC480820	10I	3	SC730041	10A	4
SC480830	10I	5	SC730092	10B	2
SC481040	10G	1	SC730102	10B	7
SC481050	10G	2	SC730111	10B	8
SC481061	10G	3	SC730341	10A	6
SC481080	10G	4	SC730361	10A	6
SC481090	10G	6	SC730371	10A	6
SC481100	10G	8	SC730381	10A	6
SC481110	10G	7	SC730670	10I	1
SC481120	10G	5	SG230000	04B	17
SC481141	10H	1	SG230031	04B	16
SC481191	10I	4	SG230040	04A－1	26
SC481201	10I	2	SG230050	04A－1	18
SC481210	10G	7	SG230060	04A－1	19
SC481220	10G	6	SG230070	04A－1	21
SC481230	10G	1	SG230110	04A－1	20
SC481241	10I	4	SG230140	04A－1	16
SC481280	10H	7	SG230150	04A－1	27
SC481290	10I	3	SG230160	04E	5
SC481300	10G	7	SG230170	04B	1
SC481310	10G	1	SG230180	04B	13
SC481331	10H	1	SG230190	04B	15
SC481401	10I	2	SG230200	04A－1	17
SC481421	10H	1	SG230200	04A－2	17
SC481431	10I	2	SG230212	04C	10
SC481451	10G	3	SG230220	04A－1	8
SC481460	10G	7	SG230220	04A－2	8
SC481470	10G	8	SG230230	04A－1	22
SC481480	10G	7	SG230230	04A－2	23
SC481490	10G	1	SG230260	05	2
SC481501	10I	4	SG230270	04C	9
SC481540	10I	3	SG230280	02C	13
SC481550	10I	3	SG230290	04D	6
SC481710	10K	16	SG230300C	04B	29
SC481720	10J	19	SG230310	05	5
SC481731	10I	1	SG230360	04A－1	18
SC481751	10I	1	SG230390	04D	5
SC481771	10I	1	SG230410	04D	2
SC481781	10I	1	SG240000	04E	8
SC510000	12－1	9	SG240040	06－1	4

I N D E X

LIST No.	SECTION No.	ITEM	LIST No.	SECTION No.	ITEM
SG240050	06－1	11	SJ140070	00A－2	3
SG240060	06－1	12	SJ140080	00A－2	1
SG240070	06－1	14	SJ140090	00A－2	2
SG240090	06－1	24	SJ140100	00B	19
SG240100	06－1	23	SJ140110	00B	9
SG240110	06－1	13	SJ140120	00A－1	8
SG250060	04D	10	SJ140120	00A－2	8
SG250120	04E	2	SJ140131	00A－1	9
SG270000	04E	12	SJ140131	00A－2	9
SG270010	04E	11	SJ140220	00A－1	10
SG270030	04D	16	SJ140220	00A－2	10
SG270040	04D	13	SJ160030	08－1	4
SG270050	04C	13	SJ160040	00A－1	18
SG270060	04C	15	SJ210040	02A	15
SG270070	04C	16	SJ210081	01A	18
SG270081	02C	4	SJ210090	01A	17
SG270090	02C	11	SJ210120	01A	10
SG270100	04D	14	SJ210150	01A	17
SG270110	04C	20	SJ220010	01A	6
SG270120	04C	18	SJ250041	08－1	18
SG270130	04E	15	SJ250041	08－2	18
SG270140	04E	10	SJ250060	10C	1
SG270150	04E	16	SJ250070	10K	12
SG270160	04E	18	SJ250080	08－2	22
SG270170	04E	9	SJ250090	10C	2
SG270180	04E	14	SJ250240	02C	14
SG270191	04C	12	SJ270021	02A	3
SG330010	04D	7	SJ270030	02A	8
SG510000	11B－1	6	SJ270040	02A	6
SG510000	11B－2	7	SJ270050	02B	15
SG510000	11B－2	8	SJ270060	02B	14
SH710010	12－1	7	SJ270070	02B	11
SJ120001	00B	2	SJ270080	02B	12
SJ120011	00B	2	SJ270090	02B	16
SJ120031	00B	2	SJ270122	02A	2
SJ120042	00B	2	SJ270170	02A	21
SJ140000	00B	14	SJ270300	02A	5
SJ140010	00B	11	SJ320010	01A	12
SJ140021	00B	10	SJ330015	07B	1
SJ140040	00A－1	3	SJ330021	07A	9
SJ140040	00A－2	3	SJ330035	07B	1
SJ140050	00A－1	1	SJ330041	07B	6
SJ140050	00A－2	1	SJ330050	07A	16
SJ140060	00A－1	2	SJ330060	07A	14
SJ140060	00A－2	2	SJ480000	10C	13

I N D E X

LIST No.	SECTION No.	ITEM	LIST No.	SECTION No.	ITEM
SJ480000	１０Ｄ	9	SL230200	０４Ｄ	3
SJ480000	１０Ｅ	9	SL250081	０４Ｄ	9
SJ480000	１０Ｆ	10	SL250091	０４Ｄ	11
SJ480000	１０Ｋ	4	SL250110	０４Ｅ	3
SJ480010	１０Ｃ	7	SL250140	０４Ｅ	3
SJ480010	１０Ｄ	3	SL250150	０４Ｅ	1
SJ480010	１０Ｅ	3	SL250160	０４Ｅ	1
SJ480010	１０Ｆ	4	SL250230	０４Ｄ	8
SJ480020	１０Ｃ	25	SL270000	０４Ｅ	9
SJ480020	１０Ｄ	19	SL270010	０４Ｅ	11
SJ480020	１０Ｅ	19	SL270020	０４Ｅ	18
SJ480020	１０Ｆ	20	SL270030	０４Ｅ	16
SJ480030	１０Ｋ	9	SL270040	０４Ｅ	17
SJ480040	１０Ｋ	11			
SJ480050	１０Ｊ	15			
SJ480060	１０Ｃ	7			
SJ480060	１０Ｄ	3			
SJ480060	１０Ｅ	3			
SJ480060	１０Ｆ	4			
SJ480081	１０Ｃ	16			
SJ480081	１０Ｄ	12			
SJ480081	１０Ｅ	12			
SJ480081	１０Ｆ	13			
SJ480090	１０Ｊ	5			
SJ480200	１０Ｊ	20			
SJ510001	１１Ｂ－１	12			
SJ510001	１１Ｂ－２	14			
SJ710050	１２－２	13			
SJ710080	１２－２	13			
SJ710090	１２－２	13			
SK710000	１２－１	6			
SL210081	０２Ｃ	12			
SL210090	０２Ｃ	12			
SL230001	０４Ａ－２	18			
SL230011	０４Ａ－２	18			
SL230021	０４Ａ－２	19			
SL230031	０４Ａ－２	22			
SL230040	０４Ａ－２	27			
SL230070	０４Ａ－２	16			
SL230080	０４Ａ－２	28			
SL230090	０４Ａ－２	21			
SL230130	０４Ｄ	1			
SL230140	０４Ｄ	5			
SL230180	０４Ｂ	27			
SL230190	０４Ｄ	4			